

www.gsace.com

PIPE RACKING SYSTEM

ISO 9001/ ISO 14001/ ISO 45001 Certified

G.S.ACE INDUSTRY
is the only pipe rack manufacturer in Korea
equipped with comprehensive production systems
ranging from parts production to assembly

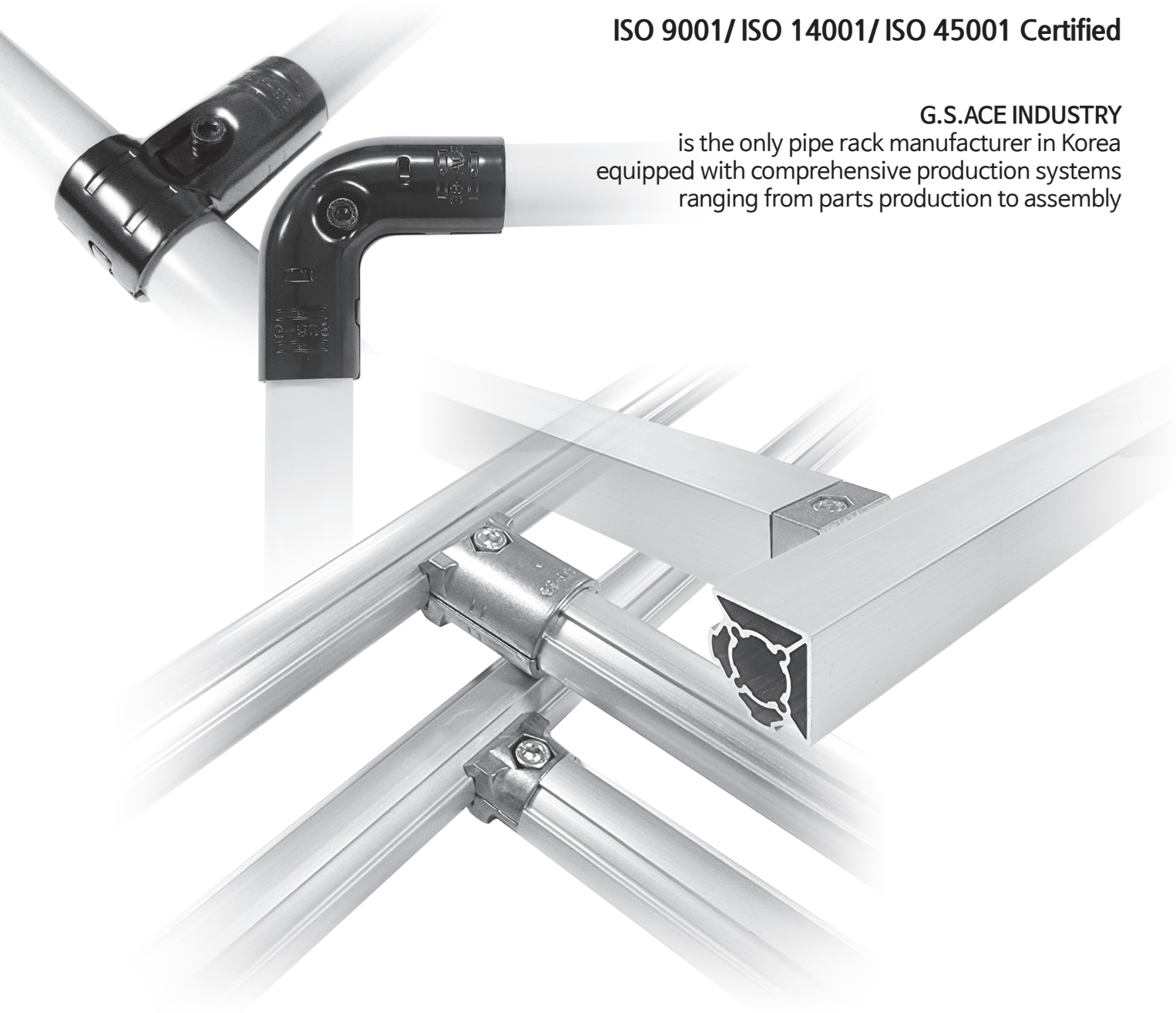

G.S.ACE 금성에이스산업주식회사
G.S.ACE INDUSTRY CO., LTD.

발행 2021. 10

Comprehensive Production from part manufacturing to assembly

G.S.ACE Industry is the only pipe rack manufacturer in Korea equipped with comprehensive production systems ranging from parts production to assembly.

회사연혁

1993년	10월	금성에이스산업 설립
2001년	6월	수출 유망 중소기업 선정 (중소기업청)
2002년	5월	중국 법인 설립 (중국상해)
2003년	8월	경기도 유망중소기업 선정 (경기도)
2004년	12월	ISO 14001 인증 획득
2005년	11월	한국 이노비즈 기업 선정
2006년	10월	ECCO PIPE 세계최초 개발 및 시설 준공 (특허)
2007년	1월	전제품의 도금을 Cro3 로 전환
	3월	곡선용 조인트 (G-90S) 세계 최초 개발 (특허출원)
	3월	부설기술연구소 설립
2008년	10월	ROHS 인증 (한국화학연구소)
	12월	1,000만불 수출의 탑 수상
2009년	4월	KOTRA 보증 브랜드 선정
	6월	D-COAT PIPE 개발 판매 개시
2010년	3월	창원공장 설립 및 가동
	10월	2공장 완공(대지 10,557㎡, 건평 4,998㎡)
2011년	5월	Universal Roller 개발(40Type, 60Type/특허출원)
2012년	12월	수출 2000만불 달성
2013년	10월	글로벌 전문 후보기업 선정(산업통상자원부)
2014년	7월	Aluminum Racking System 개발 (특허출원) 및 판매
2015년	3월	Aluminum 압출라인 설치 및 가동
	10월	Aluminum 다이캐스팅 공장 설립 및 가동
2016년	2월	베트남 법인 설립
	5월	선행개발 연구소 설립
2017년	5월	본사 공장 ECCO PIPE 생산라인 설치 및 가동
2018년	6월	E-PIPE Red Dot Design Award (레드 닷 디자인 어워드) 수상
2019년	2월	CE 인증 획득

Contents

METAL RACKING SYSTEM
- PIPES (D-COATED / STS / ECCO) 5
- METAL JOINTS 11
- PLASTIC JOINTS 30

ALUMINUM RACKING SYSTEM
- Φ28 ALUMINUM RACKING SYSTEM 51
- Φ19 ALUMINUM RACKING SYSTEM 95
- Φ33 ALUMINUM RACKING SYSTEM 99
- Φ43 ALUMINUM RACKING SYSTEM 101
- 28X28 ALUMNUM RACKING SYSTEM 113
- 40X40 AL PROFILE RACKING SYSTEM 118
- 45X45 AL PROFILE RACKING SYSTEM 128

ROLLER TRACK SYSTEM
- ROLLER TRACKS 141
  (STANDARD / SILENT / STS COVERED / UNIVERSAL)
- ROLLER TRACK CAP 157
- ROLLER MOUNTING BRACKETS 160
- SLIDE PIPE MOUNTING BRACKETS 183
- BOX GUIDE 187
- BOX GUIDE CAP 195
- BOX STOPPER 196

CASTERS
- METAL CASTERS 201
- AL CASTERS 206
- FLOOR LOCK 208

ACCESSORIES
- PIPE REST & PLUG 210
- CASTER MOUNT & MOUNT CORNER UNIT 213
- FORK GUIDE & ASS'Y HAUL 221
- METAL CLAMP 226
- HOOK & HANGER & HANDLE 228
- METAL JOINT COVER 232
- TOOL HOLDER 234
- ASS'Y PULLEY 235
- NAME PLATE & LABEL CASE 238
- LEVELING FOOT 242
- THREADED INSERT & CAP 244
- PLASTIC CHANNEL 249
- FRAME GUIDE 250
- FASTENERS 252
- HAND CUTTER 254
- LIFT TABLE 255
- OTHERS 257

TECHNICAL SPECIFICATIONS 270
EXAMPLES 300
INDEX 339

금성에이스산업주식회사
G.S.ACE INDUSTRY CO., LTD.

METAL RACKING SYSTEM



- PIPE
  - D-COATED PIPE
  - STS PIPE
  - ECCO PIPE
- METAL JOINT
- PLASTIC JOINT

PIPES

COLOR : ● BK ○ WZ ● NI ○ PI

Unit : mm

파이프
품번 표시법

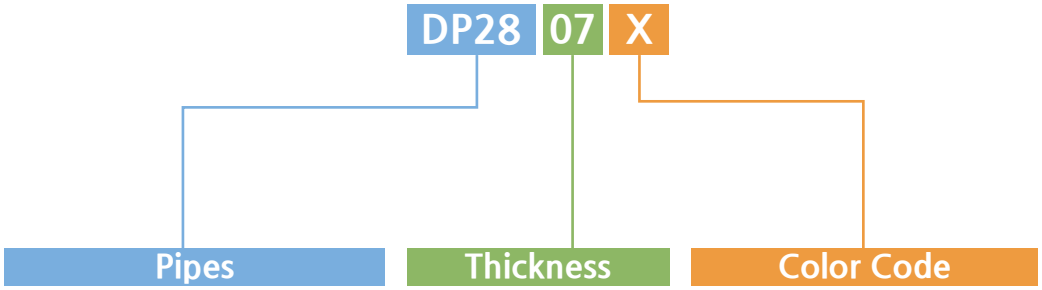

Pipes	Thickness	Color Code
DP = Double Coated Pipe	05 = t 0.5	I = Ivory
EP = Coated ESD Pipe	07 = t 0.7	N = Green
CS = Normal Coated Slide Pipe	08 = t 0.8	U = Blue
ES = Coated ESD Slide Pipe	09 = t 0.9	S = Sky Blue
CF = Normal Coated Flat Pipe	10 = t 1.0	K = Dark Blue
EF = Coated ESD Flat Pipe	12 = t 1.2	G = Gray
CL = Coated Black Stripe Pipe	14 = t 1.4	M = Metallic Silver
FS = Full Slide Pipe	20 = t 2.0	Y = Dark Gray
LS = L-Slide Pipe		B = Black
SP = Spiral Pipe		L = Black Stripe ESD Ivory
SD = STS D-Coated Pipe		W = White
S = STS Pipe		R = Red
G = ECCO Pipe		O = Orange
EG = ESD ECCO PIPE		A = Brown
Z = Eco-Z(Zinc) Pipe		RG = Rock Gray
		YE = Yellow
		P = Pink
		V = Metallic Gray

Example : Case of coated Pipe Ivory Ø28×t1.0 is DP2810-i

PIPES

파이프 종류

Unit : mm

Classification	Item	Part No		Thickness	Weight (g)/M	Type
		Normal Pipe	ESD Pipe			
Coated Pipe	D-Coated Pipe	DP2807-X	EP2807-X	Ø28×t 0.7	505	
		DP2809-X	EP2809-X	Ø28×t 0.9	630	
		DP2810-X	EP2810-X	Ø28×t 1.0	700	
		DP2814-X	EP2814-X	Ø28×t 1.4	830	
		DP2820-X	EP2820-X	Ø28×t 2.0	1,130	
		DP3210-X	-	Ø32×t 1.0	810	
	STS-D-Coated Pipe	SD2805-X	-	Ø28×t 0.5	395	
	Slide Pipe	CS2807-X	ES2807-X	Ø28×t 0.7	582	
		CS2809-X	ES2809-X	Ø28×t 0.9	650	
		CS2810-X	ES2810-X	Ø28×t 1.0	767	
		CS2820-X	ES2820-X	Ø28×t 2.0	690	
	Full Slide Pipe	FS2807-X	FS2807-E	Ø28×t 0.7	505	
		FS2809-X	FS2809-E	Ø28×t 0.9	630	
	L-Slide Pipe	LS2809-X	LS2809-E	Ø28×t 0.9	690	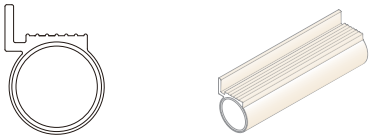
		LS2810-X	LS2810-E	Ø28×t 1.0	750	
	Flat Pipe	CF2807-X	EF2807-X	Ø28×t 0.7	606	
		CF2809-X	EF2809-X	Ø28×t 0.9	720	
		CF2810-X	EF2810-X	Ø28×t 1.0	790	
	Black Stripe Pipe	-	CL2807-X	Ø28×t 0.7	505	
		-	CL2810-X	Ø28×t 1.0	690	
	W-Pipe	RC2809 (Roller Conveyor)		Ø28×t 0.9	570	
	Spiral Pipe	SP2809		Ø28×t 0.9	630	
ECCO-Pipe	Powder Pipe	G2807-X	EG2807-X	Ø28×t 0.7	475	
		G2809-X	EG2809-X	Ø28 x t 0.9	600	
		G2812-X	EG2812-X	Ø28×t 1.2	800	
		G2820-X	EG2820-X	Ø28×t 2.0	1100	
		Z2808		Ø28×t 0.8	550	
STS Pipe	Polished Pipe	S2807A		Ø28×t 0.7	448	
		S2809A		Ø28×t 0.9	581	
		S2812A		Ø28×t 1.2	760	

※ Standard Length - 4,000

PIPES

색상표

Unit : mm

Classification / Standard / Color			표준길이 : 4000								
			ECCO Pipe				Coated Pipe				
			Ø28 xT0.7	Ø28 xT0.9	Ø28 xT1.2	Ø28 xT2.0	Ø28 xT0.7	Ø28 xT0.9	Ø28 xT1.0	Ø28 xT1.4	Ø28 xT2.0
Normal Pipe	Ivory	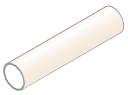	●	●	●	●	●	●	●	●	●
	Green		●	●	●	●	●	●	●	●	●
	Blue		-	-	-	-	●	●	●	●	●
	Sky Blue		-	-	-	-	●	●	●	●	●
	Dark Blue	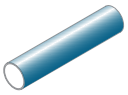	●	●	●	●	●	●	●	●	●
	Gray		●	●	●	●	●	●	●	●	●
	Rock Gray		-	-	-	-	●	●	●	●	●
	Dark Gray		-	-	-	-	●	●	●	●	●
	Metallic Gray		●	●	●	●	-	-	-	-	-
	Metallic Silver		●	●	●	●	-	-	-	-	-
	Black	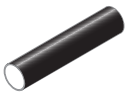	-	-	-	-	●	●	●	●	●
	White	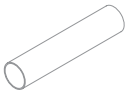	●	●	●	●	●	●	●	●	●

PIPES

Unit : mm

Classification / Standard / Color			표준길이 : 4000								
			ECCO Pipe				Coated Pipe				
			Ø28 xT0.7	Ø28 xT0.9	Ø28 xT1.2	Ø28 xT2.0	Ø28 xT0.7	Ø28 xT0.9	Ø28 xT1.0	Ø28 xT1.4	Ø28 xT2.0
Normal Pipe	Red	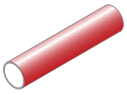	-	-	-	-	●	●	●	●	●
	Orange		-	-	-	-	●	●	●	●	●
	Brown		-	-	-	-	●	●	●	●	●
	Yellow		●	●	●	●	●	●	●	●	●
	Pink		-	-	-	-	●	●	●	●	●
	Spiral		-	-	-	-	-	-	●	-	-
ESD Pipe 대전성: $10^{7}\Omega$ ~$10^{10}\Omega$	Ivory	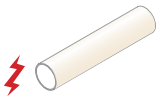	-	-	-	-	-	-	●	-	-
	Gray		●	●	●	●	●	●	●	●	●
ESD Pipe 도전성: $10^{3}\Omega$ ~$10^{6}\Omega$	GI		●	●	●	●	-	-	-	-	-
	Metallic Silver		●	●	●	●	-	-	-	-	-
	Black		●	●	●	●	●	●	●	●	●
	Black Stripe		-	-	-	-	●	-	-	-	●

D-COATED PIPE

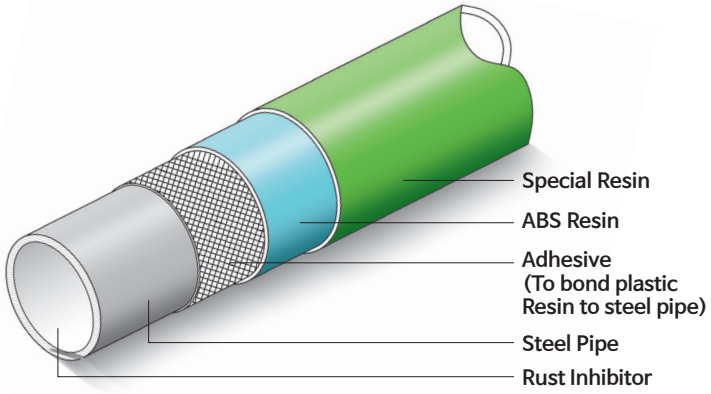



1. STEEL PIPE에 ABS를 1차 COATING한 후 표면에는 당사가 개발한 신소재를 2차 COATING 한 제품임.
2. 기존의 ABS COATING PIPE에 비해 내유성, 내화학성이 뛰어나며, 특히, 염분, 방청유, 절삭유 등에 크랙이 발생하거나 변색되지 않음.
3. 다양한 칼라를 구비하고 있으며 회사이미지나 품목별로 구분이 필요할 때 용이함.
4. 내구성이 뛰어나고 가공이 용이하며 파이프 내부에 방청 도장이 되어있어 내식성이 좋음.

※ D-COAT PIPE에는 "D-COAT G.S.ACE"의 표시가 인쇄되어 있습니다.

COATING PIPE의 내약품성

약품명	시험 방법	결과	
		D-COAT	ABS COAT
방청유	도포	○	△
염화나트륨(땀)	도포	○	×
브레이크오일	도포	×	×
자외선	투광	○	△
절삭유	도포	○	×
식기용 세제	도포	○	△
세탁용 세제	도포	○	○
화장실용 세제	도포	○	○
메틸에틸케톤	침적	×	×
에틸렌글리콜	침적	○	○

약품명	시험 방법	결과	
		D-COAT	ABS COAT
미션 오일	도포	○	×
헤어 스프레이	도포	○	○
파마액	도포	○	○
살충제	도포	○	○
살균제	도포	○	○
액체비료	도포	○	○
콩기름	도포	○	×
표백제	도포	○	○
에탄올	침적	×	○
톨루엔	침적	×	×

1. 시험 조건 - 30일간 지정 약품에 침적하거나 도포하여 시험한 결과 자료임
2. 범 례 - ○ : 변화 없음
   △ : 변화는 있으나 사용 가능함
   × : 수지가 녹거나 크랙이 발생함

PIPES ECCO / STS PIPE

ECCO PIPE - Environment Conservation Improvement of Cost

CO : Cost Down (비용 절감)

E : Environment (환경)

C : Conservation (보호)



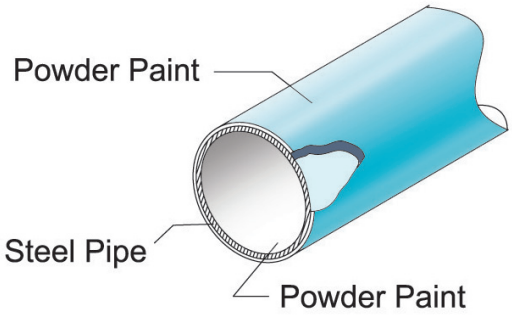

1. 친환경제품
- 100% 재활용이 가능한 친환경 제품
- 강관 내·외경에 분체도장한 제품

2. 기술혁신을 통한 저렴한 가격
- 코팅파이프 대비 20%저렴
- 도전성 코팅파이프 대비 35%저렴
- 스테인레스 파이프 대비 30% 저렴

3. 다양한 색상 선택이 가능함
- 코팅파이프 보다 천연색에 가까운 다양한 색상
- 반사율이 작아 눈의 피로를 줄여줌

4. 내유성, 영구적 색상유지 가능
- 자외선에 의한 탈색을 방지할 수 있음
- 유류 사용이 많은 현장에 적합함

5. 난연, 방염특성을 가진 열경화성 도료사용
- 화재시 연소되지 않음

6. 갈바닉 현상이 발생하지 않음
- JOINT와 동일한 재질을 사용함으로서 이종재질의 접촉시 발생하는 갈바닉 부식이 발생하지 않음

STAINLESS PIPE

1. 친환경제품
- 100% 재활용이 가능한 스테인레스 파이프

2. 고강도 내구성 제품
- 고강도 스테인레스 소재를 사용했으며, 코팅 파이프에 비해서 중량이 가볍고 강도가 우수함

3. 내유성, 내약품성
- 스테인레스 소재 특성상 화학약품에 강하며 기름때와 먼지가 잘 끼지 않음

4. 내화성
- 화재시 연소되지 않음

5. 정전기 방지 제품
- 도전성이므로 정전기가 발생하지 않음

STS PIPE 굽힘 강도 비교

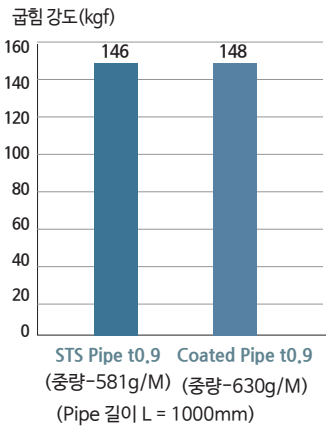

(중량-581g/M) (중량-630g/M)

(Pipe 길이 L = 1000mm)



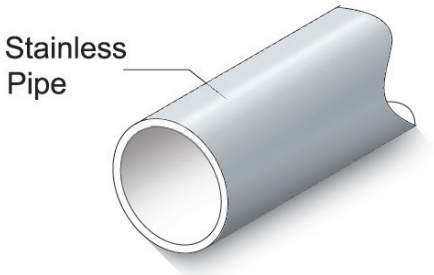

METAL JOINTS FOR Ø28 (S-SERIES)

COLOR : ● BK ○ WZ ● NI ○ PI

Unit : mm

G-1S



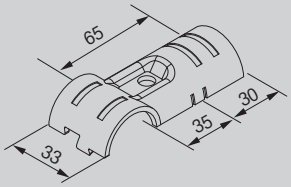

- Weight : 0.068kg
- Q'ty/Box : 240pcs

G-1BS



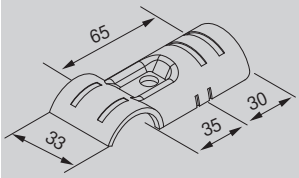

- Weight : 0.061kg
- Q'ty/Box : 240pcs

G-2S



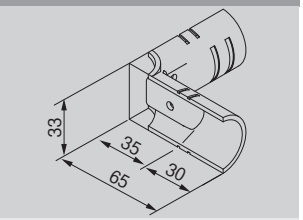

- Weight : 0.095kg
- Q'ty/Box : 150pcs

G-3S



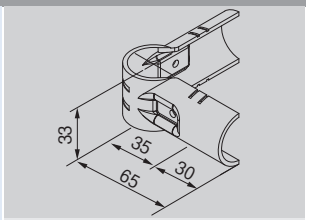

- Weight : 0.120kg
- Q'ty/Box : 70pcs

G-4S



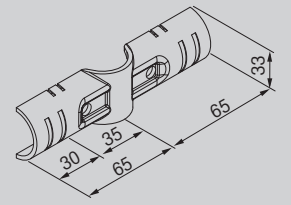

- Weight : 0.105kg
- Q'ty/Box : 180pcs

G-6S



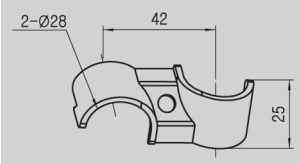

- Weight : 0.048kg
- Q'ty/Box : 180pcs

G-6BS



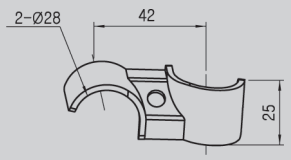

- Weight : 0.042kg
- Q'ty/Box : 240pcs

G-6B-33



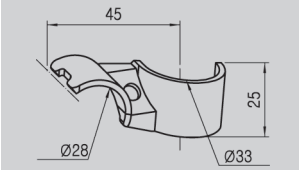

- Weight : 0.046kg
- Q'ty/Box : 180pcs

G-7AS



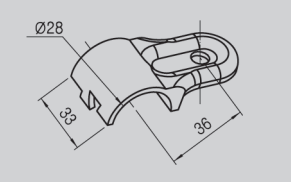

- Weight : 0.044kg
- Q'ty/Box : 300pcs

G-7BS



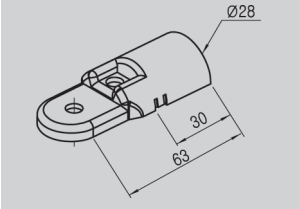

- Weight : 0.052kg
- Q'ty/Box : 300pcs

METAL JOINTS FOR Ø28 (S-SERIES)

COLOR : ● BK ○ WZ ● NI ○ PI

Unit : mm

G-7CS

실용신안등록



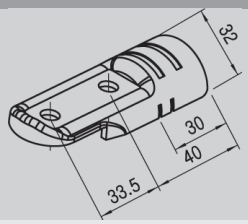

- Weight : 0.062kg
- Q'ty/Box : 210pcs

G-8S

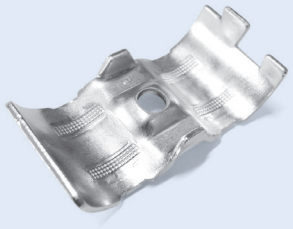

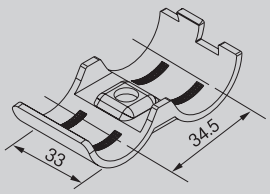

- Weight : 0.049kg
- Q'ty/Box : 300pcs

G-9S

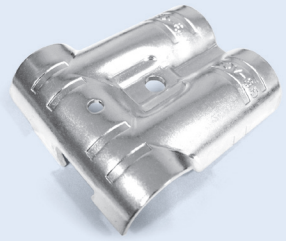

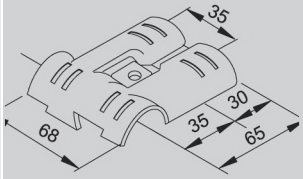

- Weight : 0.120kg
- Q'ty/Box : 100pcs

G-12S

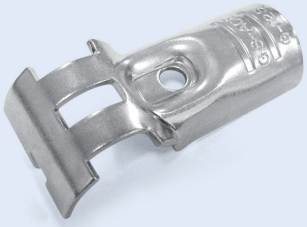

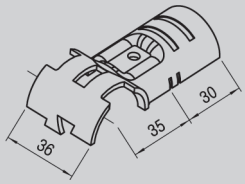

- Weight : 0.060kg
- Q'ty/Box : 210pcs

G-13AS

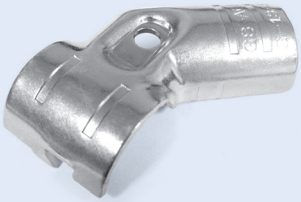

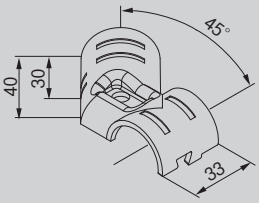

- Weight : 0.063kg
- Q'ty/Box : 160pcs

G-13BS



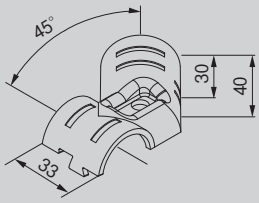

- Weight : 0.062kg
- Q'ty/Box : 160pcs

G-14S



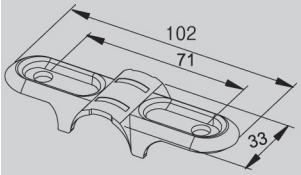

- Weight : 0.052kg
- Q'ty/Box : 270pcs

G-15AS



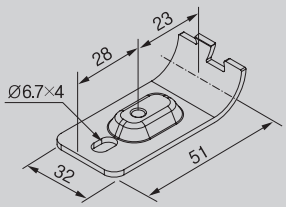

- Weight : 0.040kg
- Q'ty/Box : 480pcs

G-15BS



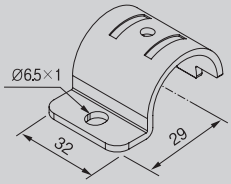

- Weight : 0.037kg
- Q'ty/Box : 480pcs

G-15AH



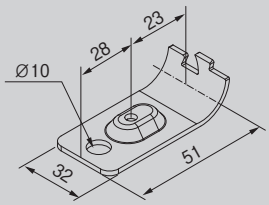

- Weight : 0.046kg
- Q'ty/Box : 480pcs

METAL JOINTS FOR Ø28 (S-SERIES)

COLOR : ● BK ○ WZ ● NI ○ PI

Unit : mm

G-15BL



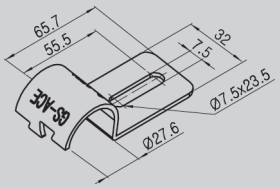

- Weight : 0.056kg
- Q'ty/Box : 240pcs

G-15D



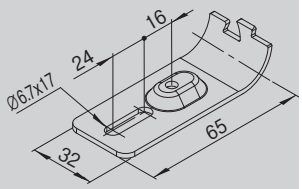

- Weight : 0.048kg
- Q'ty/Box : 300pcs

G-15DL



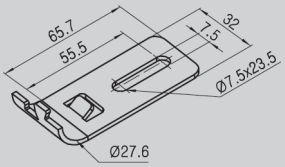

- Weight : 0.047kg
- Q'ty/Box : 300pcs

G-15G



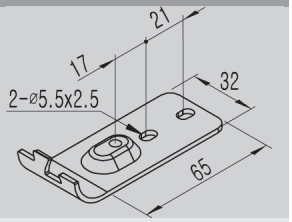

- Weight : 0.048kg
- Q'ty/Box : 300pcs

G-16S



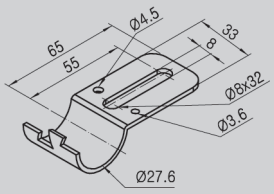

- Weight : 0.049kg
- Q'ty/Box : 300pcs

NEW

G-16D

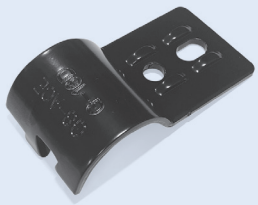

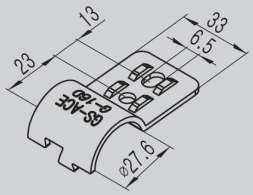

- Weight : 0.044kg
- Q'ty/Box : 300pcs

NEW

G-16E

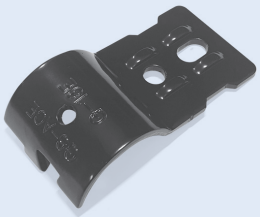

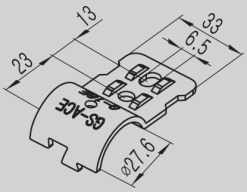

- Weight : 0.042kg
- Q'ty/Box : 300pcs

G-17S

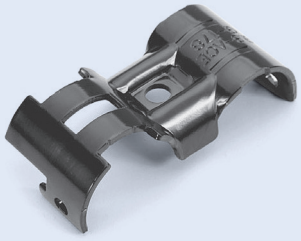

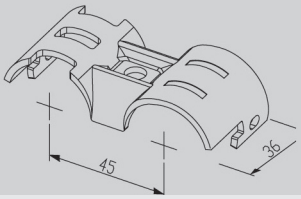

- Weight : 0.057kg
- Q'ty/Box : 200pcs

G-17BS



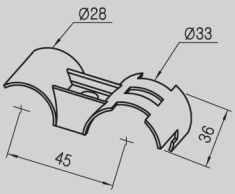

- Weight : 0.052kg
- Q'ty/Box : 200pcs

G-18S

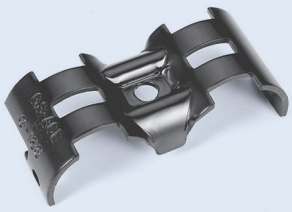

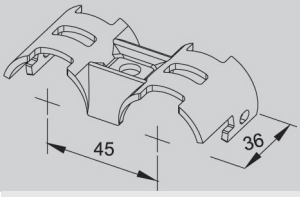

- Weight : 0.057kg
- Q'ty/Box : 180pcs

METAL JOINTS FOR Ø28 (S-SERIES)

COLOR : ● BK ○ WZ ● NI ○ PI

Unit : mm

G-20S



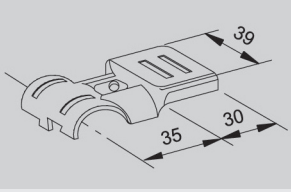

- Weight : 0.064kg
- Q'ty/Box : 200pcs

G-22S

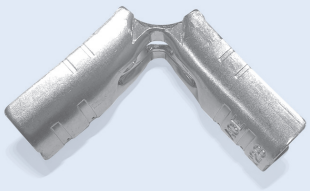

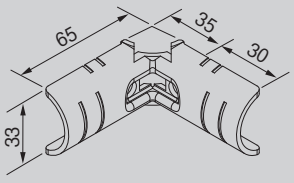

- Weight : 0.085kg
- Q'ty/Box : 150pcs

G-23S



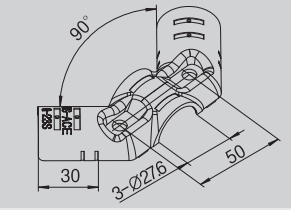

- Weight : 0.099kg
- Q'ty/Box : 130pcs

G-24S

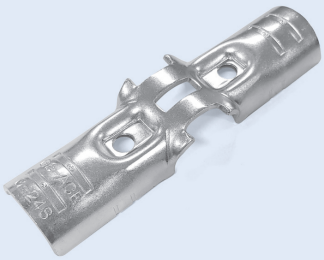

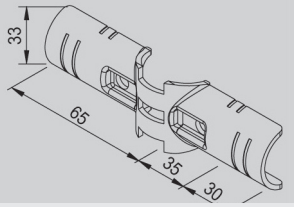

- Weight : 0.092kg
- Q'ty/Box : 150pcs

G-25AS

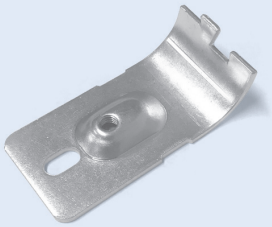

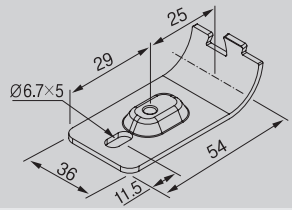

- Weight : 0.050kg
- Q'ty/Box : 360pcs

G-25BS

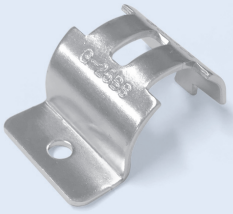

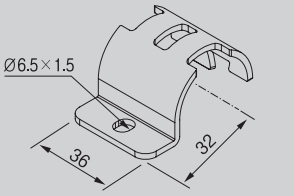

- Weight : 0.043kg
- Q'ty/Box : 360pcs

G-25C

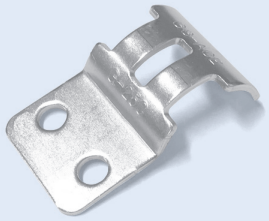

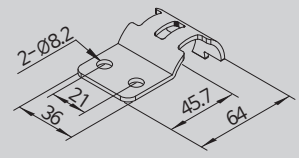

- Weight : 0.042kg
- Q'ty/Box : 300pcs

G-28



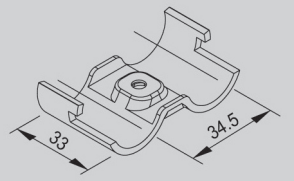

- Weight : 0.050kg
- Q'ty/Box : 240pcs

G-30S



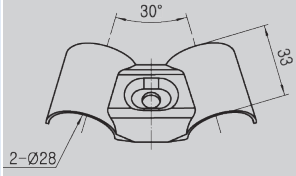

- Weight : 0.060kg
- Q'ty/Box : 240pcs

G-34S

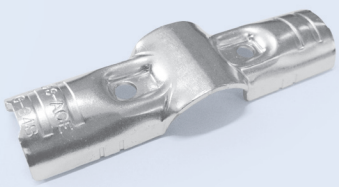

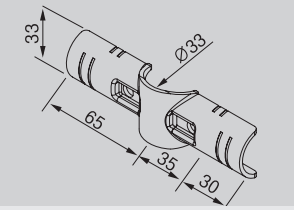

- Weight : 0.105kg
- Q'ty/Box : 180pcs

METAL JOINTS FOR Ø28 (S-SERIES)

COLOR : ● BK ○ WZ ● NI ○ PI

Unit : mm

G-35AS

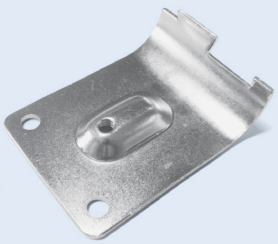

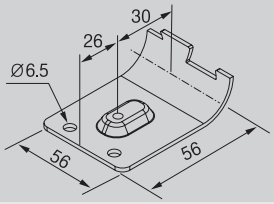

- Weight : 0.080kg
- Q'ty/Box : 240pcs

G-35BS

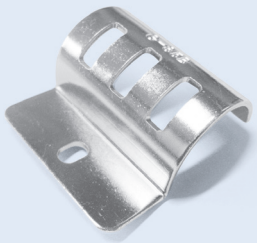

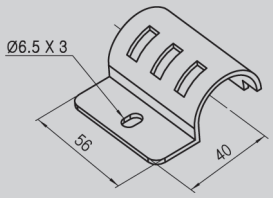

- Weight : 0.075kg
- Q'ty/Box : 240pcs

G-38S

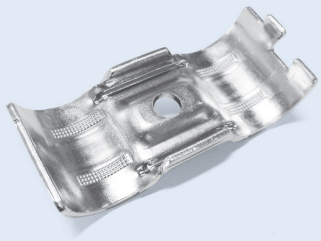

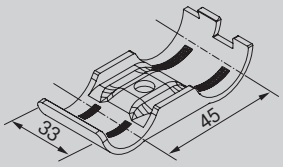

- Weight : 0.057kg
- Q'ty/Box : 300pcs

G-44

디자인등록



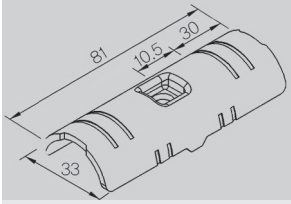

- Weight : 0.070kg
- Q'ty/Box : 270pcs

G-45S



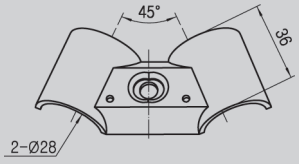

- Weight : 0.071kg
- Q'ty/Box : 200pcs

G-54S

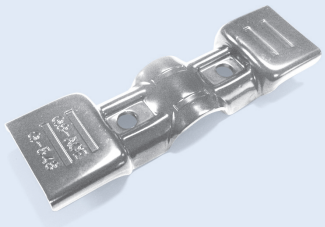

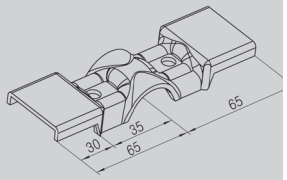

- Weight : 0.099kg
- Q'ty/Box : 120pcs

G-60S



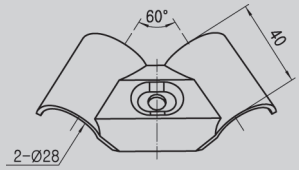

- Weight : 0.076kg
- Q'ty/Box : 200pcs

G-65S Ø5 용



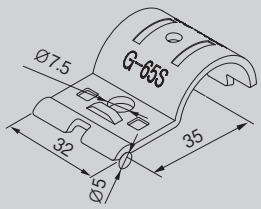

- Weight : 0.038kg
- Q'ty/Box : 480pcs

G-65S-10 Ø10 용



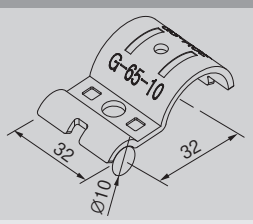

- Weight : 0.0380kg
- Q'ty/Box : 480pcs

G-66 재질 : Aluminum



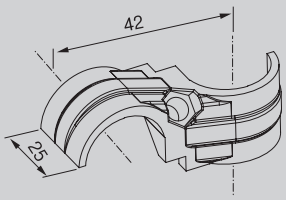

- Weight : 0.026kg
- Q'ty/Box : 120pcs

METAL JOINTS FOR Ø28 (S-SERIES)

COLOR : ● BK ○ WZ ● NI ○ PI

Unit : mm

G-66BS 재질 : Aluminum



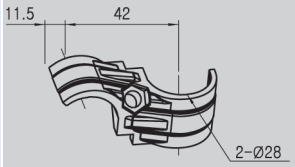

- Weight : 0.026kg
- Q'ty/Box : 120pcs

G-75A



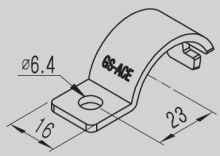

- Weight : 0.016kg
- Q'ty/Box : 400pcs

G-75B



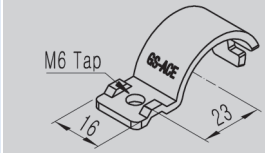

- Weight : 0.016kg
- Q'ty/Box : 400pcs

G-90S

실용신안등록



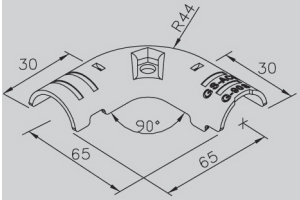

- Weight : 0.096kg
- Q'ty/Box : 100pcs

G-101



* Ø29 대응

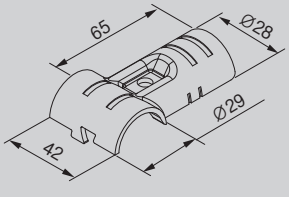

- Weight : 0.074kg
- Q'ty/Box : 180pcs

G-102



* Ø29 대응

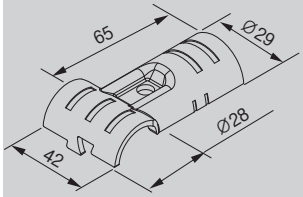

- Weight : 0.074kg
- Q'ty/Box : 200pcs

G-103



* Joint 위에 체결용 제품

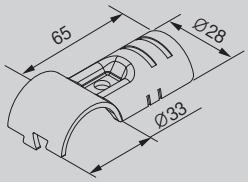

- Weight : 0.07kg
- Q'ty/Box : 240pcs

G-104



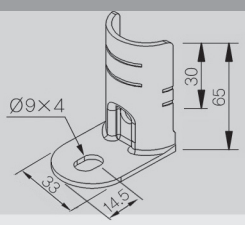

- Weight : 0.070kg
- Q'ty/Box : 240pcs

G-105



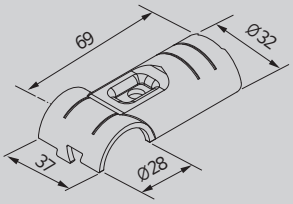

- Weight : 0.080kg
- Q'ty/Box : 200pcs

G-106

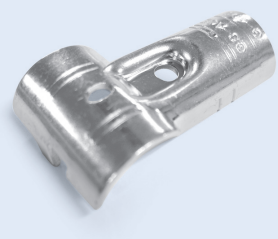

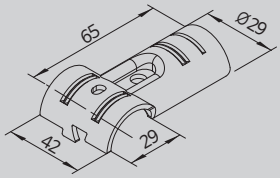

- Weight : 0.078kg
- Q'ty/Box : 200pcs

METAL JOINTS FOR Ø28 (S-SERIES)

COLOR : ● BK ○ WZ ● NI ○ PI

Unit : mm

G-301



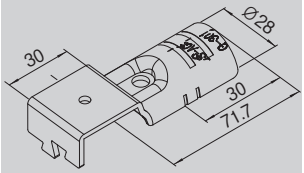

- Weight : 0.077kg
- Q'ty/Box : 180pcs

G-110S

디자인등록



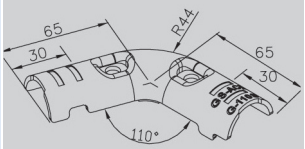

- Weight : 0.103kg
- Q'ty/Box : 100pcs

G-135S



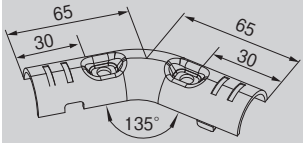

- Weight : 0.102kg
- Q'ty/Box : 100pcs

G-160S

디자인등록



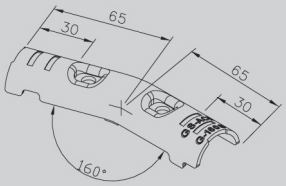

- Weight : 0.105kg
- Q'ty/Box : 100pcs

G-16WP

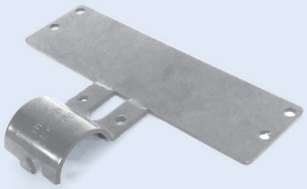

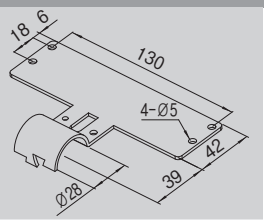

- Weight : 0.128kg
- Q'ty/Box : 50pcs

조인트의 혁신!
실용신안 :
제0380550호

S-Series Joint

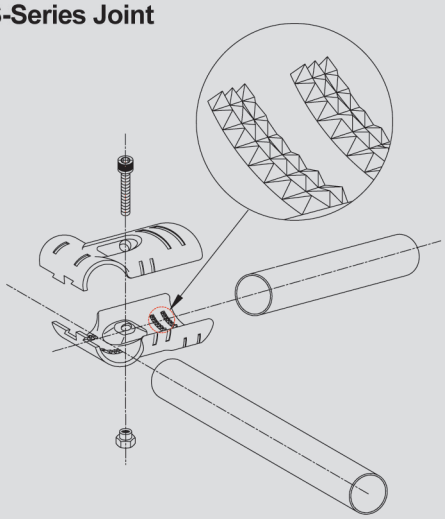

메탈조인트 (S-SERIES)의 특징

- 스테인레스 스틸 파이프를 조립하기위해 특별히 개발된 조인트이며, 실용신안등록.
- 조인트 내부의 파이프접촉부에 피라미드 형태의 수많은 돌기를 형성시켜, 파이프의 결합력을 대폭 향상시킨 제품임.
- 코팅파이프에 적용하면, 기존 조인트에 비해 발거력이 30% 증가함

도금 색상별 표시 기호

Code		Surface Treatment	Remarks
■	BK	Black Coating	Non Chrome
□	WZ	Zinc Plating (White)	Cro3
■	Ni	Nickel Plating	Non Chrome
■	PI	Powder Coating (Ivory)	

METAL JOINT ASSEMBLY FOR Ø28 (S-SERIES)

COLOR : ● BK ○ WZ ● NI ○ PI

Unit : mm

GA-1S



Material	Metal
G-1S	2pcs
M0625/TN06	1set

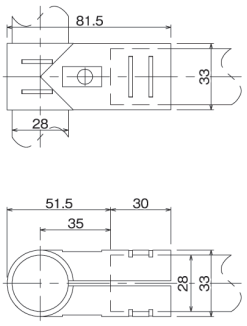

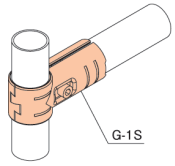

GA-1BS



Material	Metal
G-1BS	2pcs
M0625/TN06	1set

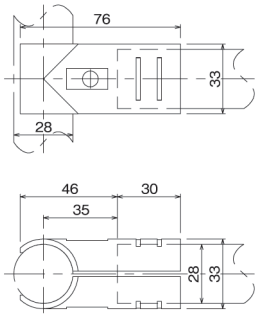

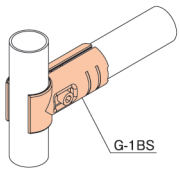

GA-2S



Material	Metal
G-2S	1pcs
G-3S	1pcs
M0625/TN06	2set

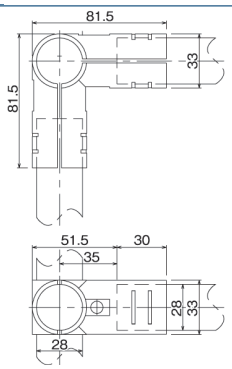

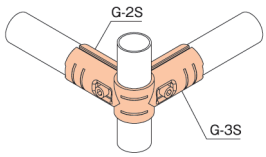

GA-3S



Material	Metal
G-2S	2pcs
G-4S	1pcs
M0625/TN06	3set

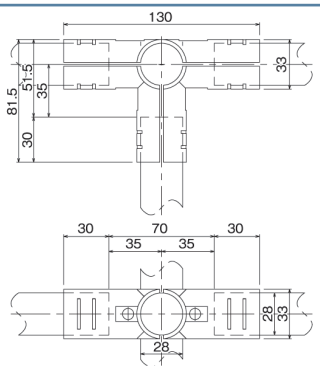

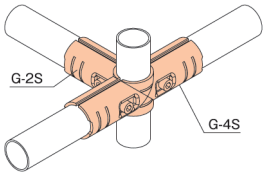

GA-4S



Material	Metal
G-4S	2pcs
M0625/TN06	2set

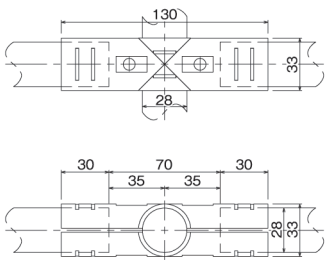

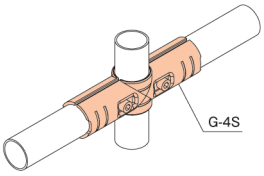

METAL JOINT ASSEMBLY FOR ∅28 (S-SERIES)

COLOR : ● BK ○ WZ ● NI ○ PI

Unit : mm

GA-5S



Material	Metal
G-2S	4pcs
M0625/TN06	4set

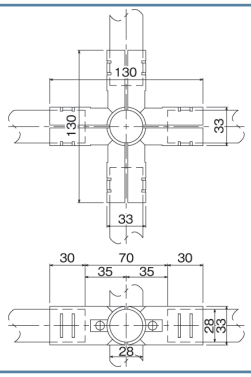

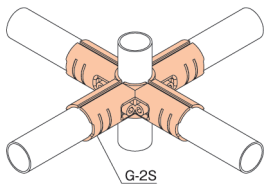

GA-6S



Material	Metal
G-6S	2pcs
M0625/TN06	1set

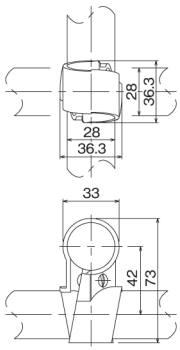

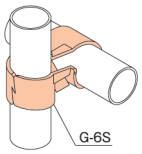

GA-6BS



Material	Metal
G-6BS	2pcs
M0625/TN06	1set

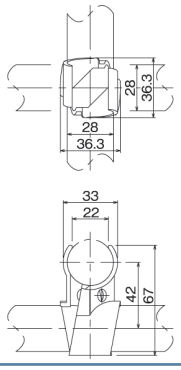

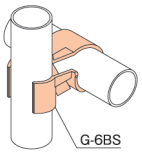

GA-6B-33



Material	Metal
G-6B-33	2pcs
M0625/TN06	1set

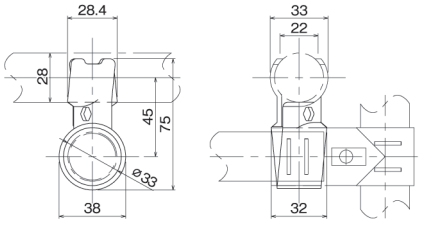

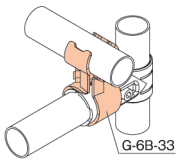

GA-7S

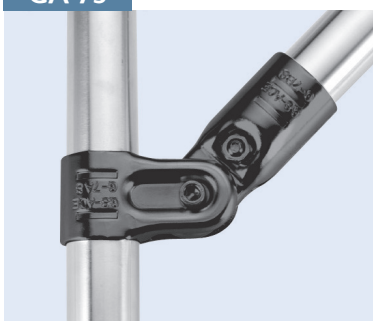

Material	Metal
G-7AS	2pcs
G-7BS	2pcs
M0625/TN06	2set

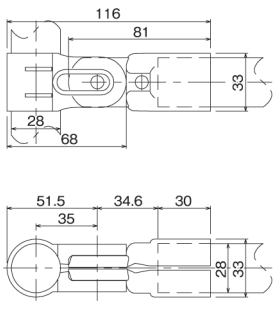

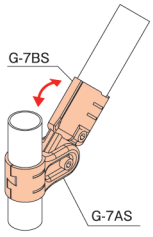

METAL JOINT ASSEMBLY FOR ∅28 (S-SERIES)

COLOR : ● BK ○ WZ ● NI ○ PI

Unit : mm

GA-8S



Material	Metal
G-8S	2pcs
M0625/TN06	1set

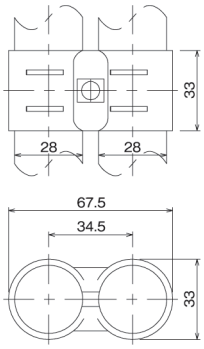

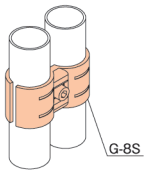

GA-9S

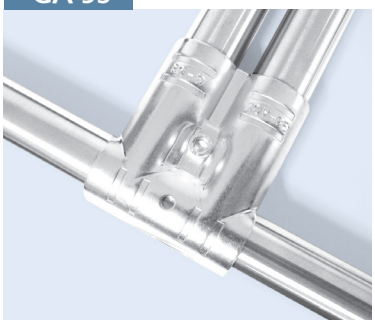

Material	Metal
G-9S	2pcs
M0625/TN06	1set

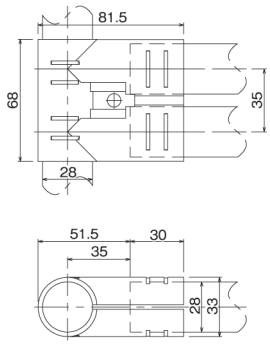

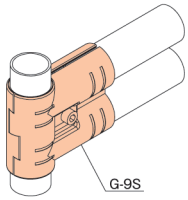

GA-12S

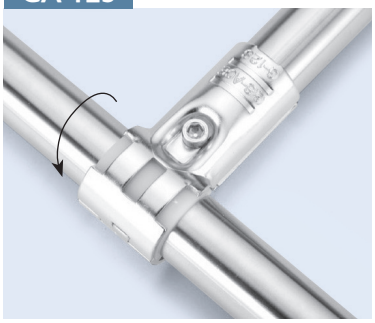

Material	Metal
G-12S	2pcs
GAP-12	1pcs
M0625/TN06	1set

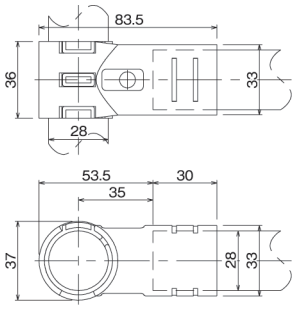

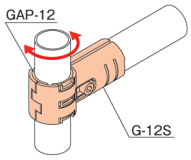

GA-13S



Material	Metal
G-13AS	1pcs
G-13BS	1pcs
M0625/TN06	1set

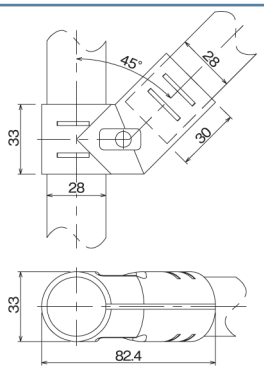

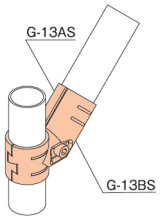

GA-14S



Material	Metal
G-14S	2pcs
G-7BS	4pcs
M0625/TN06	4set

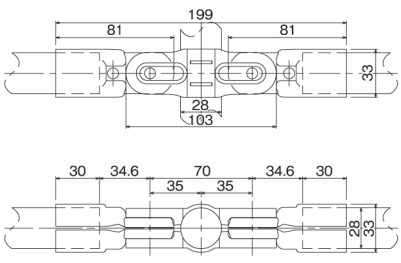

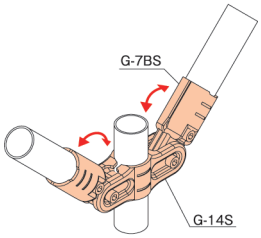

METAL JOINT ASSEMBLY FOR Ø28 (S-SERIES)

COLOR : ● BK ○ WZ ● NI ○ PI

Unit : mm

GA-15S



Material	Metal
G-15AS	1pcs
G-15BS	1pcs
M0610	1pcs

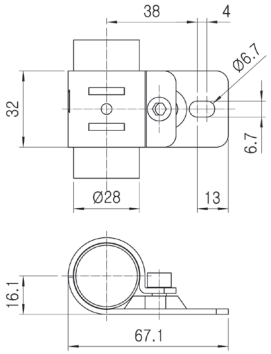

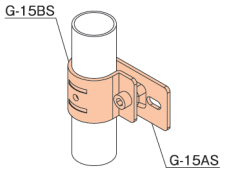

GA-15D



Material	Metal
G-15D	1pcs
G-15BS	1pcs
M0610	1pcs

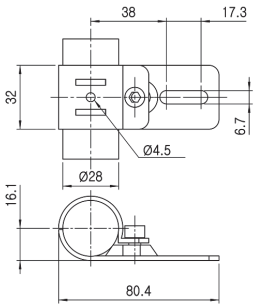

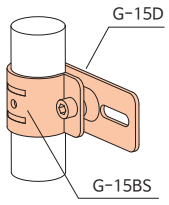

GA-15H



Material	Metal
G-15AH	1pcs
G-15BS	1pcs
M0610	1pcs

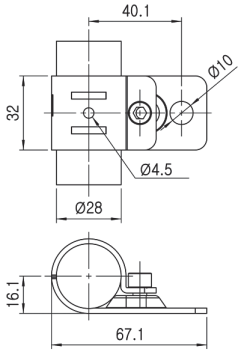

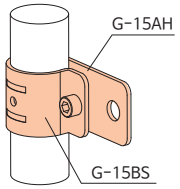

GA-15L



Material	Metal
G-15BL	1pcs
G-15DL	1pcs
M0615	1pcs
N06W-55	1pcs
PW06	1pcs

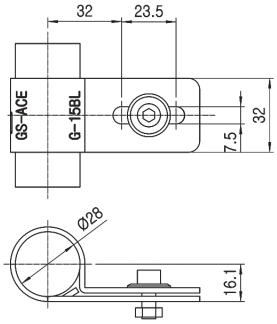

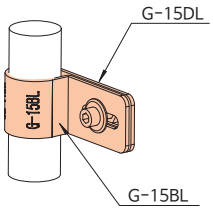

GA-15G



Material	Metal
G-15G	1pcs
G-15BS	1pcs
M0610	1pcs

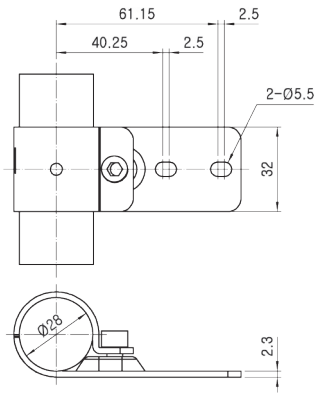

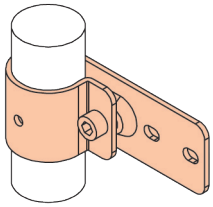

METAL JOINT ASSEMBLY FOR ∅28 (S-SERIES)

COLOR : ● BK ○ WZ ● NI ○ PI

Unit : mm

GA-16S

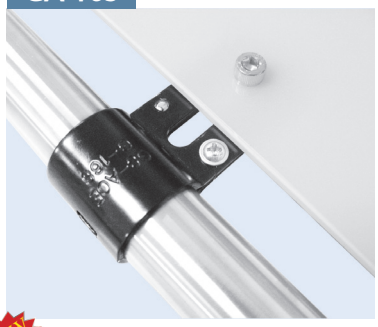

Material	Metal
G-16S	2pcs
PW8x25	2pcs

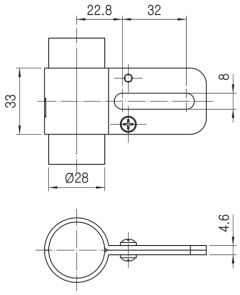

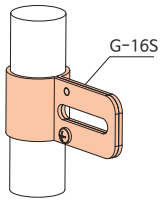

NEW GA-16D 5T Panel용



Material	Metal
G-16D	2pcs
M0615/N06	1set

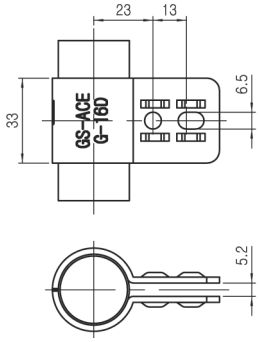

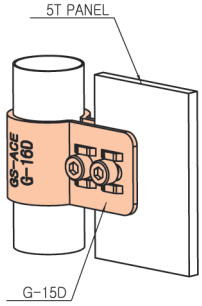

NEW GA-16E 10T Panel용



Material	Metal
G-16E	2pcs
M0620/N06	1set

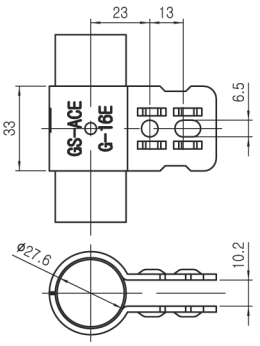

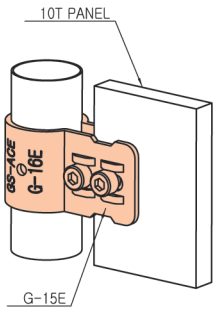

GA-17S



Material	Metal
G-17S	2pcs
GAP-12	1pcs
M0625/TN06	1set

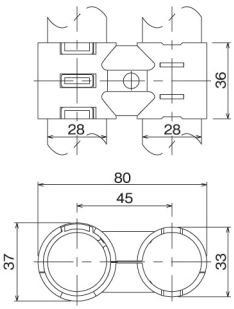

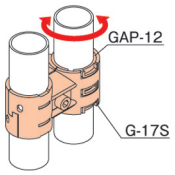

GA-17BS



Material	Metal
G-17BS	2pcs
GAP-12	1pcs
M0625/TN06	1set

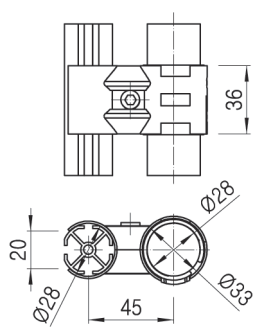

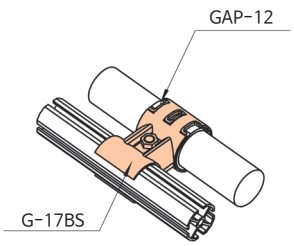

METAL JOINT ASSEMBLY FOR ∅28 (S-SERIES)

COLOR : ● BK ○ WZ ● NI ○ PI

Unit : mm

GA-18S



Material	Metal
G-18S	2pcs
GAP-12	2pcs
M0625/TN06	1set

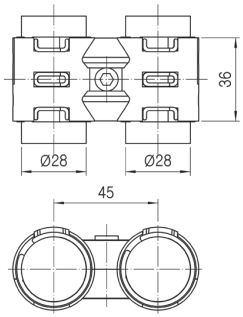

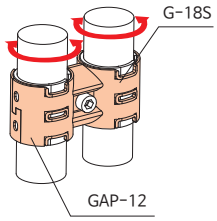

GA-20S



Material	Metal
G-20S	1pcs
G-1S	1pcs
M0625/TN06	1set

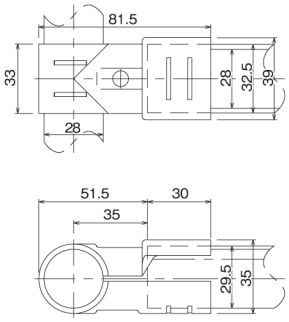

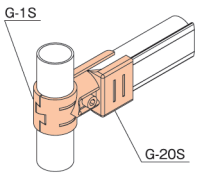

GA-23S

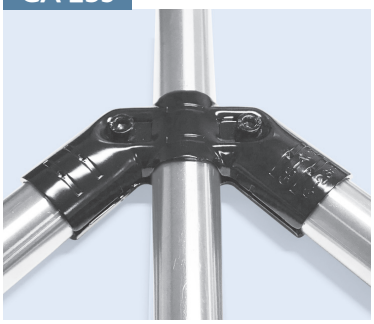

Material	Metal
G-23S	2pcs
M0625/TN06	2set

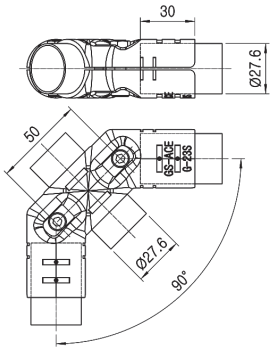

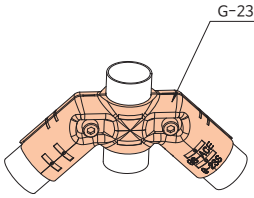

GA-24S



Material	Metal
G-24S	2pcs
GAP-12	1pcs
M0625/TN06	2 set

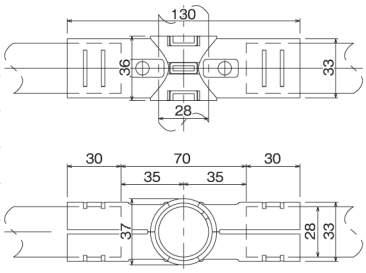

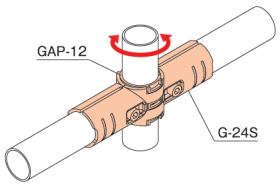

GA-25S



Material	Metal
G-25AS	1pcs
G-25BS	1pcs
GAP-12	1pcs
M0610	1pcs

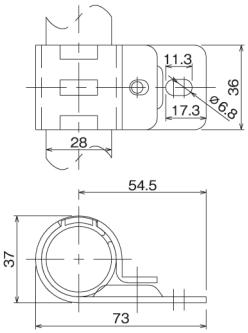

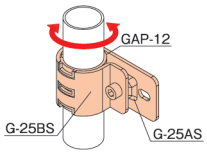

METAL JOINT ASSEMBLY FOR Ø28 (S-SERIES)

COLOR : ● BK ○ WZ ● NI ○ PI

Unit : mm

GA-25C



Material	Metal
G-25C	2pcs
GAP-12	1pcs
M0825/N06	2set

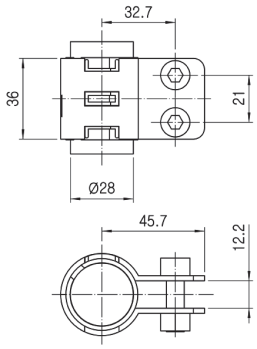

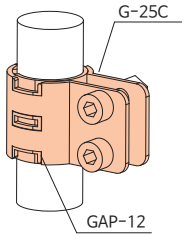

GA-27S

실용신안등록



Material	Metal
G-7CS	2pcs
G-7BS	2pcs
M0625/TN06	3set

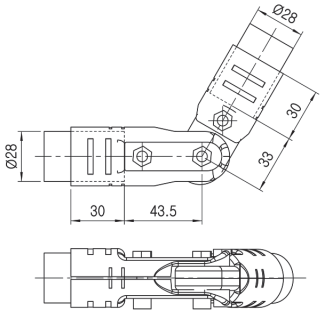

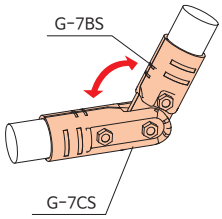

GA-28



Material	Metal
G-28	2pcs
M0625/TN06	1set

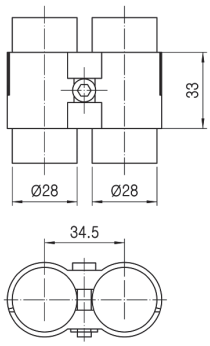

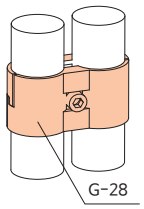

GA-30S



Material	Metal
G-30S	2pcs
M0625/TN06	1set

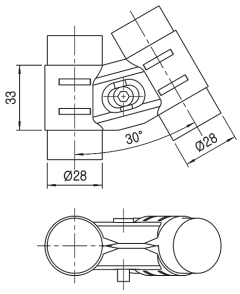

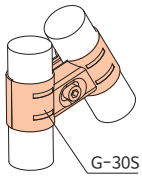

GA-34S

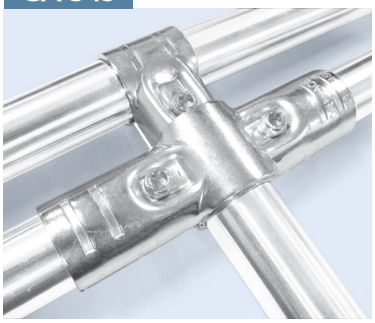

Material	Metal
G-34S	2pcs
M0625/TN06	2set

조인트 위에 체결할수 있는 조인트

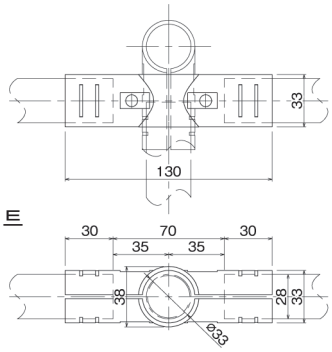

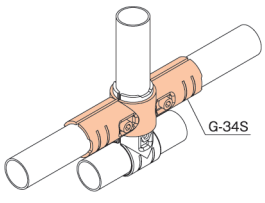

METAL JOINT ASSEMBLY FOR Ø28 (S-SERIES)

COLOR : ● BK ○ WZ ● NI ○ PI

Unit : mm

GA-35S

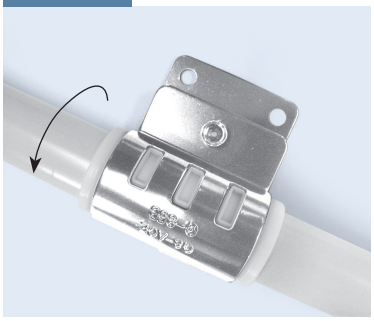

Material	Metal
G-35AS	1pcs
G-35BS	1pcs
GAP-56	1pcs
M0610	1pcs

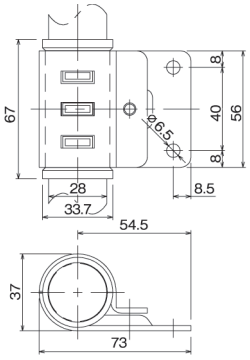

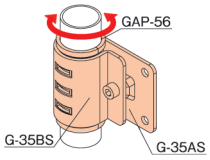

GA-38S



Material	Metal
G-38S	2pcs
M0625/TN06	1set

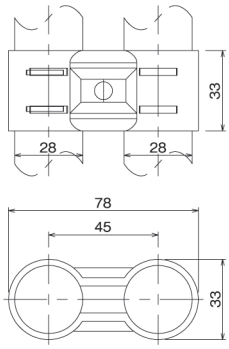

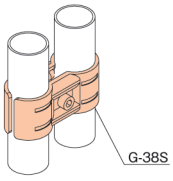

GA-44



Material	Metal
G-44	2pcs
M0625/TN06	1set

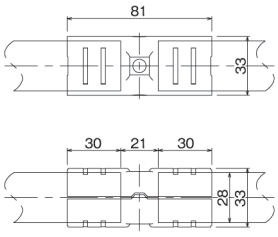

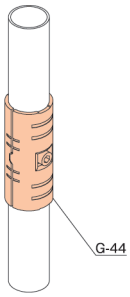

GA-45S



Material	Metal
G-45S	2pcs
M0625/TN06	1set

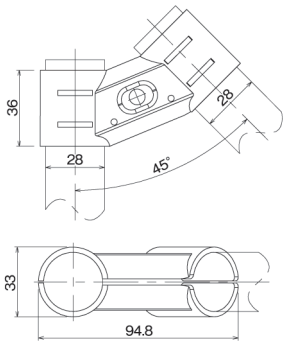

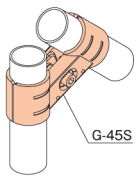

GA-54S

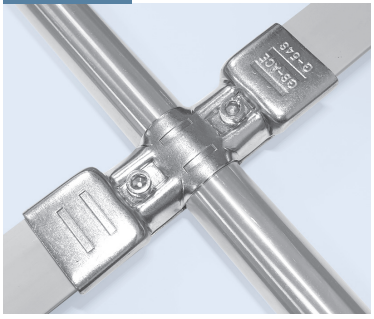

Material	Metal
G-54S	1pcs
G-4S	1pcs
M0625/TN06	2set

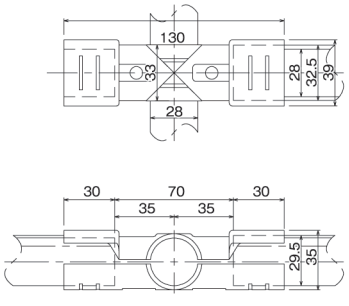

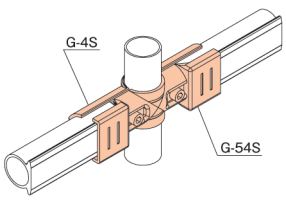

METAL JOINT ASSEMBLY FOR Ø28 (S-SERIES)

COLOR : ● BK ○ WZ ● NI ○ PI

Unit : mm

GA-55S



Material	Metal
G-22S	4pcs
GAP-12	1pcs
M0625/TN06	4set

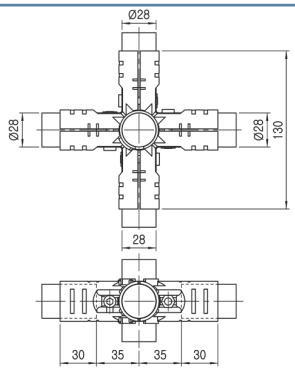

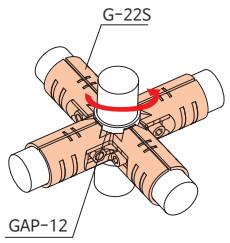

GA-60S



Material	Metal
G-60S	2pcs
M0625/TN06	1set

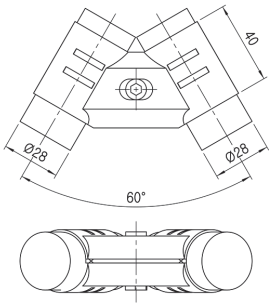

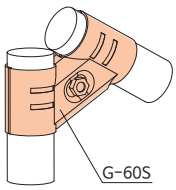

GA-65S Ø5 용



Material	Metal
G-65S	2pcs
M0610/TN06	1set

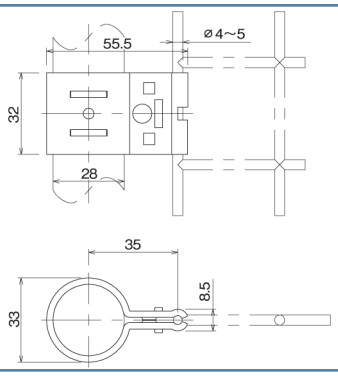

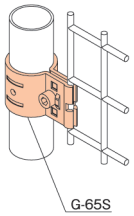

GA-65S-10 Ø10 용



Material	Metal
G-65S-10	2pcs
M0615/TN06	1set

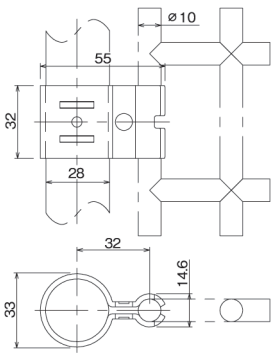

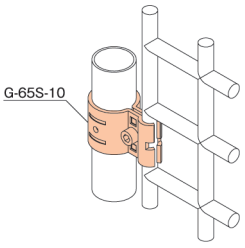

GA-66 재질 : Aluminium



Material	Aluminum
G-66	2pcs
M0625/TN06	1set

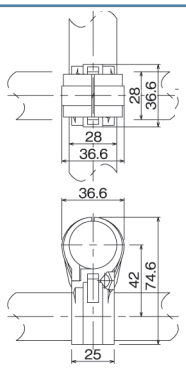

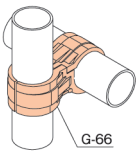

METAL JOINT ASSEMBLY FOR Ø28 (S-SERIES)

COLOR : ● BK ○ WZ ● NI ○ PI

Unit : mm

NEW

GA-66BS 재질 : Aluminium



Material	Aluminum
GA-66BS	2pcs
M0625/TN06	1set

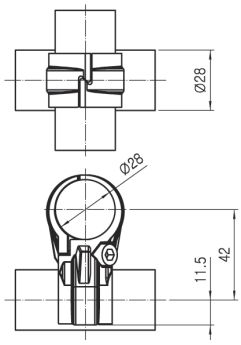

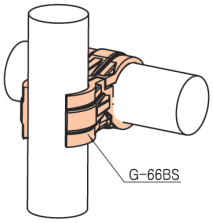

GA-75 Joint Stopper



Material	Metal
G-75A	1pcs
G-75B	1pcs
M0610	1pcs

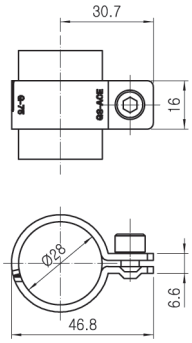

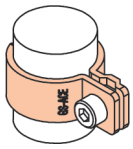

GA-90S



Material	Metal
G-90S	2pcs
M0625/TN06	1set

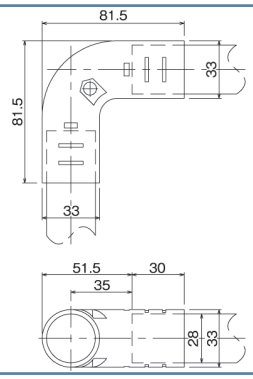

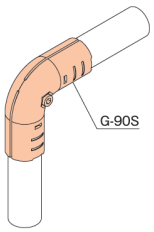

GA-101



Material	Metal
G-101	2pcs
M0625/TN06	1set

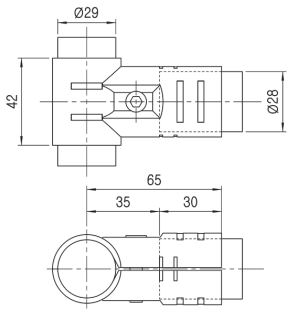

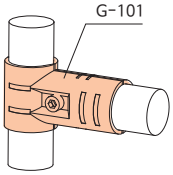

GA-102



Material	Metal
G-102	2pcs
M0625/TN06	1set

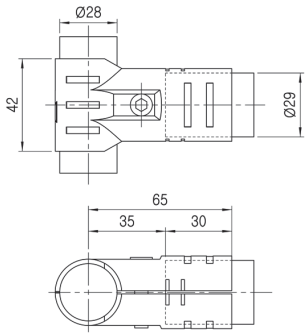

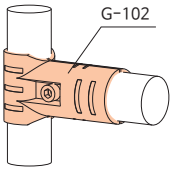

METAL JOINT ASSEMBLY FOR Ø28 (S-SERIES)

COLOR : ● BK ○ WZ ● NI ○ PI

Unit : mm

GA-103



Material	Metal
G-103	2pcs
M0625/TN06	1set

조인트 위에 체결할수 있는 조인트

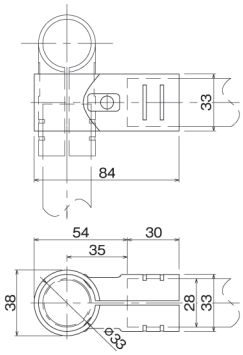

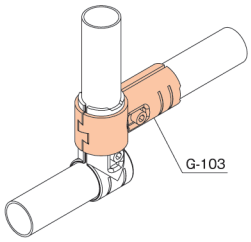

GA-104



Material	Metal
G-104	2pcs
M0625/TN06	1set

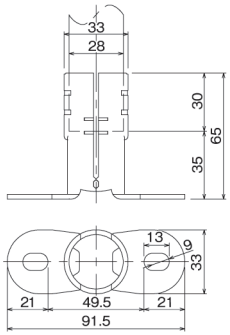

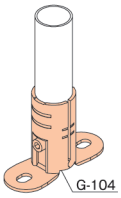

GA-105



Material	Metal
G-105	2pcs
M0625/TN06	1set

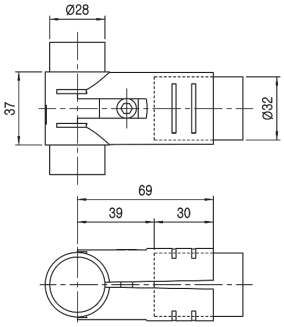

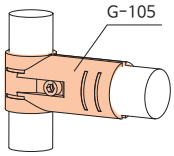

GA-106



Material	Metal
G-106	2pcs
M0625/TN06	1set

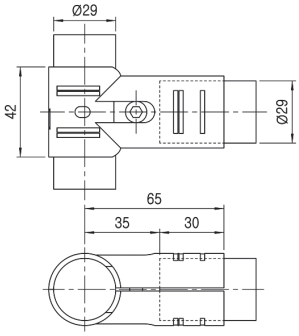

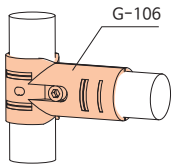

GA-110S

디자인등록



Material	Metal
G-110S	2pcs
M0625/TN06	2set

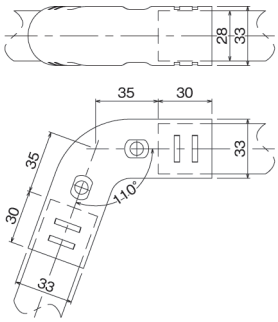

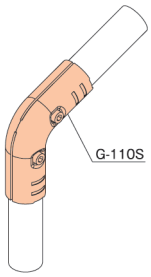

METAL JOINT ASSEMBLY FOR Ø28 (S-SERIES)

COLOR : ● BK ○ WZ ● NI ○ PI

Unit : mm

GA-135S



Material	Metal
G-135S	2pcs
M0625/TN06	2set

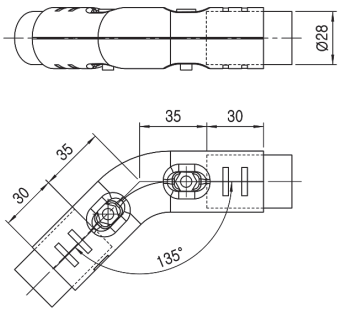

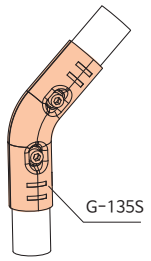

GA-160S



Material	Metal
G-160S	2pcs
M0625/TN06	2 set

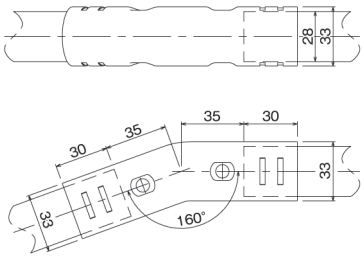

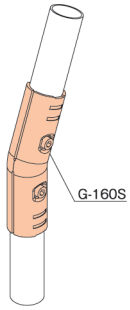

GA-301



Material	Steel
G-301	2pcs
M0625/TN06	1 set

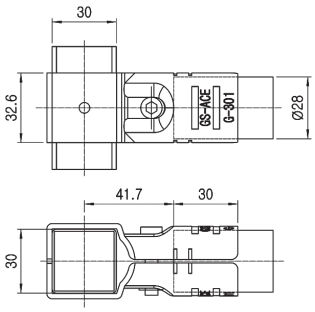

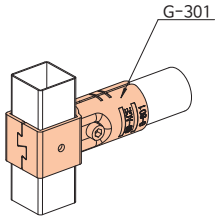

PLASTIC JOINTS

COLOR : Ivory (I) Gray(G) Green(N) Esd(E)

Unit : mm

GAP-1 Plastic Joint

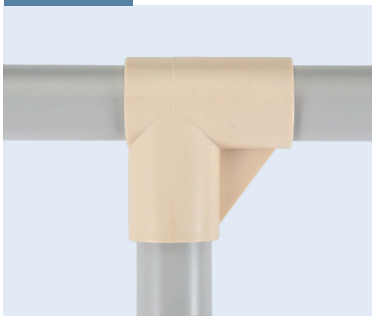

Material	ASA
Weight	0.030kg
Q'ty/Box	150pcs

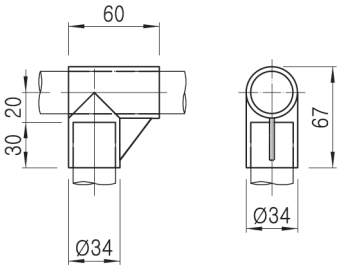

GAP-2A Plastic Joint

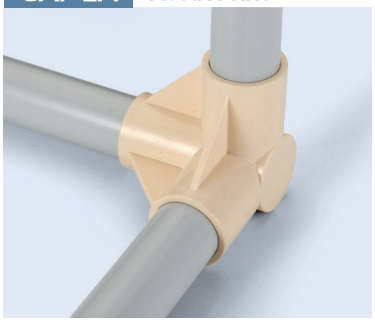

Material	ASA
Weight	0.045kg
Q'ty/Box	75pcs

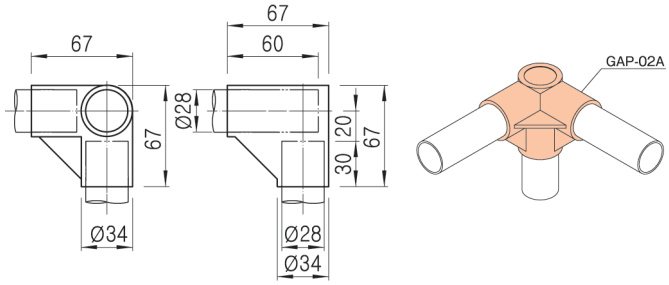

GAP-2B Plastic Joint (관통형)



Material	ASA
Weight	0.048kg
Q'ty/Box	75pcs

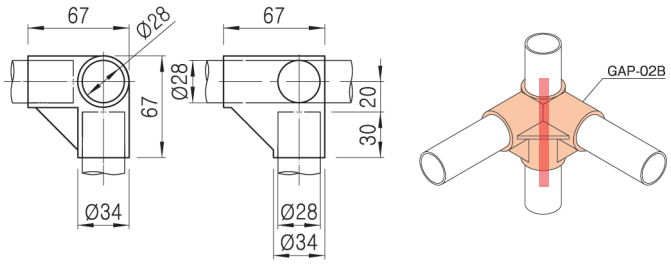

NEW

GAP-2C Plastic Joint (관통형)

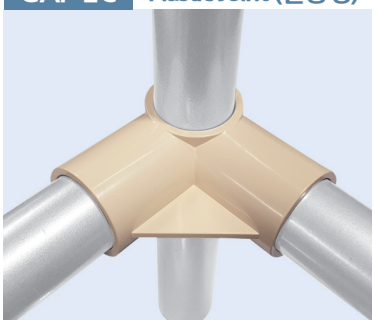

Material	ABS
Weight	0.036kg
Q'ty/Box	150pcs

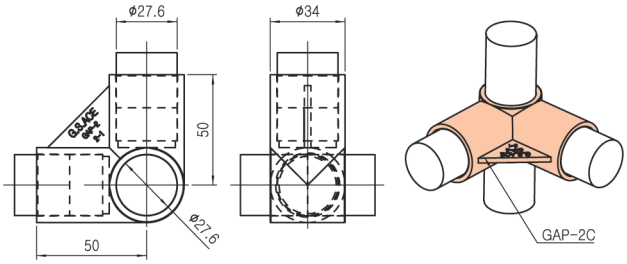

GAP-3 Outer Cap



Material	ASA
Weight	0.009kg
Q'ty/Box	900pcs

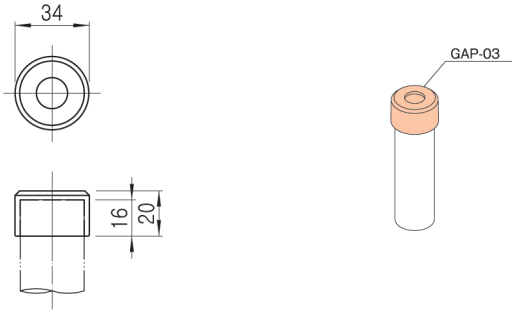

PLASTIC JOINTS

COLOR : Ivory (I) Gray (G) Green (N) Esd (E)

Unit : mm

GAP-4P Inner Cap



Material	LDPE
Weight	0.003kg
Q'ty/Box	1500pcs

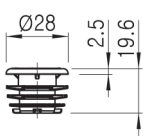

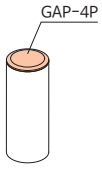

GAP-4C/4S Inner Cap



Material	LDPE
Weight	0.003kg
Q'ty/Box	1500pcs

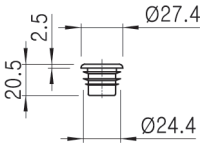

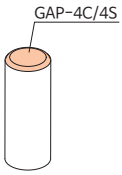

GAP-4R Rubber Cap



Material	TPU
Weight	0.009kg
Q'ty/Box	900pcs

* Color : BK

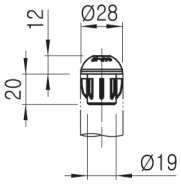

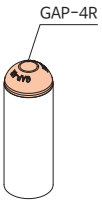

GAP-5 Plastic Joint Corner



Material	ASA
Weight	0.032kg
Q'ty/Box	150pcs

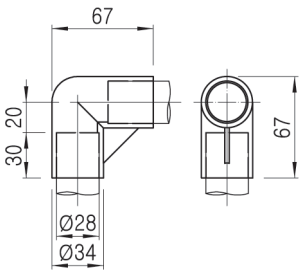

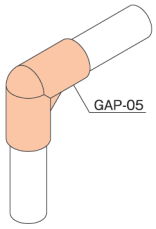

GAP-6 Label Holder

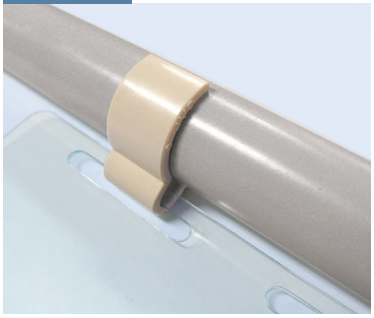

Material	ABS
Weight	0.005kg
Q'ty/Box	1200pcs

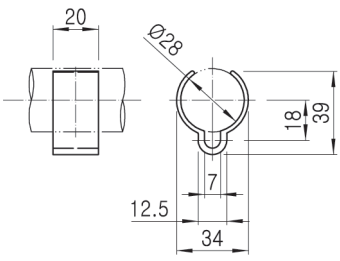

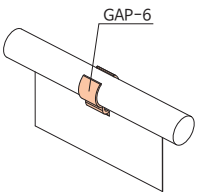

PLASTIC JOINTS

COLOR : Ivory (I) Gray (G) Green (N) Esd (E)

Unit : mm

GAP-6B Label Holder



Material	ABS
Weight	0.005kg
Q'ty/Box	1200pcs

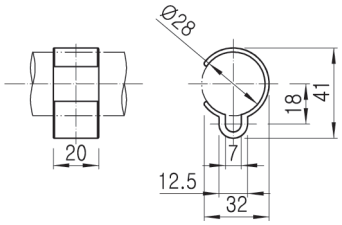

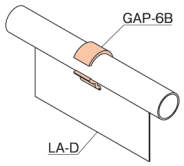

GAP-7 Plastic Joint

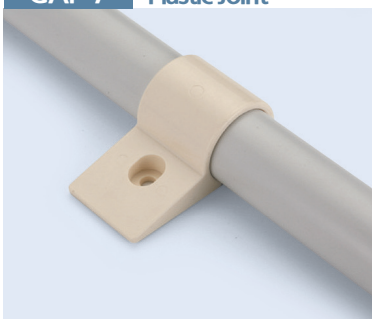

Material	ABS
Weight	0.011kg
Q'ty/Box	450pcs

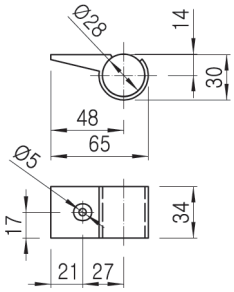

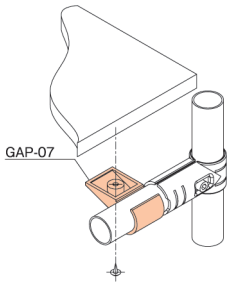

GAP-8 Horizontal Holder

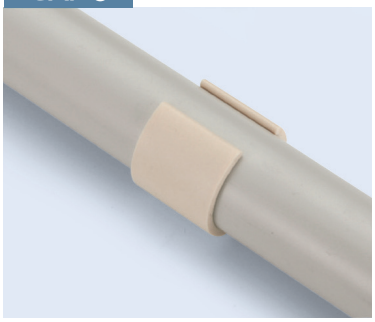

Material	ABS
Weight	0.005kg
Q'ty/Box	1200pcs

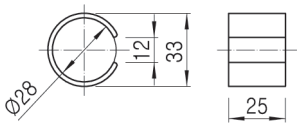

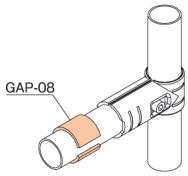

GAP-8FN Horizontal Holder (Flat Type)

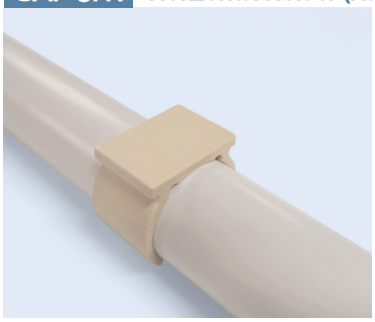

Material	ABS
Weight	0.005kg
Q'ty/Box	1200pcs

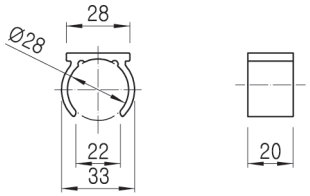

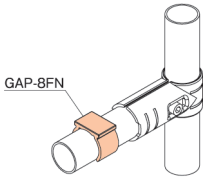

GAP-9C-07 Grip Bushing (Coating Pipe:Ø28×T0.7)



Material	NYLON66
Weight	0.016kg
Q'ty/Box	450pcs

* Color : BK

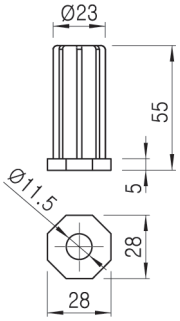

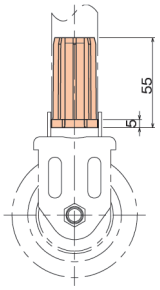

PLASTIC JOINTS

COLOR : Ivory (I) Gray G Green N Esd E

Unit : mm

GAP-9C-09 Grip Bushing (Coating Pipe:Ø28×T0.9)

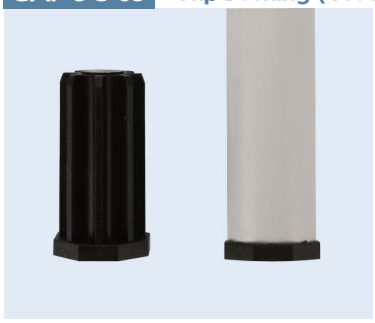

Material	NYLON66
Weight	0.016kg
Q'ty/Box	450pcs

* Color : BK

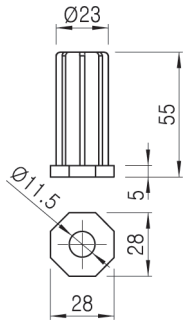

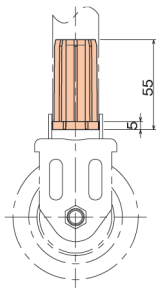

GAP-9S-07 Grip Bushing (STS Pipe:Ø28×T0.7)



Material	NYLON66
Weight	0.016kg
Q'ty/Box	450pcs

* Color : BK

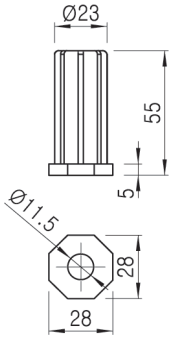

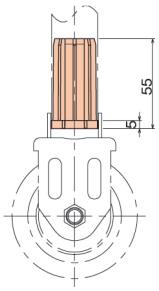

GAP-10R Plastic Joint (손잡이 우측)

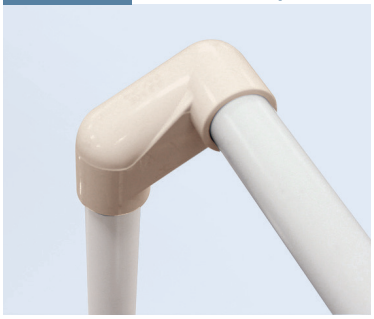

Material	ASA
Weight	0.042kg
Q'ty/Box	120pcs

GAP-10L Plastic Joint (손잡이 좌측)



Material	ASA
Weight	0.042kg
Q'ty/Box	120pcs

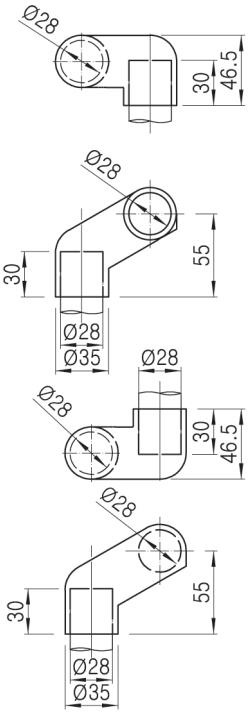

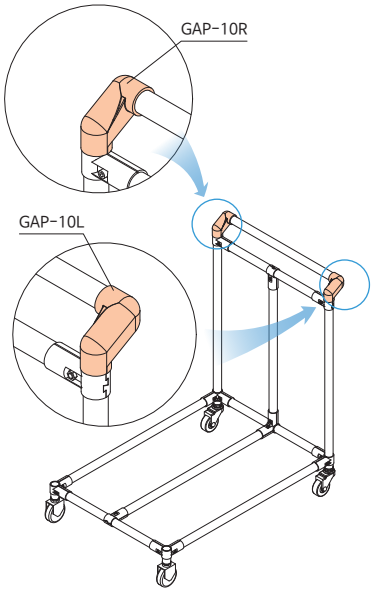

GAP-11 Taper Edge



Material	ABS
Weight	0.005kg
Q'ty/Box	250pcs

Box 등 이동시 Joint 에 걸림을
방지하기 위한 제품임

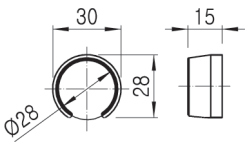

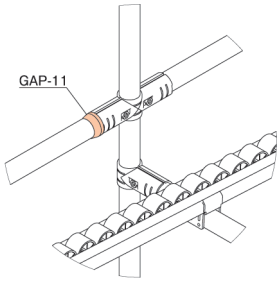

PLASTIC JOINTS

COLOR : Ivory (I) Gray(G) Green(N) Esd(E)

Unit : mm

GAP-12 Sleeve (For GA-12S/17S/18S/24S/25S)



Material	PE
Weight	0.007kg
Q'ty/Box	600pcs

* Color : White

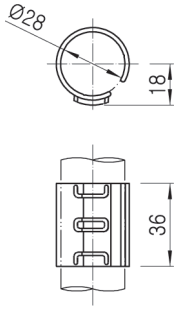

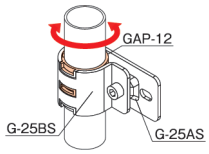

GAP-13 Plastic Joint Corner



Material	ABS
Weight	0.059kg
Q'ty/Box	75pcs

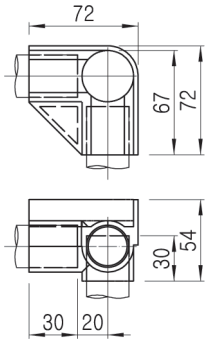

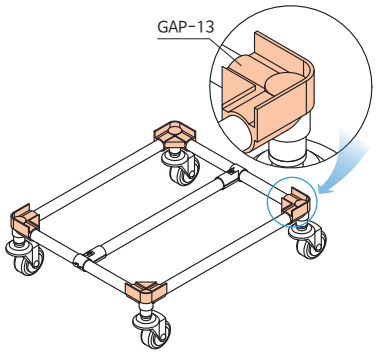

GAP-14 Plastic Joint Corner Cushion Type



Material	ASA
Weight	0.075kg
Q'ty/Box	75pcs

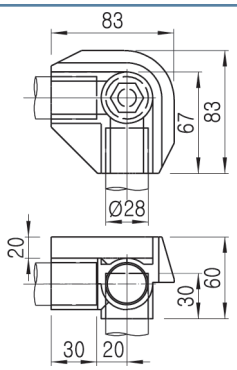

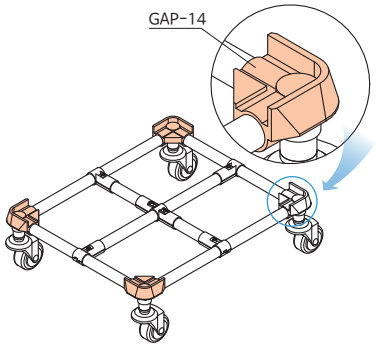

GAP-15 Sheet Holder



Material	ABS
Weight	0.003kg
Q'ty/Box	1500pcs

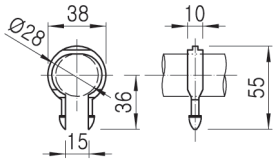

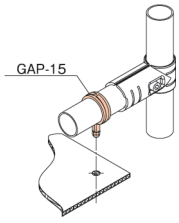

GAP-16 Plastic Joint

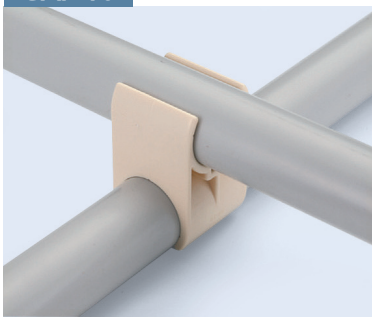

Material	ASA
Weight	0.018kg
Q'ty/Box	300pcs

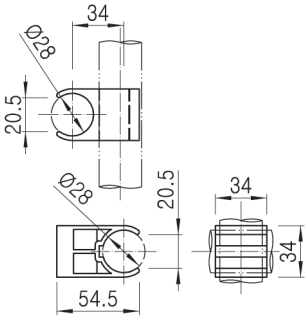

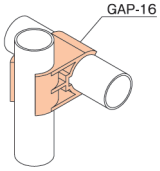

PLASTIC JOINTS

COLOR : Ivory (I) Gray (G) Green (N) Esd (E)

Unit : mm

GAP-17 Plastic Joint



Material	ABS
Weight	0.014kg
Q'ty/Box	400pcs

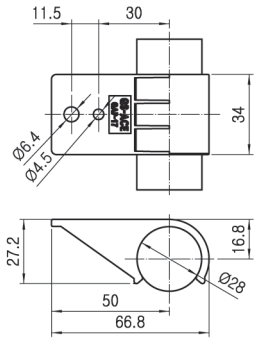

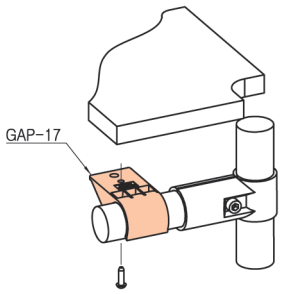

GAP-18A Plastic Joint (한쪽 막힘)



Material	ASA
Weight	0.023kg
Q'ty/Box	240pcs

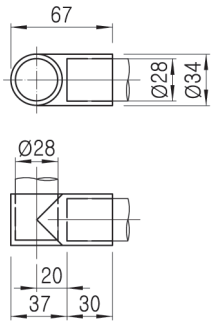

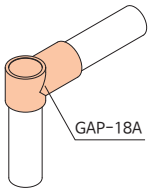

GAP-18B Plastic Joint

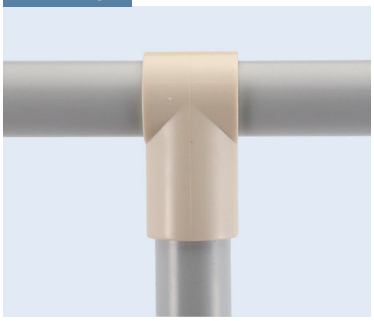

Material	ASA
Weight	0.022kg
Q'ty/Box	240pcs

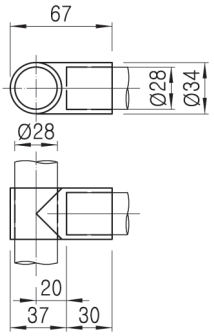

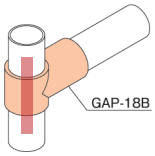

GAP-19 Plastic Joint

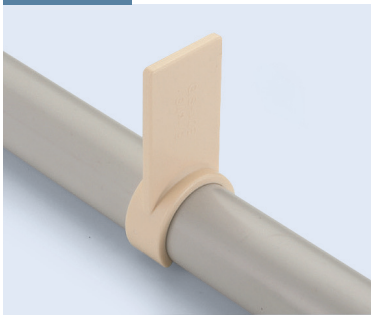

Material	ASA
Weight	0.009kg
Q'ty/Box	750pcs

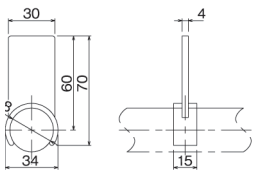

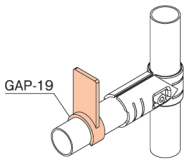

GAP-20 Name Plate Holder (NP-B 및 NP-M과 조립하여 사용)

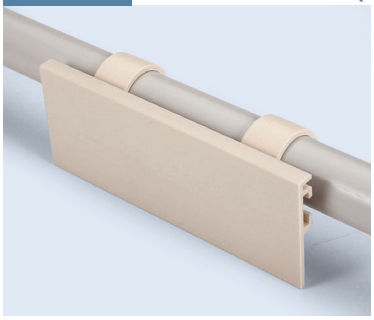

Material	ABS
Weight	0.006kg
Q'ty/Box	1200pcs

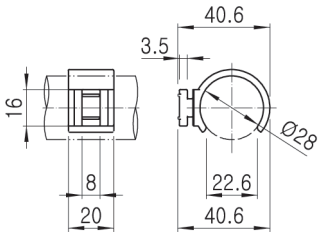

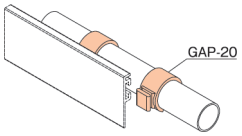

PLASTIC JOINTS

COLOR : Ivory (I) Gray (G) Green (N) Esd (E)

Unit : mm

NEW GAP-20C Name Plate Holder (NP-B 및 NP-M과 조립하여 사용)

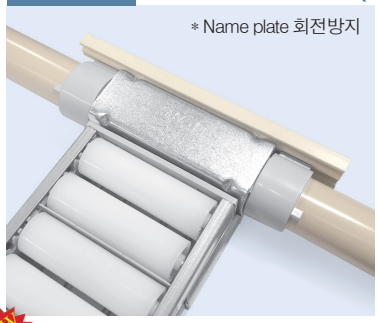

* Name plate 회전방지

Material	ABS
Weight	0.006kg
Q'ty/Box	900pcs

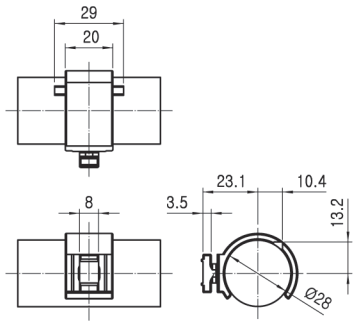

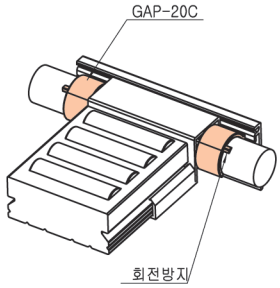

NEW GAP-20D Name Plate Holder (NP-B 및 NP-M과 조립하여 사용)

Ø28 AL Pipe용

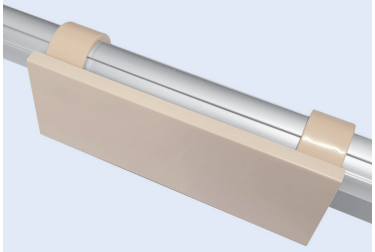

Material	ABS
Weight	0.006kg
Q'ty/Box	1200pcs

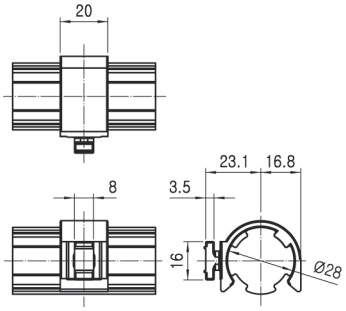

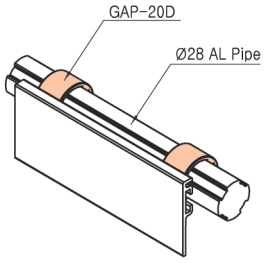

GAP-23 Plastic Joint

Bolt & Nut 포함

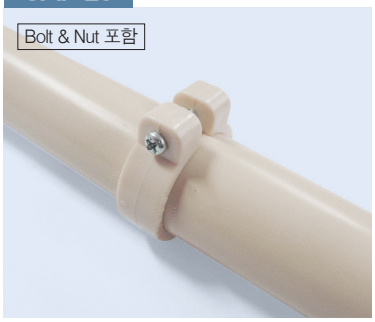

Material	ABS
Weight	0.020kg
Q'ty/Box	1500pcs

Bolt : M3x20
Nut : M3

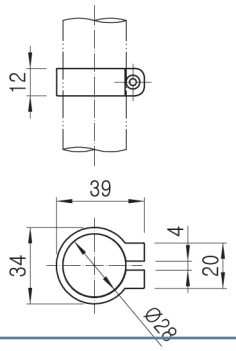

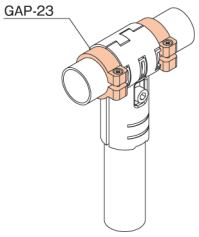

GAP-24A Plastic Joint

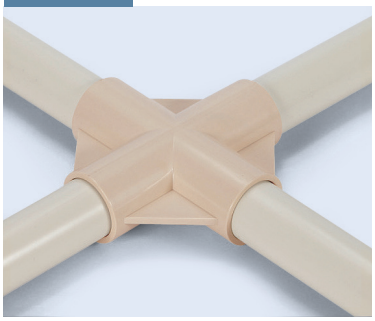

Material	ASA
Weight	0.060kg
Q'ty/Box	75pcs

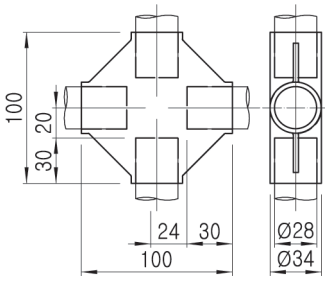

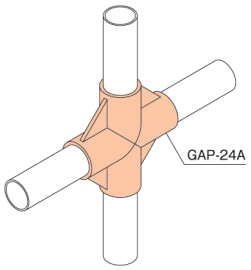

GAP-24B Plastic Joint (관통형)



Material	ASA
Weight	0.057kg
Q'ty/Box	75pcs

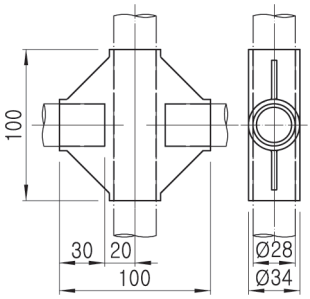

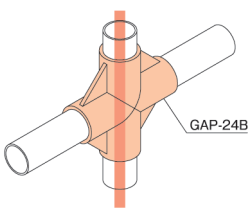

PLASTIC JOINTS

COLOR : Ivory (I) Gray (G) Green (N) Esd (E)

Unit : mm

GAP-25A Plastic Joint



Material	ASA
Weight	0.075kg
Q'ty/Box	45pcs

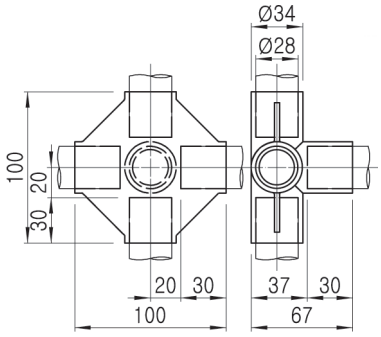

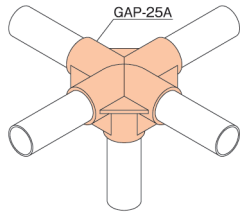

GAP-25B Plastic Joint (관통형)



Material	ASA
Weight	0.072kg
Q'ty/Box	45pcs

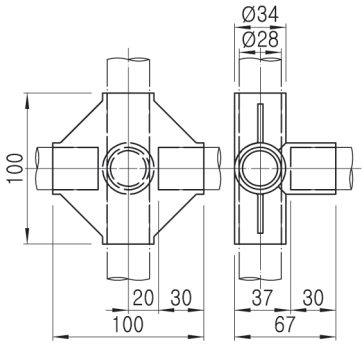

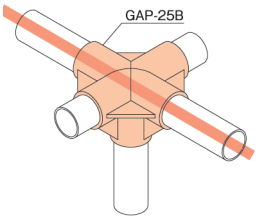

GAP-26A Plastic Joint



Material	ASA
Weight	0.055kg
Q'ty/Box	75pcs

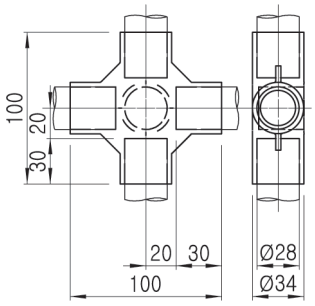

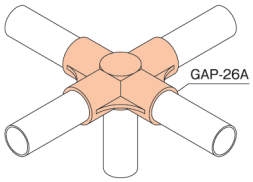

GAP-26B Plastic Joint (관통형)



Material	ASA
Weight	0.054kg
Q'ty/Box	75pcs

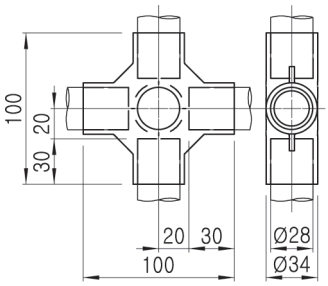

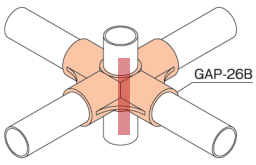

GAP-27A Plastic Joint



Material	ASA
Weight	0.035kg
Q'ty/Box	150pcs

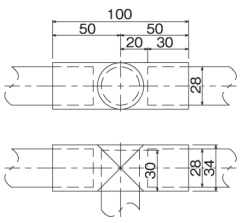

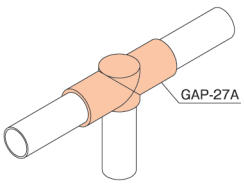

PLASTIC JOINTS

COLOR : Ivory (I) Gray (G) Green (N) Esd (E)

Unit : mm

GAP-27B Plastic Joint (관통형)



Material	ASA
Weight	0.033kg
Q'ty/Box	150pcs

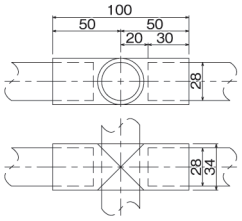

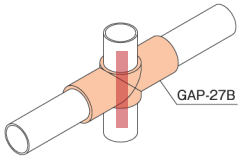

GAP-28A Plastic Joint



Material	ASA
Weight	0.046kg
Q'ty/Box	90pcs

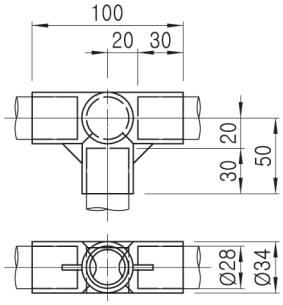

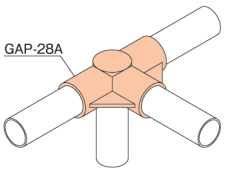

GAP-28B Plastic Joint (관통형)



Material	ASA
Weight	0.044kg
Q'ty/Box	90pcs

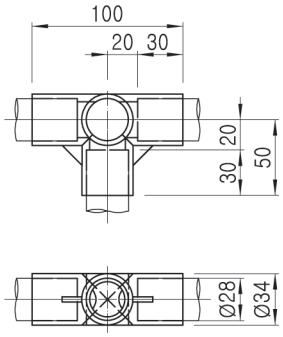

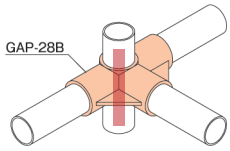

GAP-29A Plastic Joint



Material	ASA
Weight	0.045kg
Q'ty/Box	90pcs

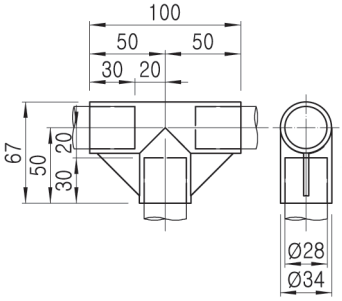

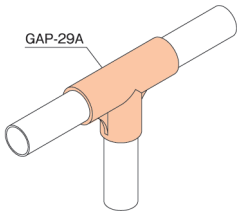

GAP-29B Plastic Joint (관통형)



Material	ASA
Weight	0.043kg
Q'ty/Box	90pcs

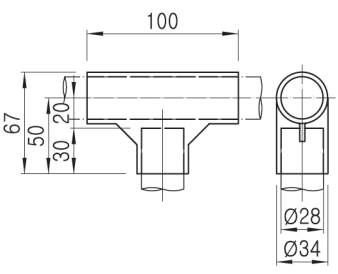

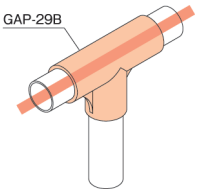

PLASTIC JOINTS

COLOR : Ivory (I) Gray (G) Green (N) Esd (E)

Unit : mm

GAP-30A Plastic Joint



Material	ASA
Weight	0.026kg
Q'ty/Box	210pcs

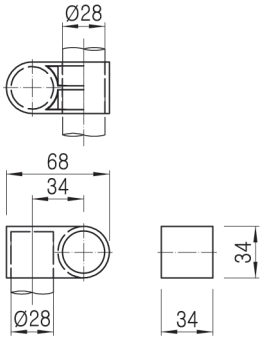

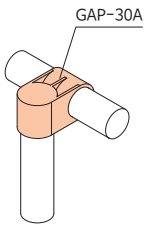

GAP-30B Plastic Joint



Material	ASA
Weight	0.025kg
Q'ty/Box	210pcs

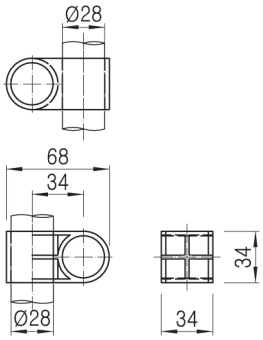

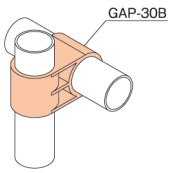

GAP-31 Plastic Joint



Material	ASA
Weight	0.020kg
Q'ty/Box	210pcs

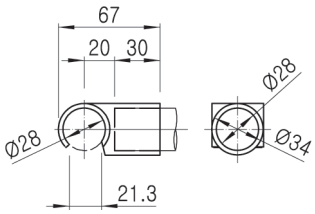

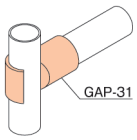

GAP-34 Plastic Joint



Material	ASA
Weight	0.014kg
Q'ty/Box	400pcs

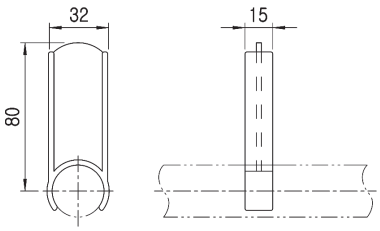

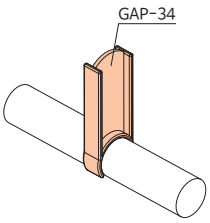

GAP-35 Plastic Joint

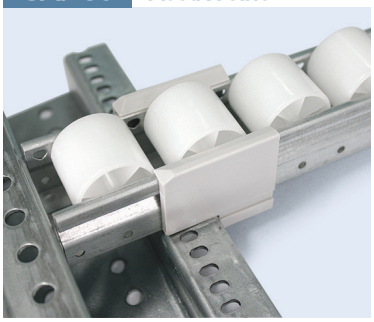

Material	NYLON66
Weight	0.015kg
Q'ty/Box	300pcs

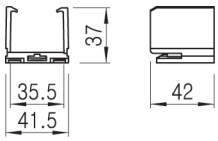

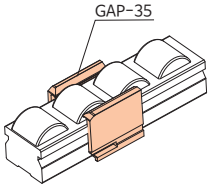

PLASTIC JOINTS

COLOR : Ivory (I) Gray(G) Green(N) Esd(E)

Unit : mm

GAP-37A Plastic Joint

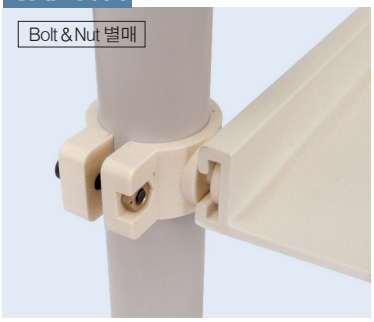

Material	ABS
Weight	0.011kg
Q'ty/Box	600pcs

* Bolt : M4x20
* Nut : M4

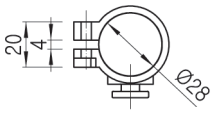

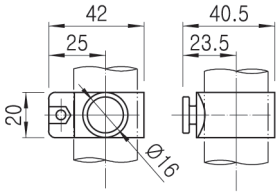

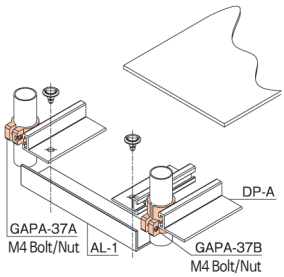

GAP-37B Plastic Joint



Material	ABS
Weight	0.019kg
Q'ty/Box	300pcs

* Bolt : M4x20
* Nut : M4

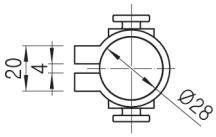

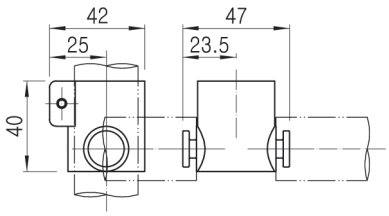

GAP-39 Plastic Joint



Material	PP
Weight	0.047kg
Q'ty/Box	120pcs

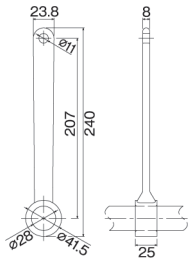

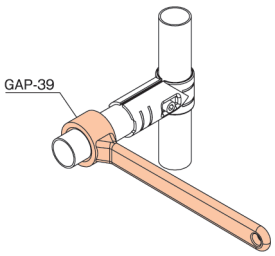

GAP-40 Plastic Joint



Material	NYLON66
Weight	0.034kg
Q'ty/Box	150pcs

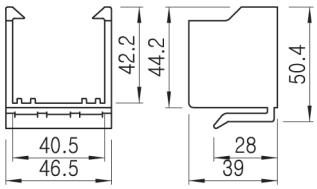

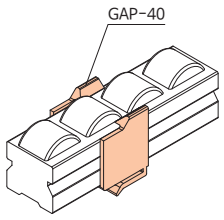

GAP-41 Plastic Joint



Material	ASA
Weight	0.030kg
Q'ty/Box	150pcs

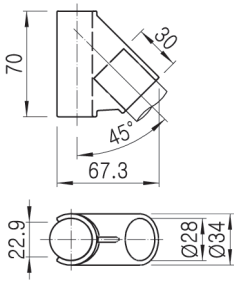

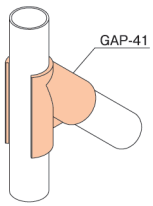

PLASTIC JOINTS

COLOR : Ivory (I) Gray (G) Green (N) Esd (E)

Unit : mm

GAP-42 Plastic Joint



Material	ASA
Weight	0.045kg
Q'ty/Box	90pcs

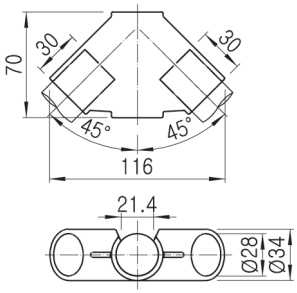

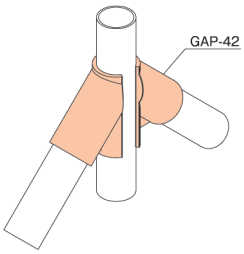

GAP-43 Plastic Joint



Material	NYLON6
Weight	0.028kg
Q'ty/Box	150pcs

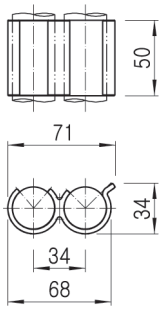

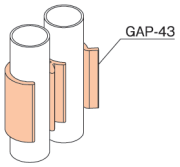

GAP-44 Sleeve (For GA-12S/17S/18S/24S/25S)



Material	PE
Weight	0.012kg
Q'ty/Box	200pcs

* Color : White

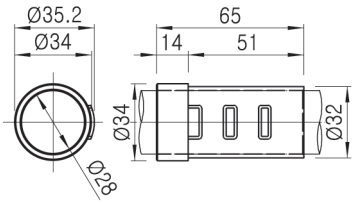

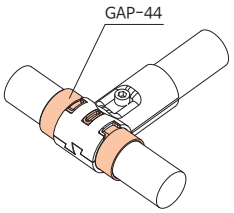

GAP-45A Plastic Joint



Material	ASA
Weight	0.060kg
Q'ty/Box	75pcs

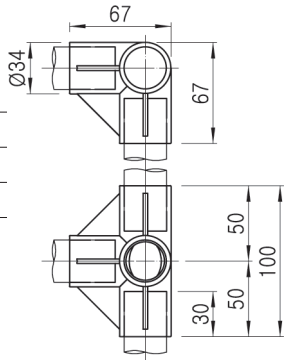

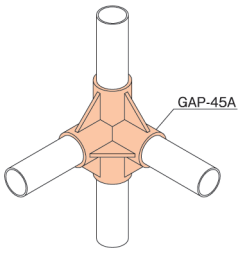

GAP-45B Plastic Joint (관통형)



Material	ASA
Weight	0.060kg
Q'ty/Box	75pcs

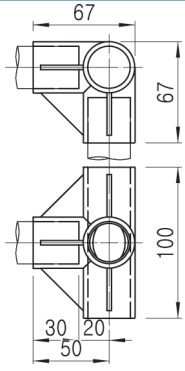

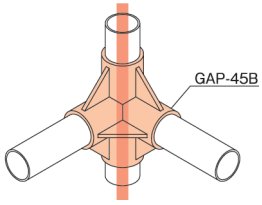

PLASTIC JOINTS

COLOR : Ivory (I) Gray(G) Green(N) Esd(E)

Unit : mm

GAP-46 Plastic Joint



Material	ABS
Weight	0.013kg
Q'ty/Box	450pcs

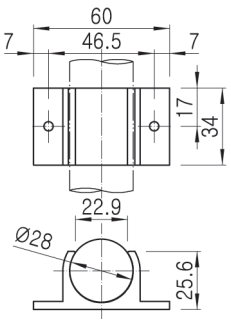

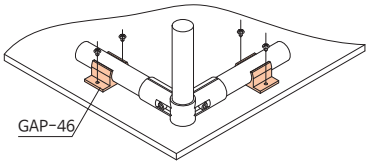

GAP-47 Plastic Joint (길이 조정)



Material	ABS
Weight	0.030kg
Q'ty/Box	180pcs

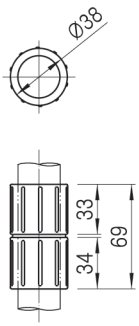

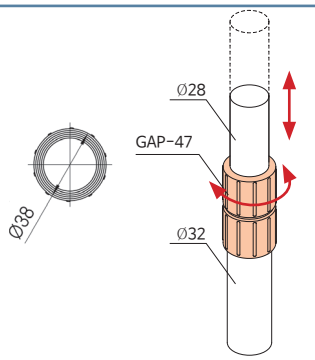

GAP-48 Roller Conveyor Holder (Single)



Material	ASA
Weight	0.013kg
Q'ty/Box	500pcs

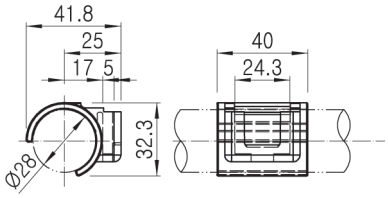

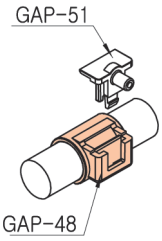

GAP-49 Roller Conveyor Holder (Double)



Material	ASA
Weight	0.017kg
Q'ty/Box	400pcs

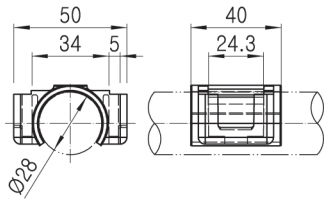

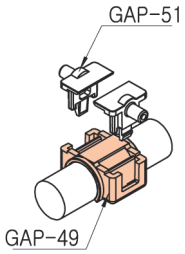

GAP-50 Roller Conveyor Cap (Without Bearing)



Material	POM
Weight	0.008kg
Q'ty/Box	1200pcs

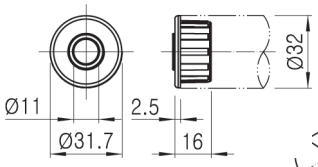

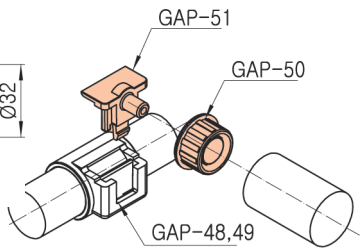

PLASTIC JOINTS

COLOR : Ivory (I) Gray G Green N Esd E

Unit : mm

GAP-51 Roller Conveyor Support



Material	POM
Weight	0.007kg
Q'ty/Box	1200pcs

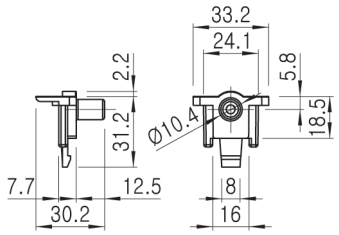

GAP-52A Roller Conveyor Cap (With Bearing)



Material	ABS
Weight	0.013kg
Q'ty/Box	1500pcs

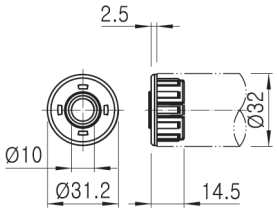

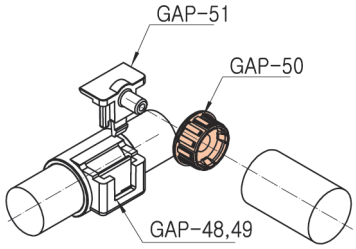

GAP-53 Plastic Joint



Material	ASA
Weight	0.014kg
Q'ty/Box	450pcs

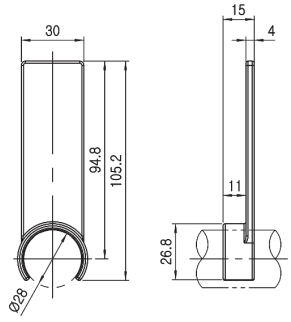

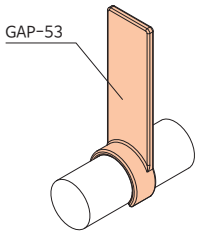

GAP-54 Plastic Joint



Material	ASA
Weight	0.025kg
Q'ty/Box	150pcs

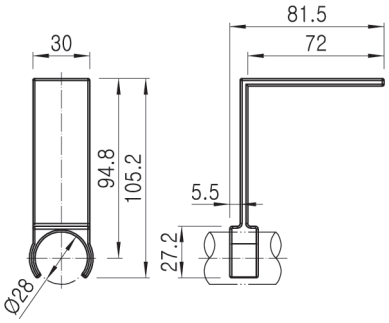

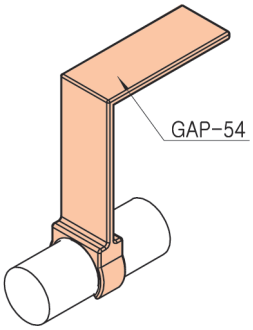

GAP-55 Name Plate Holder (NP-B 및 NP-M과 조립하여 사용)

Bolt & Nut 별매

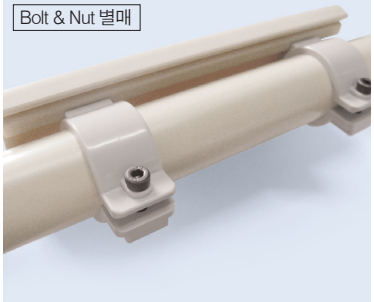

Material	ABS
Weight	0.009kg
Q'ty/Box	750pcs

* Bolt : M4x20
* Nut : M4

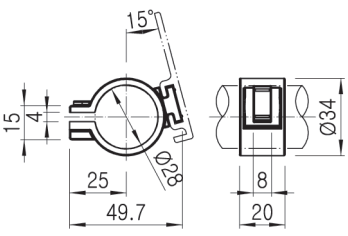

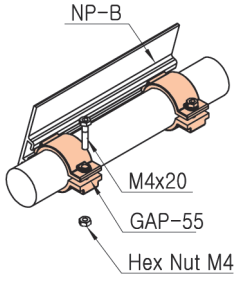

PLASTIC JOINTS

COLOR : Ivory (i) Gray G Green N Esd E

Unit : mm

GAP-56 Sleeve(For GA-35S)

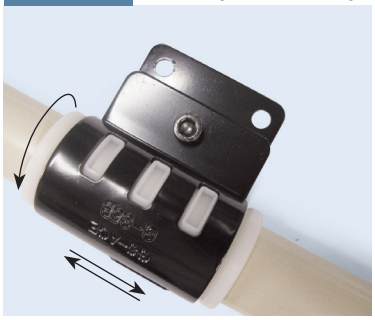

Material	PE
Weight	0.010kg
Q'ty/Box	300pcs

* Color : White

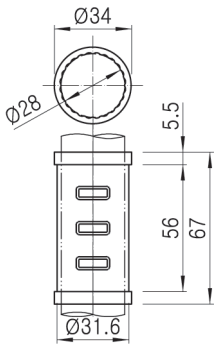

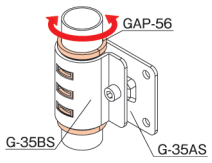

GAP-58 Name Plate Holder (NP-F와 조립하여 사용)

*Name Plate 회전방지



Material	PVC
Weight	0.008kg
Q'ty/Box	900pcs

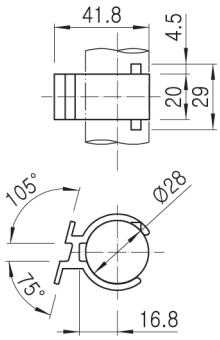

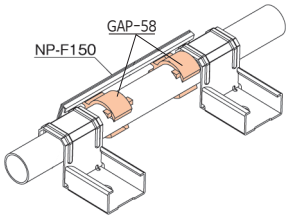

GAP-61 Plastic Joint

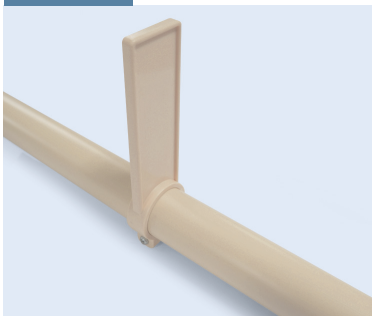

Material	ABS
Weight	0.015kg
Q'ty/Box	400pcs

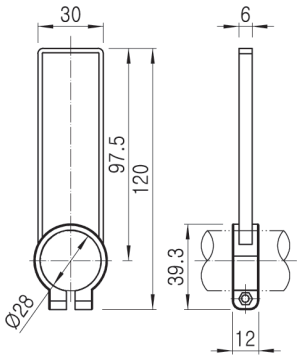

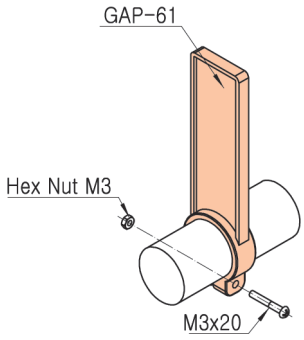

GAP-64 Corner Support Joint

특허등록



Material	ASA
Weight	0.165kg
Q'ty/Box	38pcs

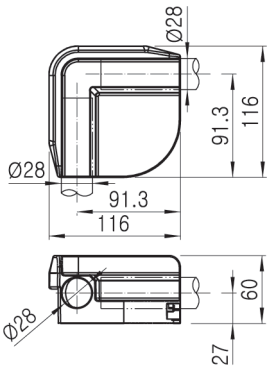

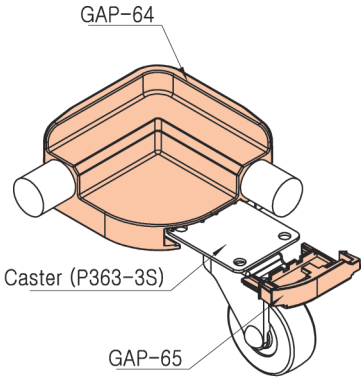

GAP-65 Corner Support Cap

특허등록



Material	ABS
Weight	0.015kg
Q'ty/Box	400pcs

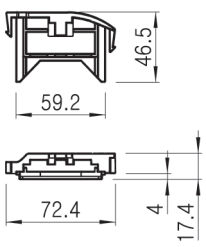

PLASTIC JOINTS

COLOR : Ivory (I) Gray (G) Green (N) Esd (E)

Unit : mm

GAP-66 Plastic Joint



Material	ABS
Weight	0.022kg
Q'ty/Box	200pcs

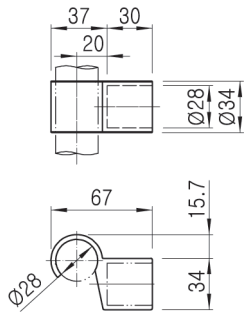

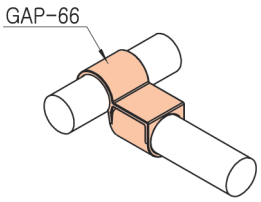

GAP-71 Plastic Joint

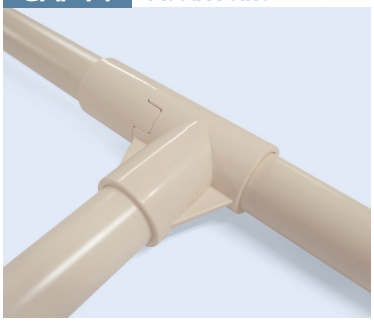

Material	ASA
Weight	0.029kg
Q'ty/Box	150pcs

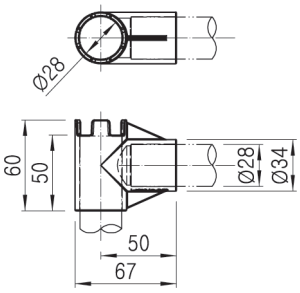

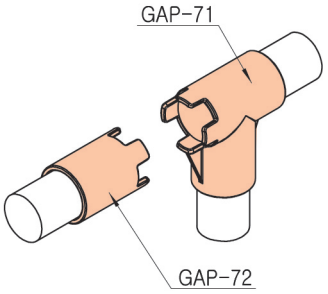

GAP-72 Plastic Joint

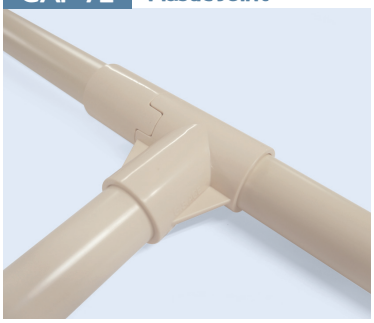

Material	ASA
Weight	0.014kg
Q'ty/Box	300pcs

GAP-71번을 Pipe에 고정후 GAP-72번을 해제후 회전하여 사용하면 90도 고정이 됨

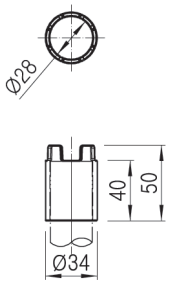

PLASTIC JOINTS

COLOR : Ivory (I) Gray (G) Green (N) Esd (E)

Unit : mm

GAP-73 Plastic Latch

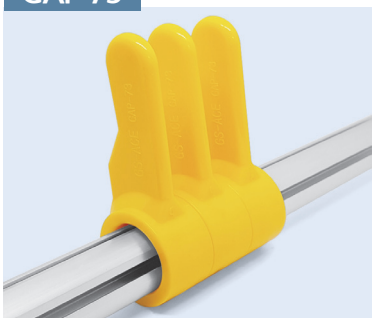

Material	TPU
Weight	0.033kg
Q'ty/Box	300pcs

* Color : Yellow

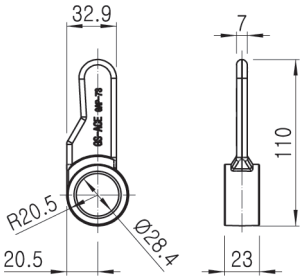

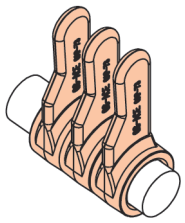

GAP-74A Plastic Latch

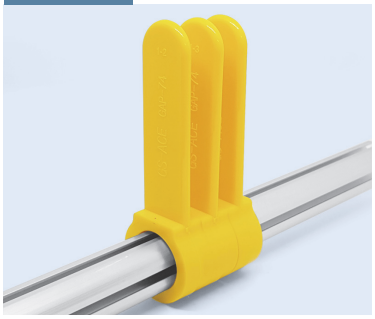

Material	TPU
Weight	0.028kg
Q'ty/Box	300pcs

* Color : Yellow

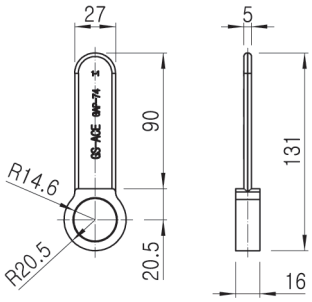

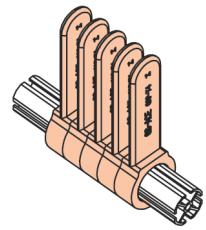

GAP-74B Plastic Latch

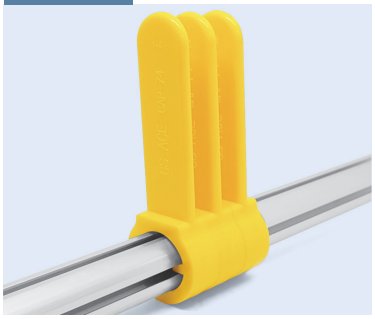

Material	TPU
Weight	0.028kg
Q'ty/Box	300pcs

* Color : Yellow

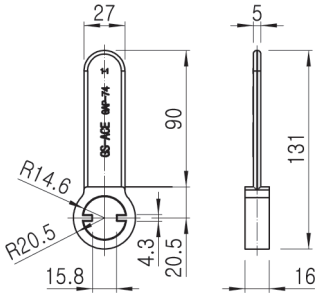

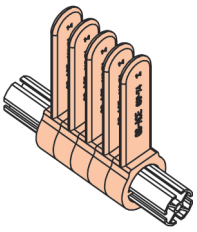

GAP-75 Plastic Latch

Bolt & Nut 별매

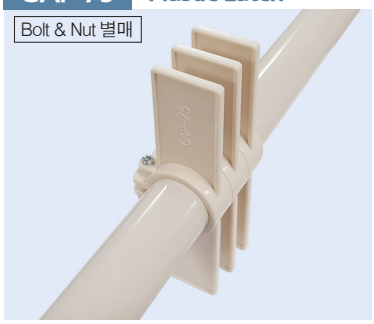

Material	ABS
Weight	0.012kg
Q'ty/Box	400pcs

* Bolt : M3x20
* Nut : M3

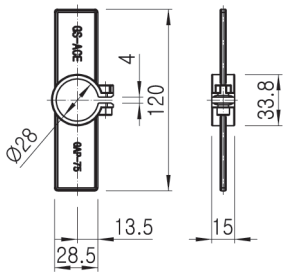

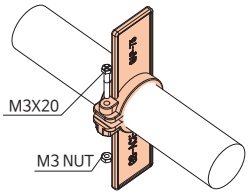

GAPA-76A Swivel Plastic Joint Ass'y

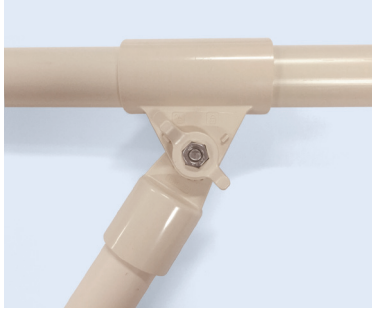

Material	ASA
Weight	0.015kg
Q'ty/Box	100pcs

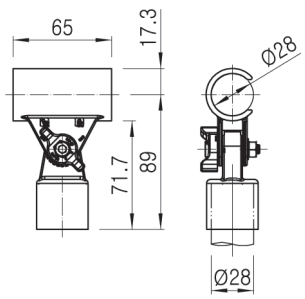

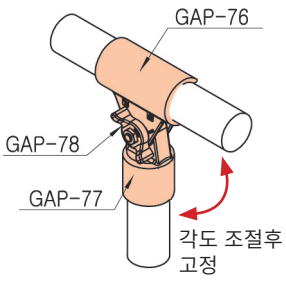

PLASTIC JOINTS

COLOR : Ivory (I) Gray (G) Green (N) Esd (E)

Unit : mm

GAP-79 Plastic Latch

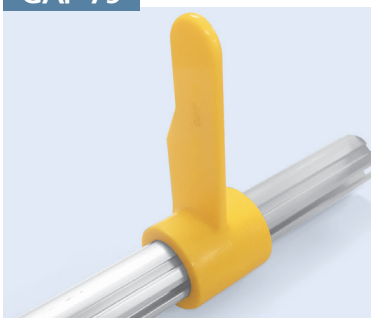

Material	TPU(우레탄)
Weight	0.047kg
Q'ty/Box	150pcs

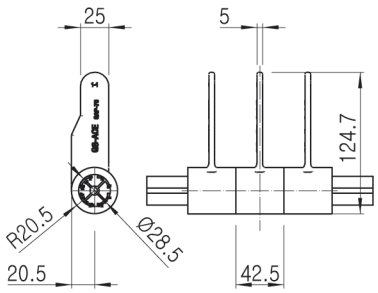

GAP-80A Plastic Latch

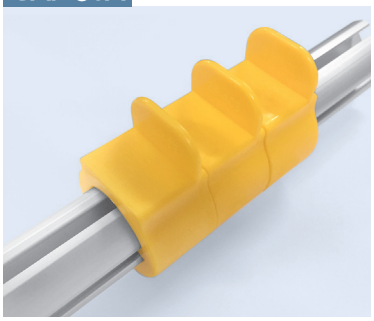

Material	TPU(우레탄)
Weight	0.024kg
Q'ty/Box	300pcs

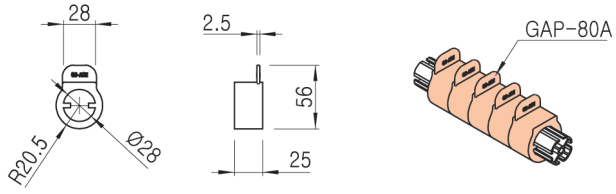

GAP-80B Plastic Latch

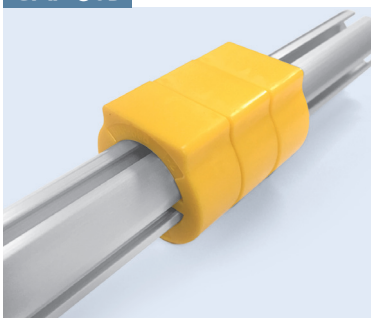

Material	TPU(우레탄)
Weight	0.016kg
Q'ty/Box	450pcs

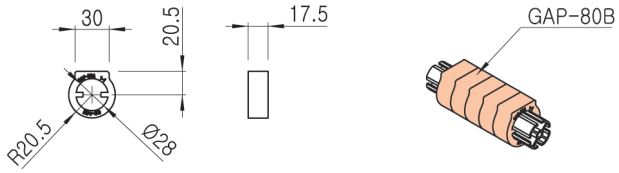

GAP-81 Plastic Latch



Material	TPU(우레탄)
Weight	0.027kg
Q'ty/Box	210pcs

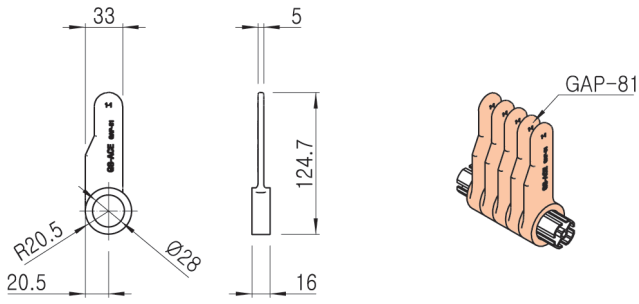

GAP-82 Plastic Latch

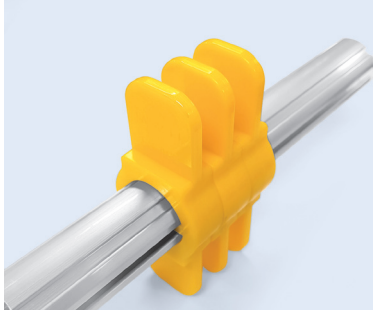

Material	TPU(우레탄)
Weight	0.026kg
Q'ty/Box	210pcs

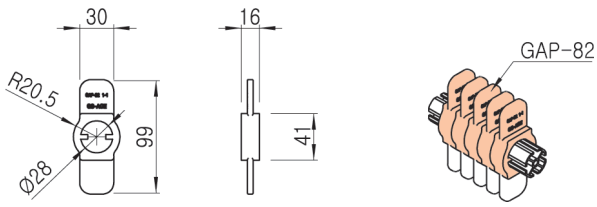

PLASTIC JOINTS

COLOR : Ivory (I) Gray (G) Green (N) Esd (E)

Unit : mm

GAP-83 Plastic Joint



Material	ASA
Weight	0.044kg
Q'ty/Box	90pcs

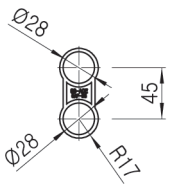

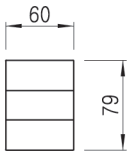

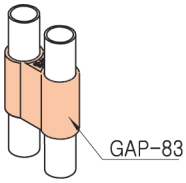

GAP-84 Plastic Joint



Material	ASA
Weight	0.048kg
Q'ty/Box	90pcs

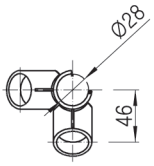

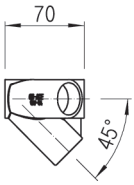

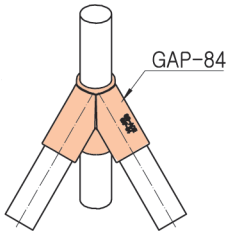

NEW

GAP-85 Plastic Joint



Material	ABS
Weight	0.019kg
Q'ty/Box	300pcs

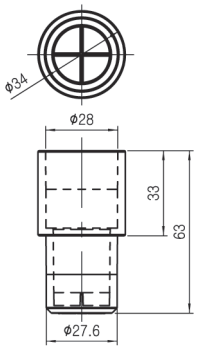

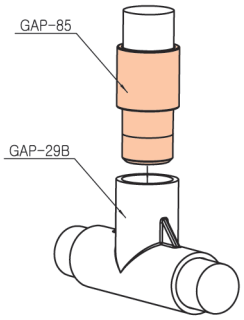

금성에이스산업주식회사
G.S.ACE INDUSTRY CO., LTD.

ALUMINUM RACKING SYSTEM

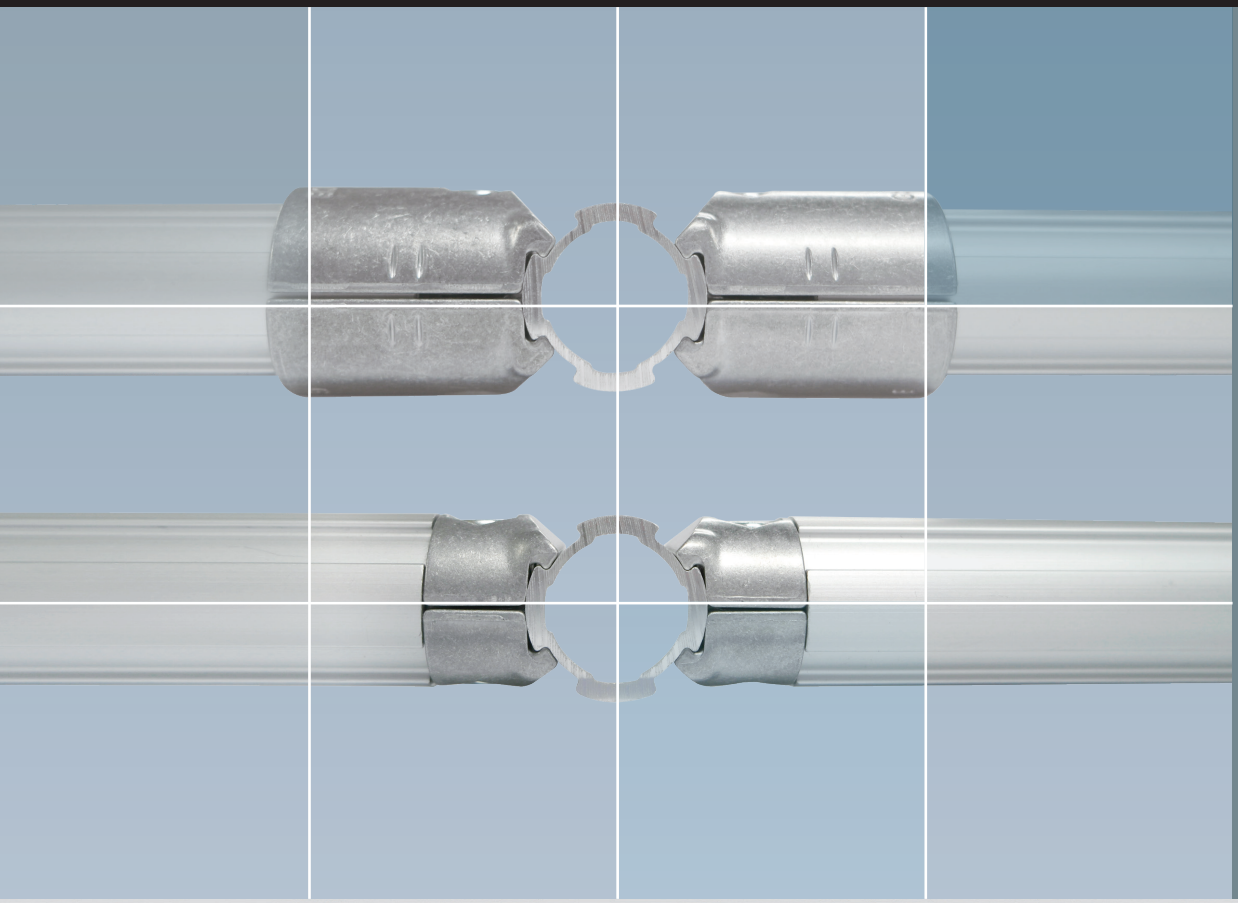

- Φ28 ALUMINUM RACKING SYSTEM
- Φ19 ALUMINUM RACKING SYSTEM
- Φ33 ALUMINUM RACKING SYSTEM
- Φ43 ALUMINUM RACKING SYSTEM
- 28X28 ALUMNUM RACKING SYSTEM
- 40X40 AL PROFILE RACKING SYSTEM
- 45X45 AL PROFILE RACKING SYSTEM

ALUMINUM PIPE 의 특징

기존 파이프 랙 시스템(Pipe Racking System)의 모든 부품을 활용할 수 있는
알루미늄 랙 시스템(Aluminum Racking System)을 제공합니다

- 기존 ∅28 Pipe Rack 에서 사용하는 Metal Joint, Roller Track 및 지지금구 등을 공용으로 사용할 수 있습니다.
- Pipe와 Joint를 평면으로 구성 할 수 있습니다. (Inner Joint를 사용시 그림1과 같습니다)
- 외관이 미려하고 눈부심을 방지 할 수 있습니다.
- 가볍습니다. (철재랙 대비 1/3 수준)
- Clean Room에서 사용이 가능합니다.
- 친환경 제품으로 재활용이 가능합니다.

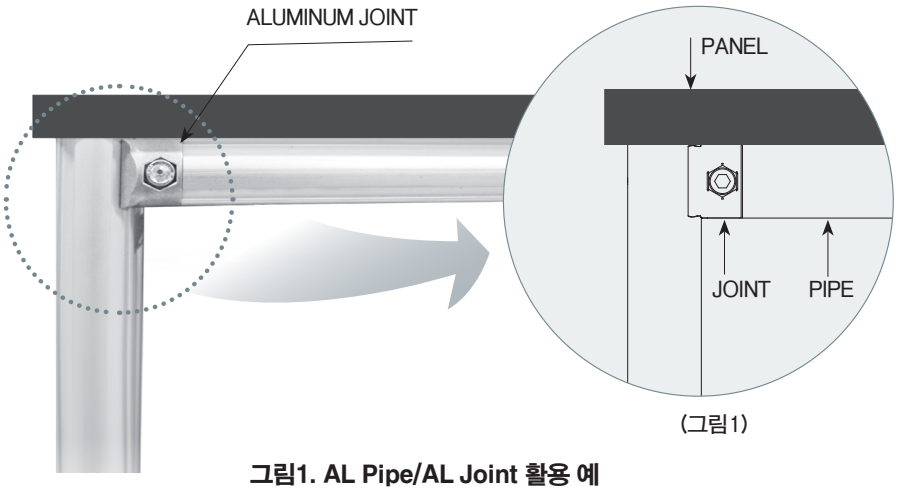

(그림1)

그림1. AL Pipe/AL Joint 활용 예

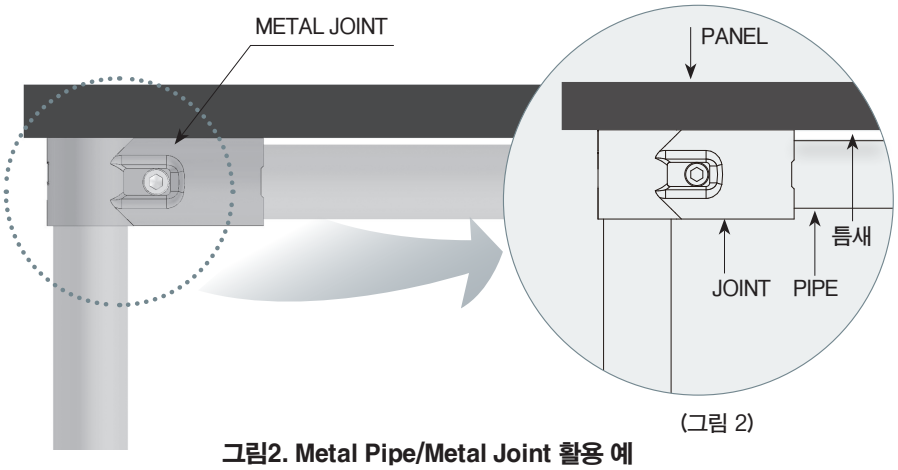

(그림 2)

그림2. Metal Pipe/Metal Joint 활용 예

Ø28 ALUMINUM PIPE

AP2812 표준형 파이프

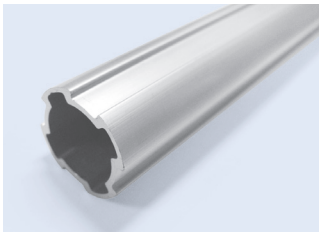

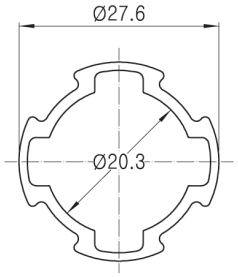

- Weight: 0.380kg/m, 외경 Ø28
- 10pcs/Bag, 100Bag/Pallet

AP2820 중경량용 파이프

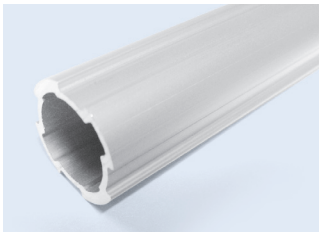

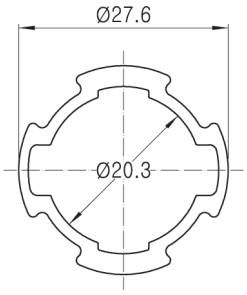

- Weight: 0.450kg/m, 외경 Ø28
- 10pcs/Bag, 100Bag/Pallet

AP2829 중량용 파이프

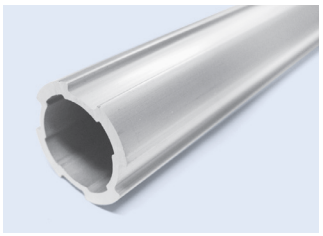

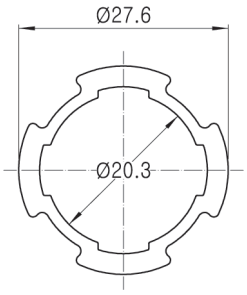

- Weight: 0.500kg/m, 외경 Ø28
- 10pcs/Bag, 100Bag/Pallet

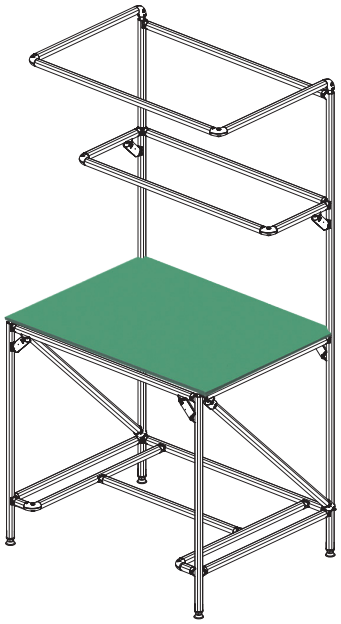

AP2812H 고하중 파이프

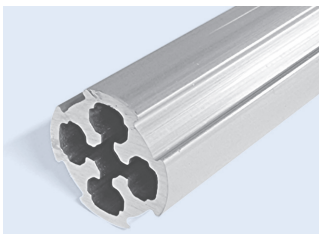

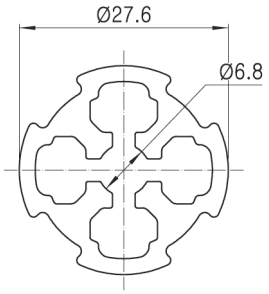

- Weight: 0.741kg/m, 외경 Ø28
- 10pcs/Bag, 100Bag/Pallet

AP2810B 판넬 가이드 파이프

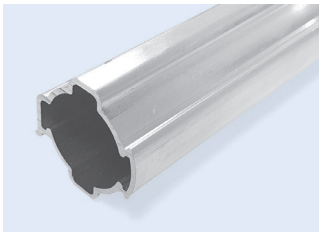

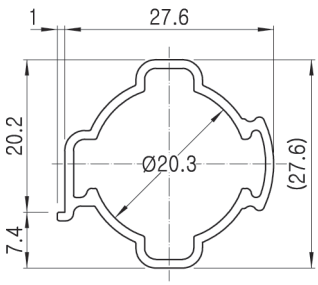

- Weight : 0.297kg/m, 외경 Ø28
- 10pcs/Bag, 100Bag/Pallet

Ø28 AL RACKING SYSTEM

NEW

AP2812R 롤러 레일 파이프

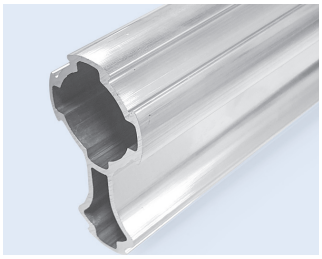

- Weight: 0.608kg/m, 외경 Ø28
- 5pcs/Bag

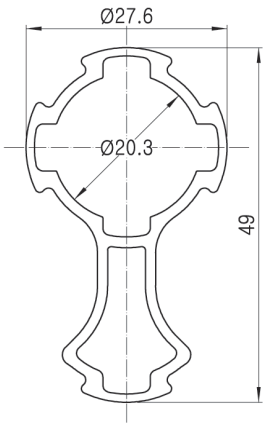

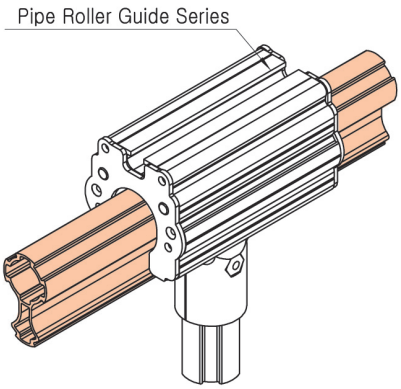

AQ2812 핸드 레일 파이프

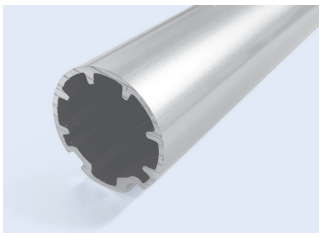

- Weight : 0.374kg/m, 외경 Ø28
- 10pcs/Bag, 100Bag/Pallet

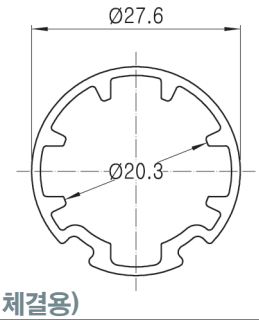

NEW

AL2812 원형 파이프 (메탈 조인트 체결용)

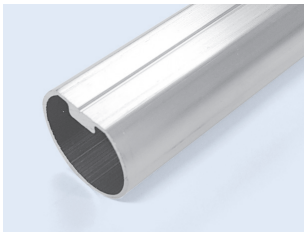

- Weight : 0.327kg/m, 외경 Ø28
- 10pcs/Bag, 100Bag/Pallet

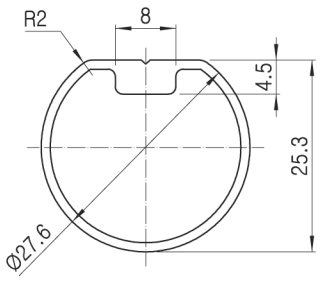

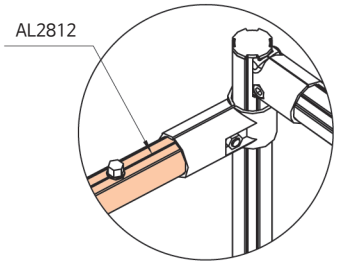

AL2813 원형 파이프 (메탈 조인트 체결용)

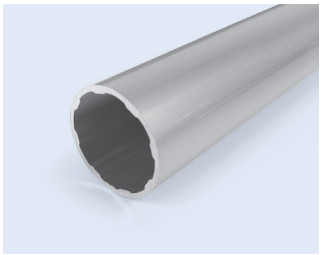

- Weight: 0.335kg/m, 외경 Ø28
- 10pcs/Bag, 100Bag/Pallet

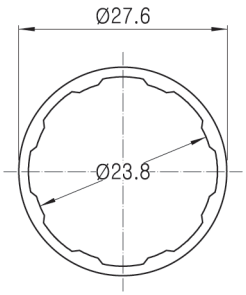

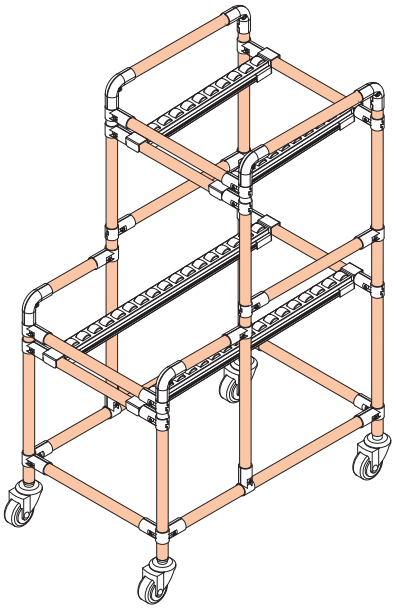

AL2818 원형 파이프 (메탈 조인트 체결용)



- Weight: 0.401kg/m, 외경 Ø28
- 10pcs/Bag, 100Bag/Pallet

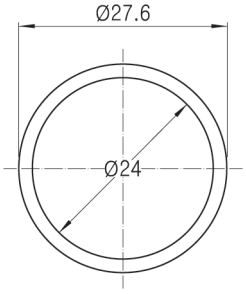

AR2812 원형 파이프 (표준형), 알루미늄,메탈 조인트 체결용

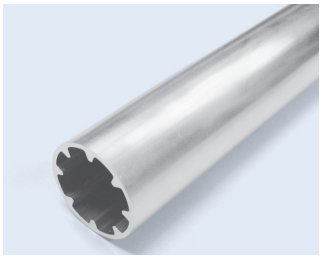

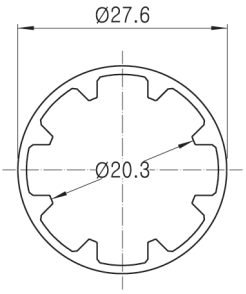

- Weight: 0.379kg/m, 외경 Ø28
- 10pcs/Bag, 100Bag/Pallet

AR2820 원형 파이프 (중경량용), 알루미늄,메탈 조인트 체결용

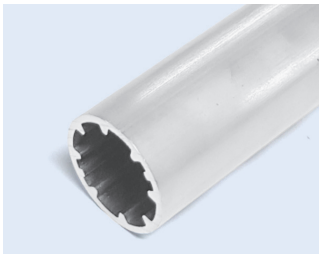

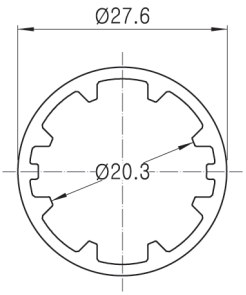

- Weight: 0.446kg/m, 외경 Ø28
- 10pcs/Bag, 100Bag/Pallet

AR2829 원형 파이프 (중량용), 알루미늄,메탈 조인트 체결용)

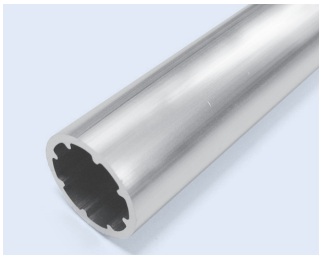

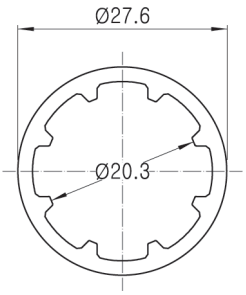

- Weight: 0.496kg/m, 외경 Ø28
- 10pcs/Bag, 100Bag/Pallet

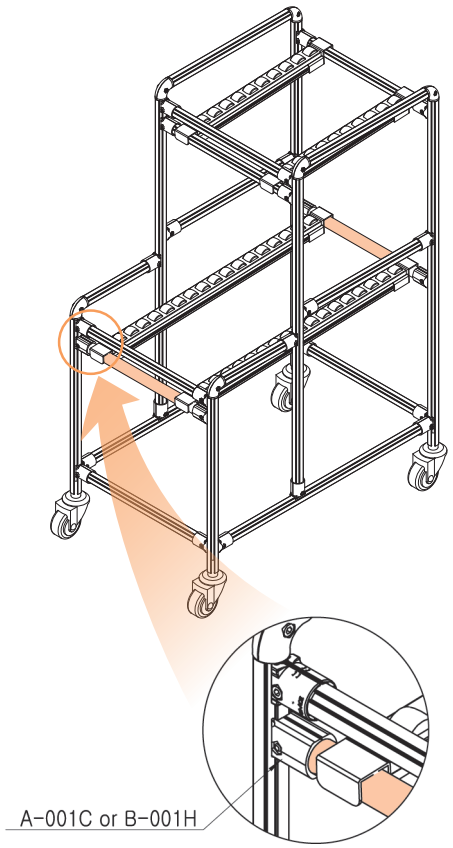

VIEW

Ø28 AL RACKING SYSTEM

AD2812 중하중용 더블 파이프

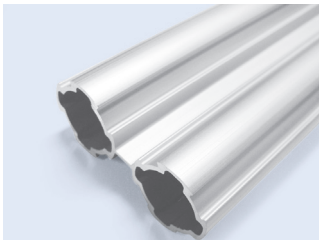

- Weight: 0.761kg/m, 외경 Ø28
- 5pcs/Bag, 100Bag/Pallet

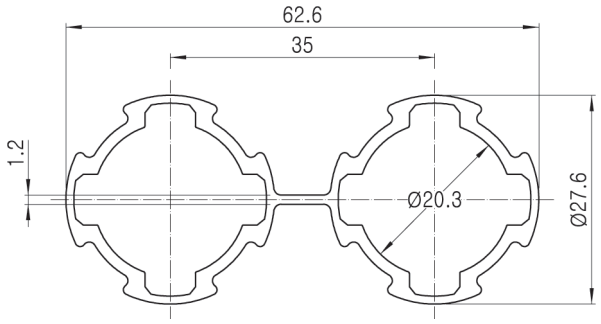

AD2829 고하중용 더블 파이프

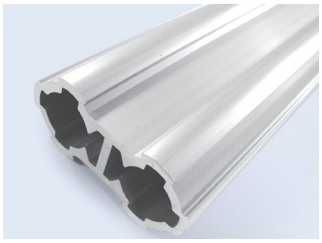

- Weight: 1.138kg/m, 외경 Ø28
- 5pcs/Bag, 100Bag/Pallet

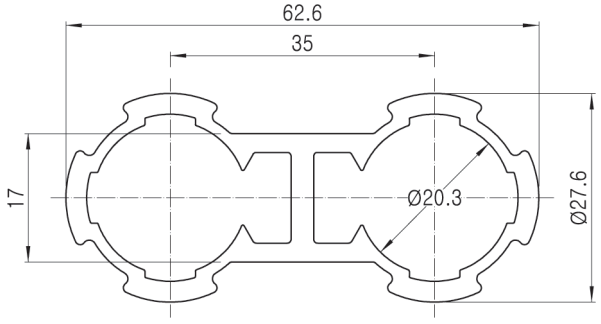

AD2812H 고하중용 더블 파이프

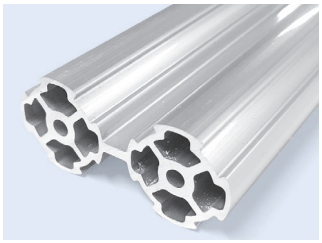

- Weight: 1.372kg/m, 외경 Ø28
- 5pcs/Bag, 70Bag/Pallet

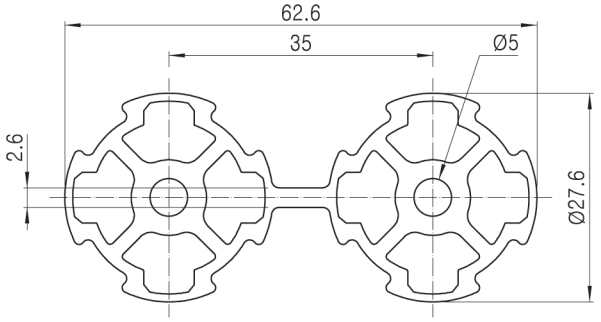

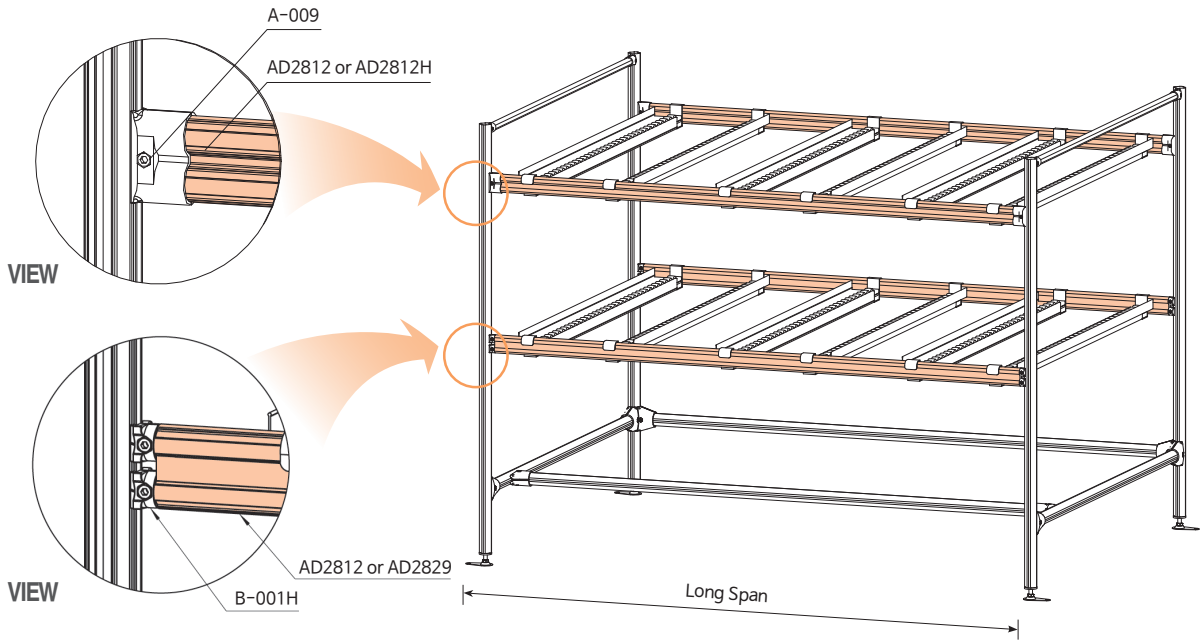

Ø28 AL RACKING SYSTEM

ALS2812 L형 슬라이드 파이프

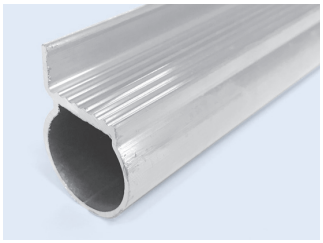

- Weight: 0.372kg/m, 외경 Ø28
- 6pcs/Bag, 150Bag/Pallet

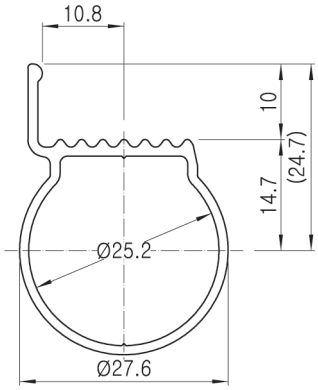

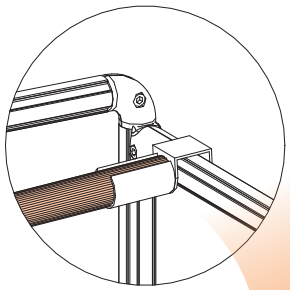

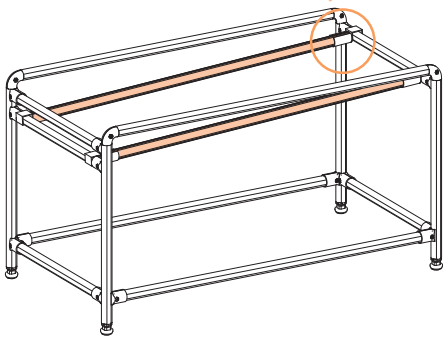

AFS2810 슬라이드 파이프 (경량형)

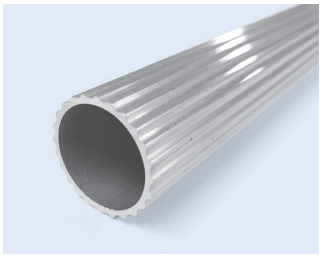

- Weight : 0.375kg/m, 외경 Ø28
- 10pcs/Bag, 100Bag/Pallet

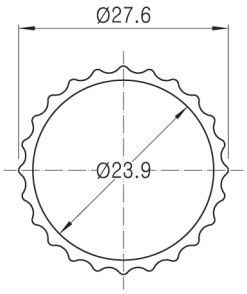

AFS2812 슬라이드 파이프 (표준형)

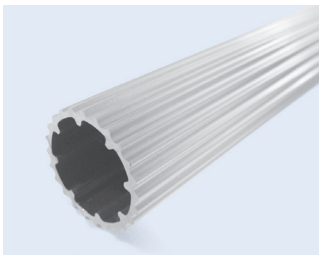

- Weight: 0.408kg/m, 외경 Ø28
- 10pcs/Bag, 100Bag/Pallet

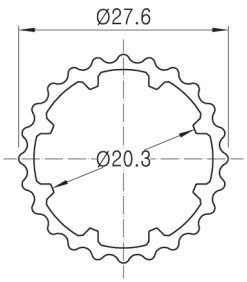

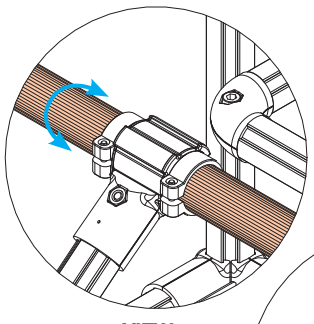

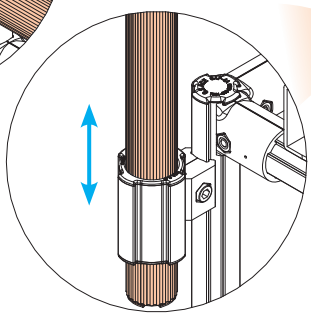

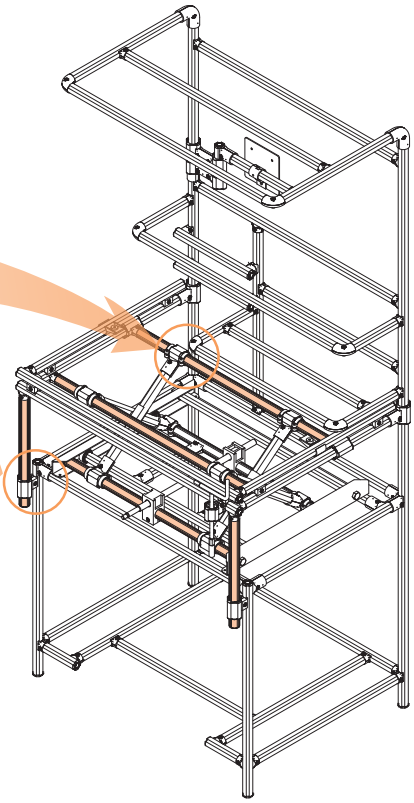

Ø28 AL RACKING SYSTEM

AT2829 T-Slot형 파이프

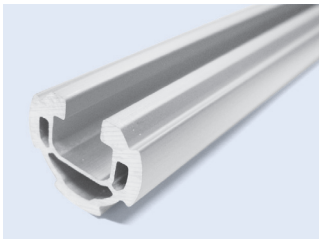

- Weight: 0.595kg/m, 외경 Ø28
- 10pcs/Bag, 100Bag/Pallet

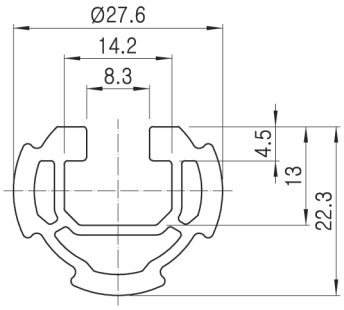

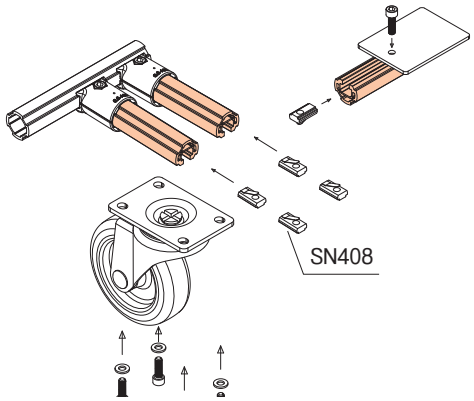

ACF2812 평면형 파이프

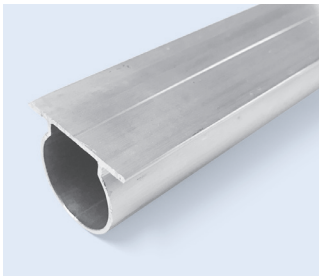

- Weight : 0.358kg/m, 외경 Ø28
- 6pcs/Bag, 150Bag/Pallet

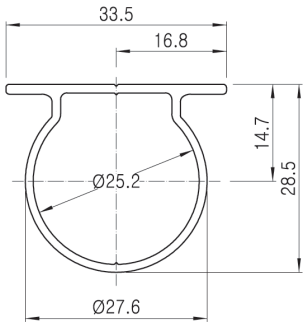

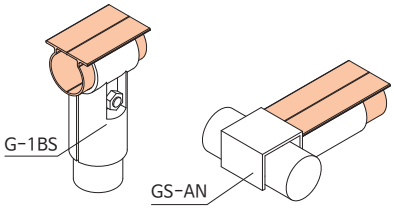

ASGP-08 판넬가이드형 파이프

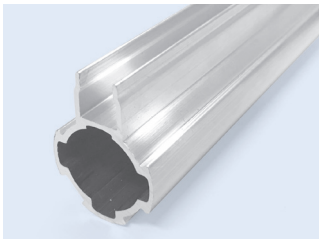

- Weight : 0.445kg/m
- 8pcs/Bag, 90Bag/Pallet

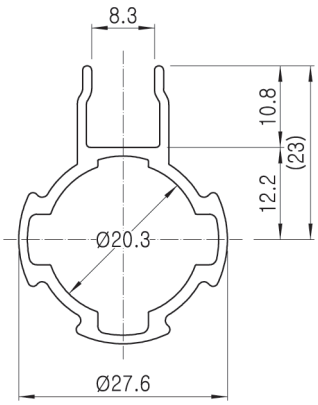

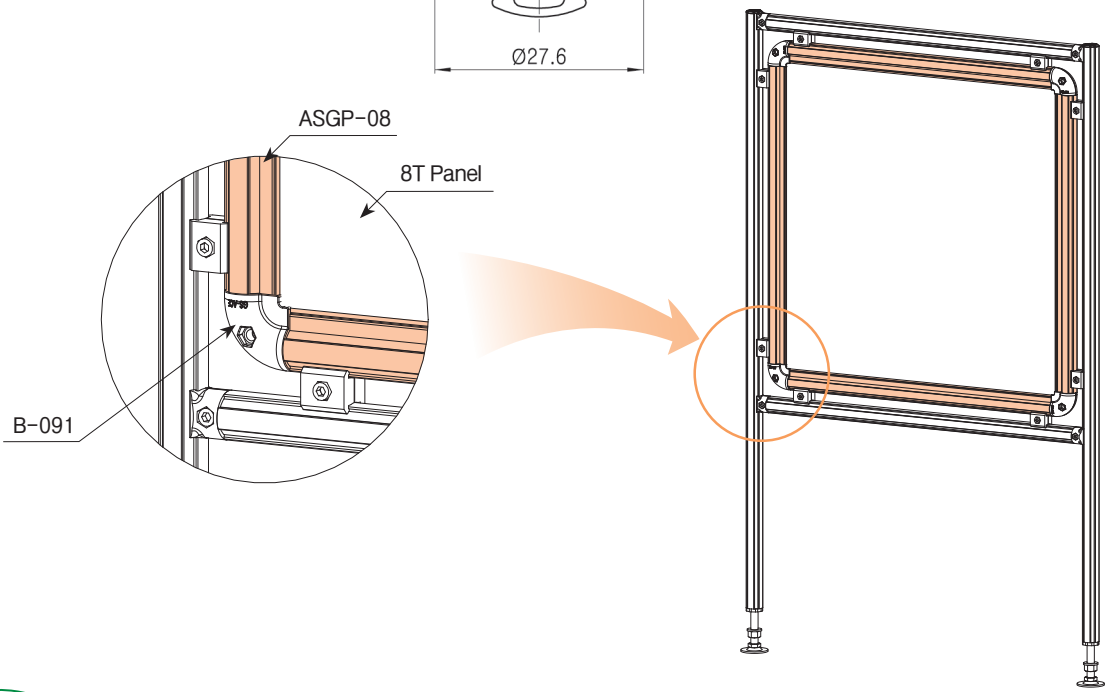

Ø28 AL RACKING SYSTEM

AGP-28A Panel Frame Guide AL Pipe

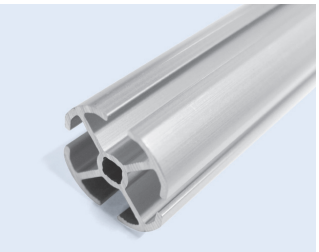

- Weight: 0.479kg/m, 외경 Ø28
- 10pcs/Bag, 100Bag/Pallet

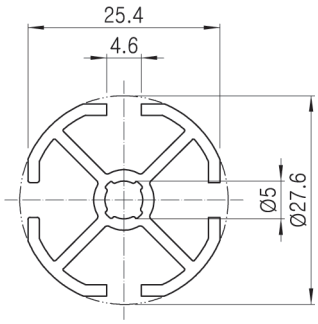

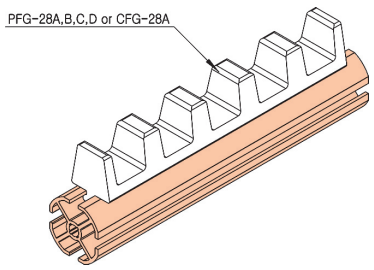

AGP-28B Panel Frame Guide AL Pipe (Joint Type)

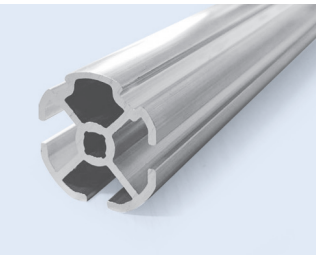

- Weight: 0.498kg/m, 외경 Ø28
- 10pcs/Bag, 100Bag/Pallet

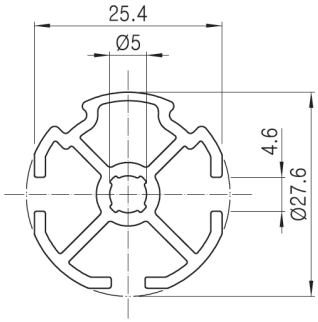

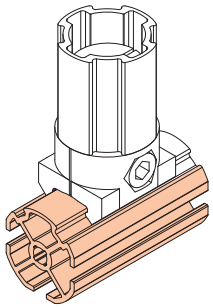

NEW AGP-28C Panel Frame Guide AL Pipe (이물질 유입 방지용)

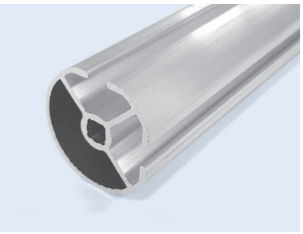

- Weight : 0.378kg/m
- 10pcs/Bag, 100Bag/Pallet

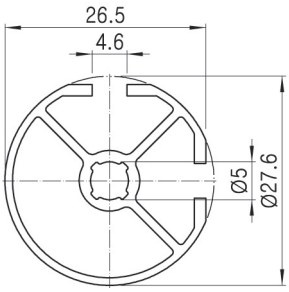

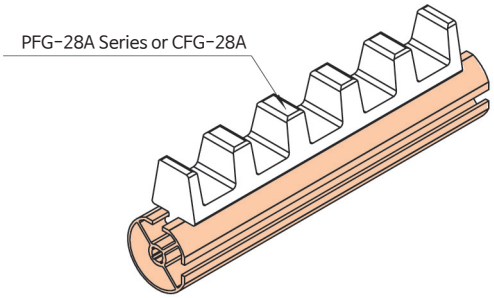

Ø28 AL RACKING SYSTEM

PGC-28A

Groove cover(AGP-28A/B/C용)

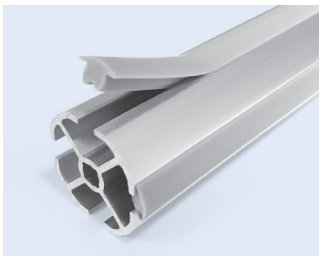

- Weight: 0.038kg/m

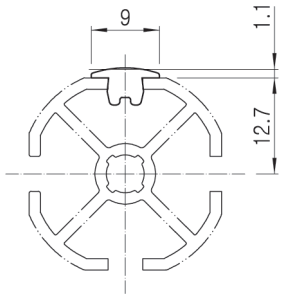

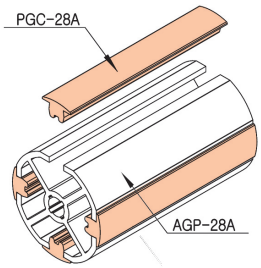

PGC-28B

Groove cover(AGP-28A/B/C용)

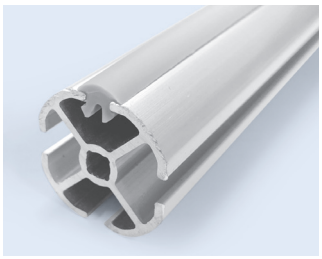

- Weight: 0.102kg/m

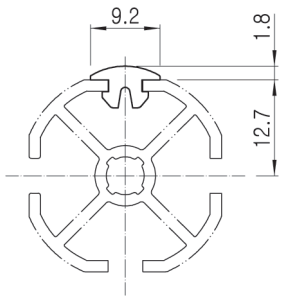

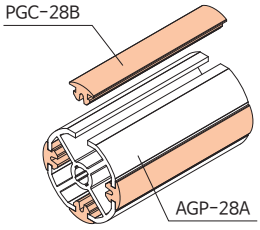

PGT-28B

Groove cover(AGP-28A/B/C용)

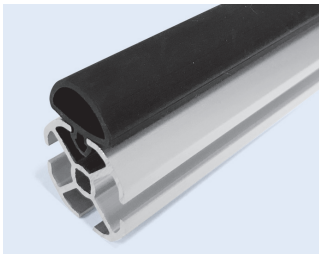

- Weight: 0.102kg/m

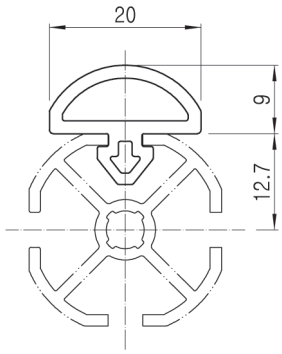

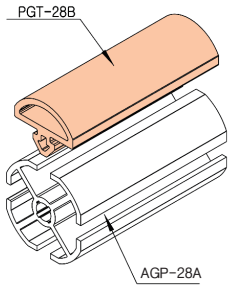

Ø28 AL RACKING SYSTEM

ASJ2848A 판넬 가이드 파이프

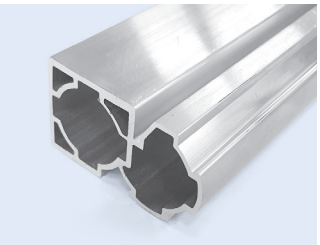

- Weight : 0.700kg/m
- 4pcs/Bag

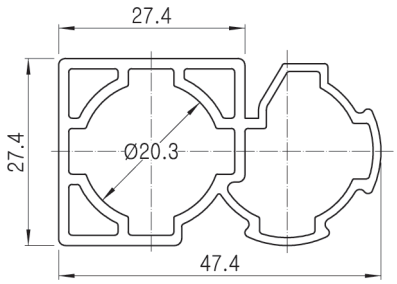

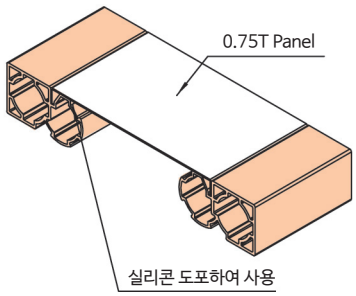

ASJ28100 판넬 가이드 파이프(캐스터 체결용)

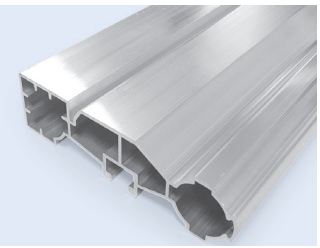

- Weight : 1.247kg/m, 외경 Ø28
- 4pcs/Bag

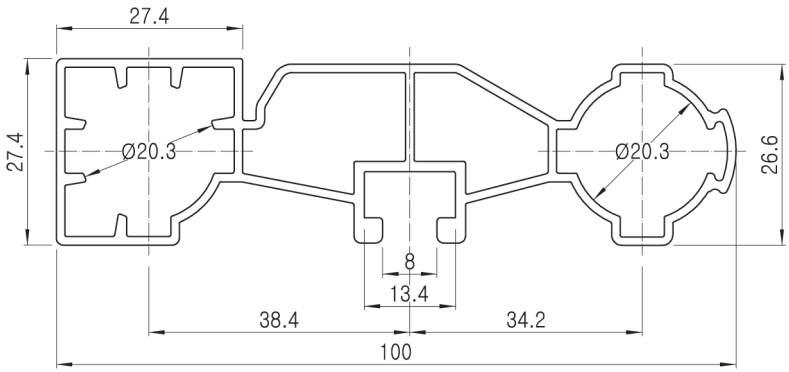

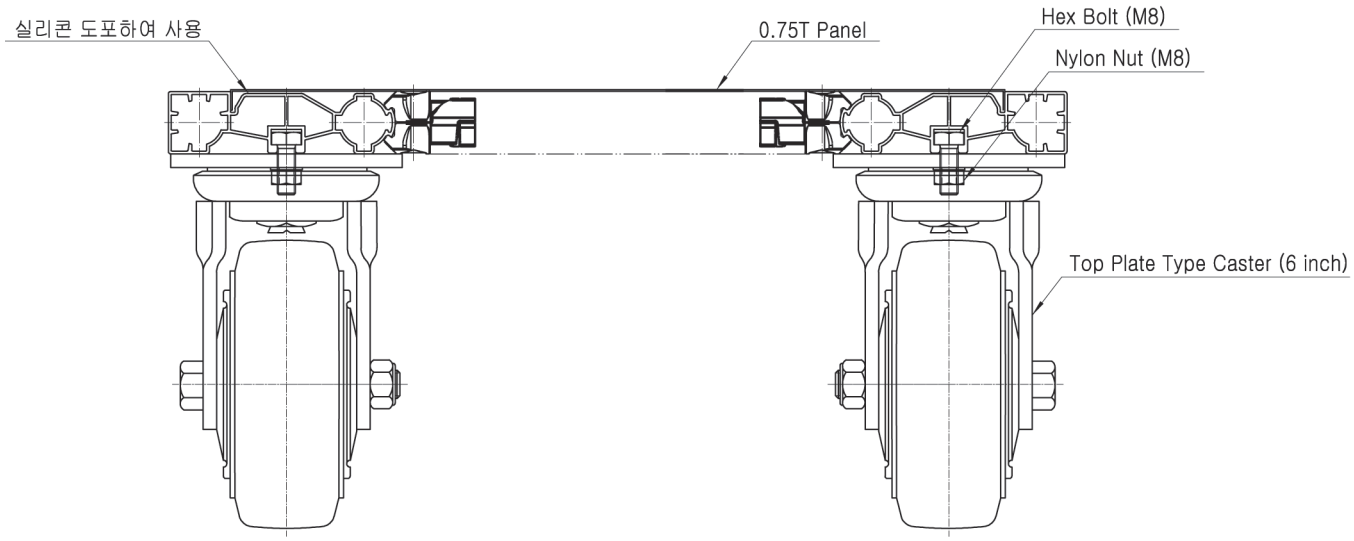

ASJ2929A 판넬 가이드 파이프

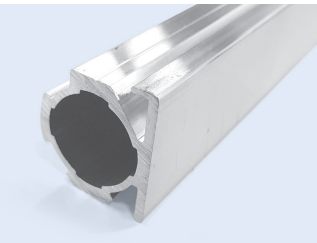

- Weight : 0.628kg/m
- 6pcs/Bag

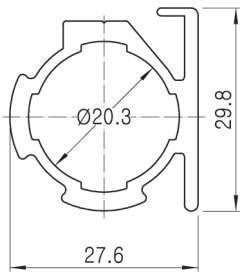

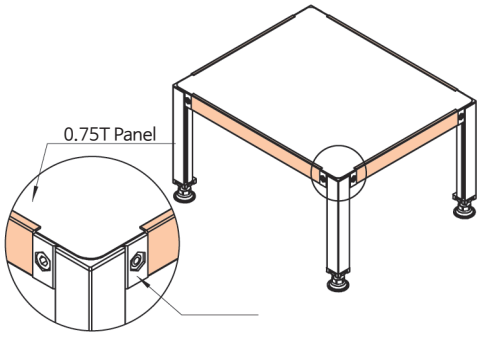

Ø28 AL RACKING SYSTEM

NEW

ATF2812B T형 평면 파이프

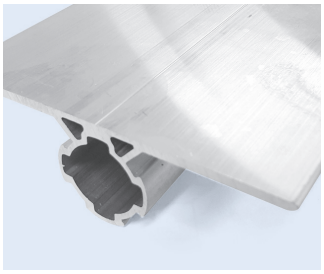

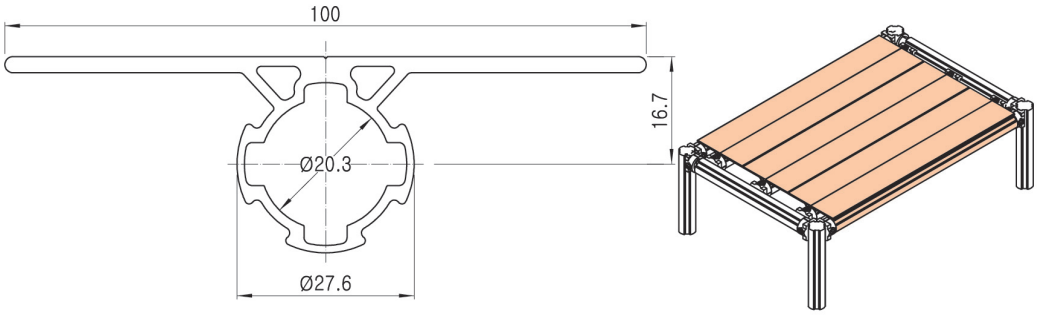

- Weight : 1.080kg/m
- 2pcs/Bag

ATF2812 T형 평면 파이프

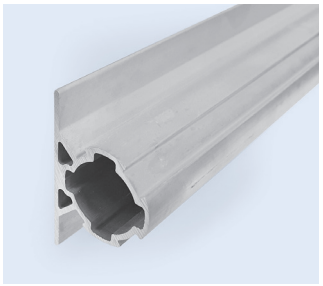

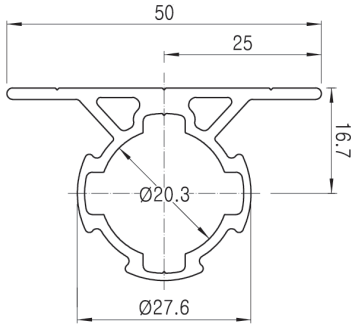

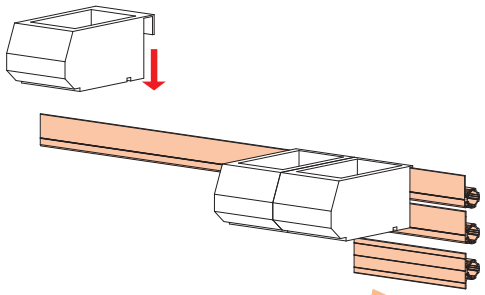

- Weight : 0.685kg/m, 외경 Ø28
- 6pcs/Bag, 115Bag/Pallet

ALF2812 L형 평면 파이프

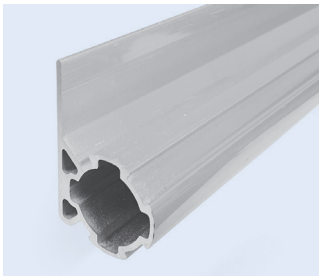

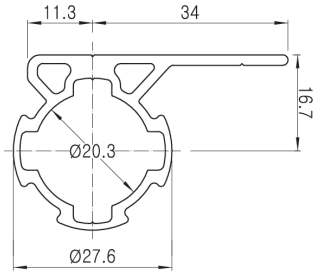

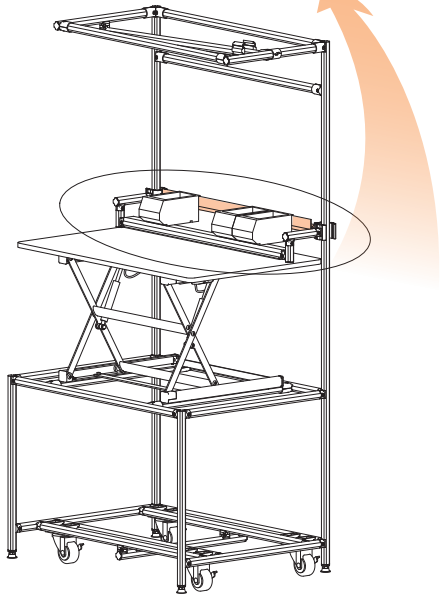

- Weight : 0.655kg/m, 외경 Ø28
- 6pcs/Bag, 115Bag/Pallet

ALF2812B L형 평면 파이프(Safety Cap 체결형)

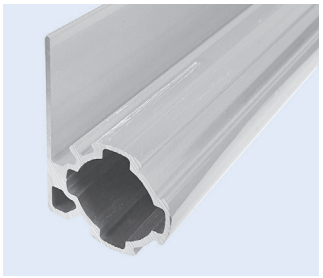

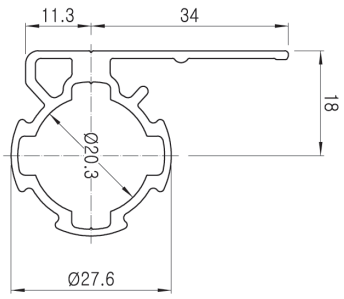

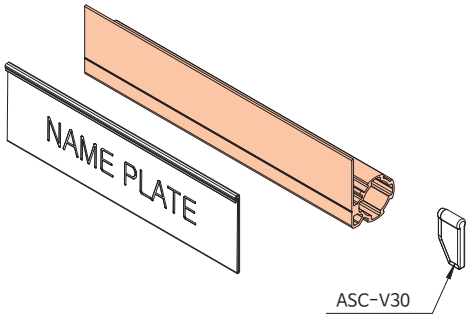

- Weight : 0.614kg/m, 외경 Ø28
- 6pcs/Bag, 115Bag/Pallet

Ø28 ALUMINUM JOINTS

◈ Outer Joints (실용신안 등록)

A-001 일자형 조인트

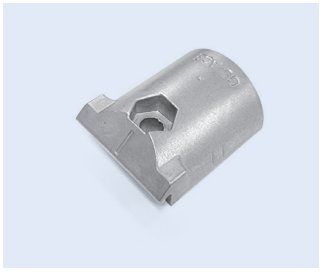

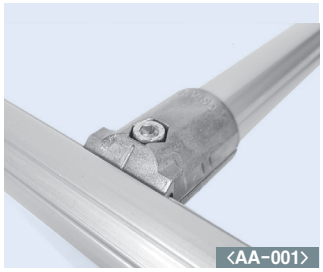

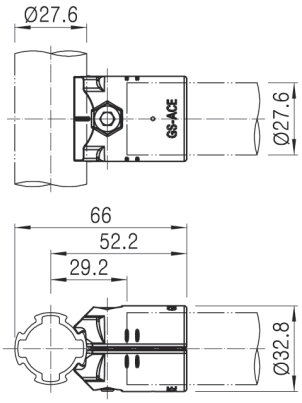

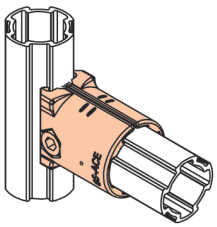

- Weight : 0.023kg
- Q'ty/Box : 200pcs

- A-001: 2pcs
- M0625/N06W-55: 1set
- Weight : 0.055kg
- Q'ty/Box : 100set

A-001C 일자형 조인트 (원형 파이프 사용가능)

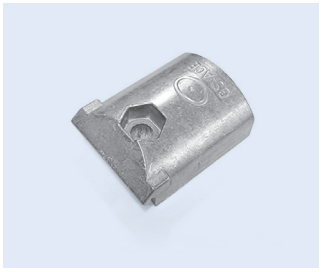

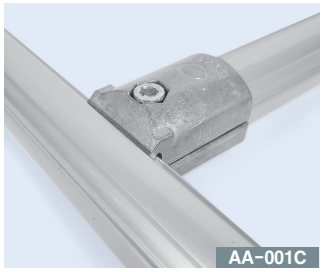

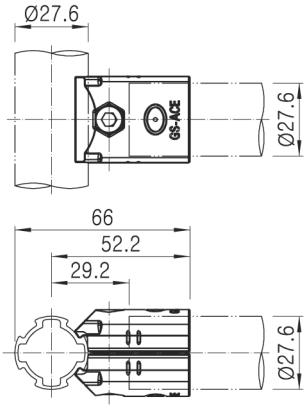

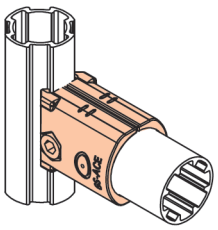

- Weight : 0.025kg
- Q'ty/Box : 200pcs

- A-001C : 2pcs
- M0625/N06W-55: 1set
- Weight : 0.060kg
- Q'ty/Box : 100set

A-003 엘보 조인트 (구조물 강도보강용)



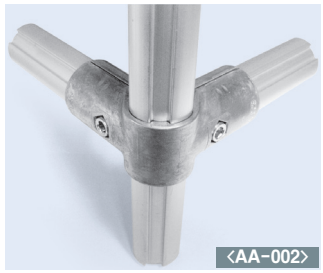

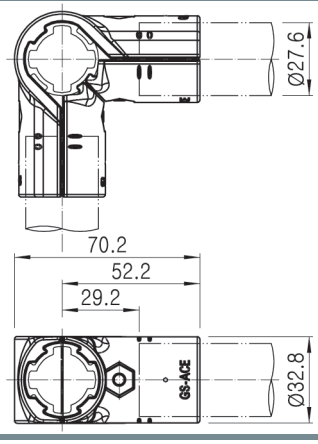

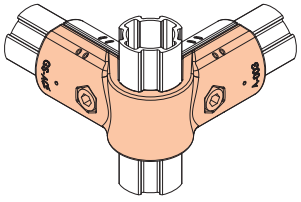

- Weight : 0.068kg
- Q'ty/Box : 60pcs

- A-003:1pcs, A-001:2pcs
- M0625/N06W-55: 2set
- Weight : 0.123kg
- Q'ty/Box : 30set

A-004 십자형 조인트 (구조물 강도보강용)



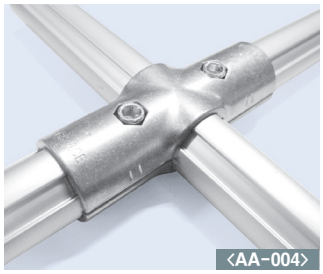

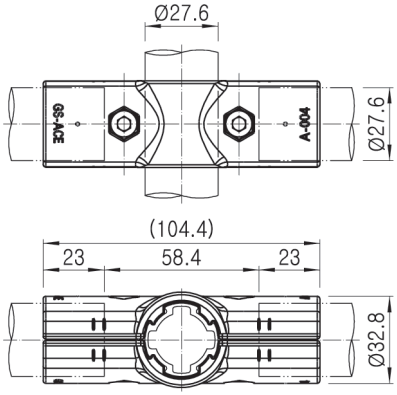

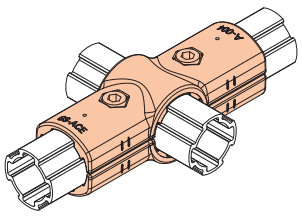

- Weight : 0.064kg
- Q'ty/Box : 80pcs

- A-004: 2pcs
- M0625/N06W-55: 2set
- Weight : 0.126kg
- Q'ty/Box : 40set

Ø28 AL RACKING SYSTEM

◈ Outer Joints (실용신안 등록)

B-007A 가변형 조인트 (회전, 각도 조절 후 고정)

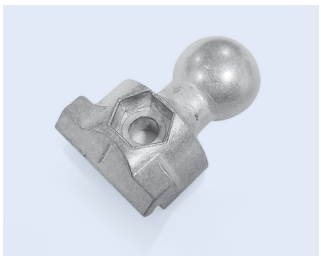

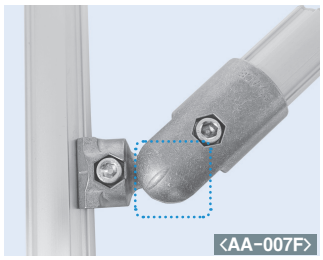

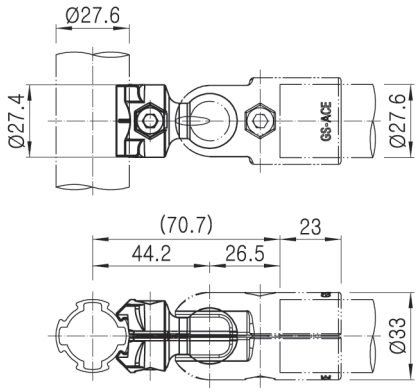

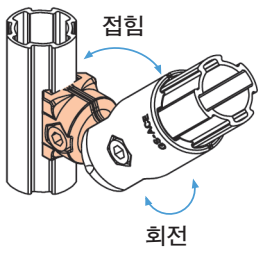

- Weight : 0.017kg
- Q'ty/Box : 400pcs

- A-007B: 2pcs, B-007A: 2pcs
- M0625/N06W-55: 1set, M0620/N06W-55: 1set
- Weight : 0.112kg
- Q'ty/Box : 50set

A-007B 가변형 조인트 (각도 조절 후 고정)

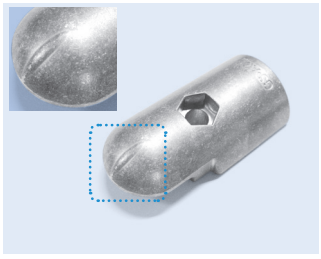

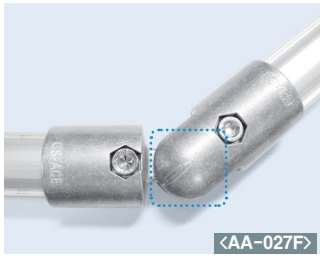

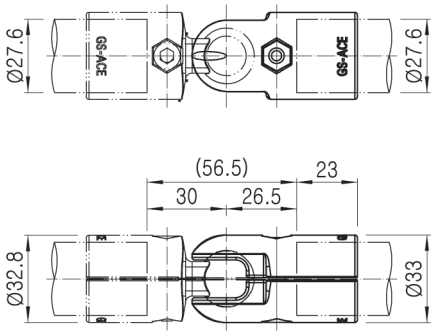

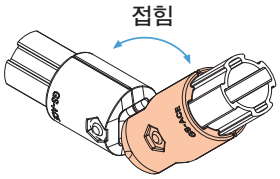

- Weight : 0.031kg
- Q'ty/Box : 200pcs

- A-007B: 2pcs, A-007C: 2pcs
- M0625/N06W-55: 2set
- Weight : 0.134kg
- Q'ty/Box : 50set

A-007C 가변형 조인트 (각도 조절 가능)



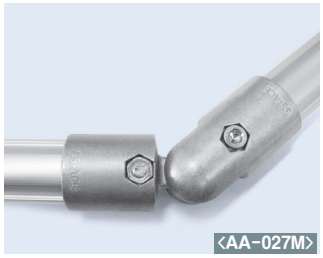

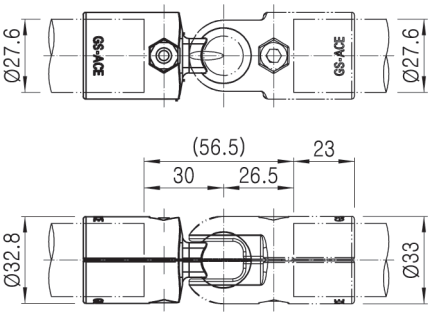

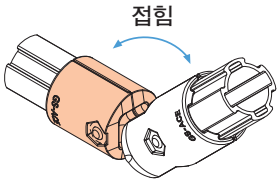

- Weight : 0.027kg
- Q'ty/Box : 200pcs

- A-007C: 2pcs, A-007D: 2pcs
- M0625/N06W-55 : 2set
- Weight : 0.133kg
- Q'ty/Box : 50set

A-007D 가변형 조인트 (회전, 각도 조절 가능)





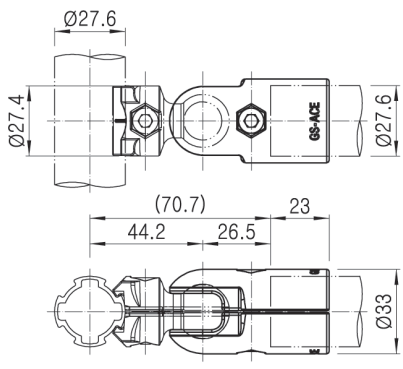

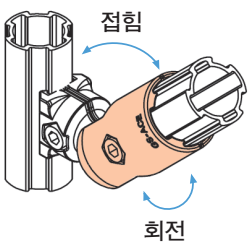

- Weight : 0.031kg
- Q'ty/Box : 200pcs

- A-007D : 2pcs B-007A : 2pcs
- M0620/N06W-55 : 1set
- M0625/N06W-55 : 1set
- Weight : 0.112kg/m
- Q'ty/Box : 50set

◈ Outer Joints (실용신안 등록)

A-009 더블 조인트

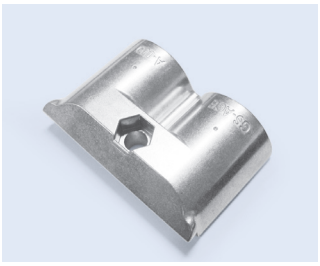



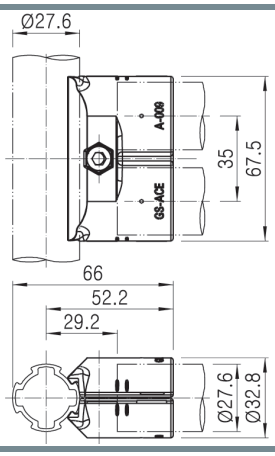

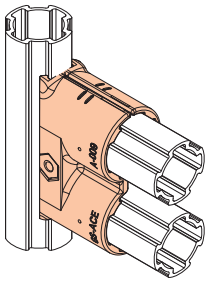

- Weight : 0.050kg
- Q'ty/Box : 100pcs

- A-009: 2pcs
- M0625/N06W-55: 1set
- Weight : 0.109kg
- Q'ty/Box : 50set

A-013L, A-013R 45° 각도 조인트



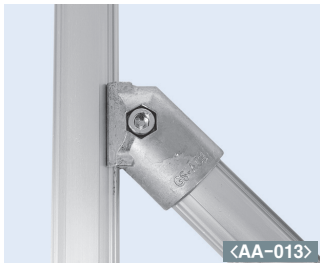

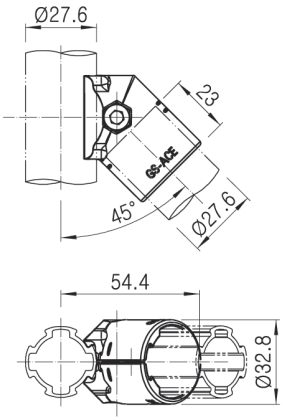

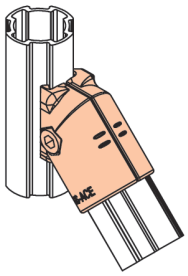

- Weight : 0.023kg
- Q'ty/Box : 200pcs

- A-013L: 1pcs, A-013R: 1pcs
- M0625/N06W-55: 1set
- Weight : 0.054kg
- Q'ty/Box : 100set

A-021 일자형 조인트 (구조물 강도보강용)

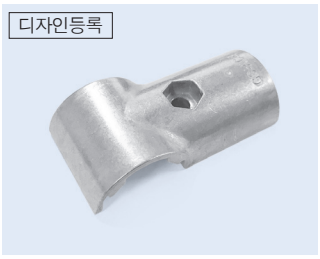

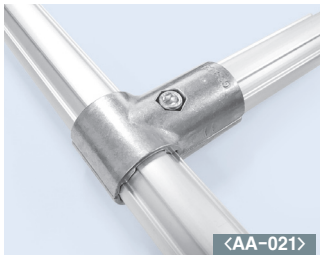

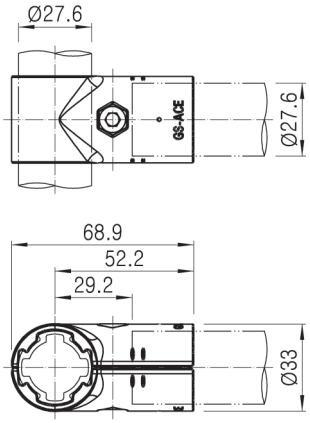

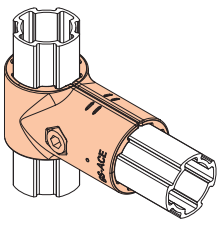

- Weight : 0.033kg
- Q'ty/Box : 120pcs

- A-021 : 2pcs
- M0625/N06W-55 : 1set
- Weight : 0.074kg
- Q'ty/Box : 60set

A-023 멈춤 조인트





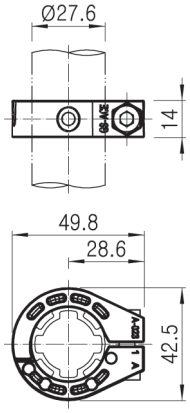

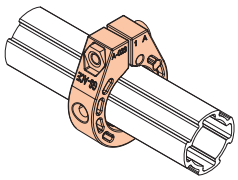

- Weight : 0.017kg
- Q'ty/Box : 300pcs

- A-023: 2pcs
- M0620/N06W-55: 1set
- Weight : 0.037kg
- Q'ty/Box : 150set

Ø28 AL RACKING SYSTEM

◈ Outer Joints (실용신안 등록)

A-028 더블 조인트

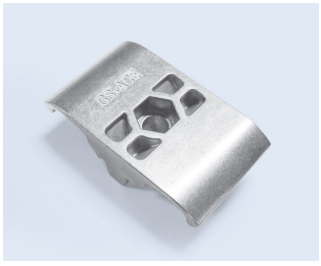

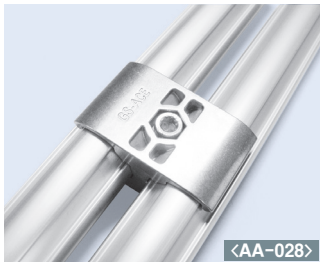

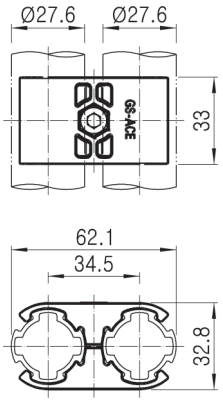

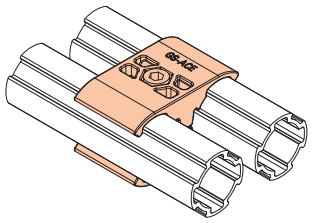

- Weight : 0.026kg
- Q'ty/Box : 150pcs

- A-028: 2pcs
- M0625/N06W-55: 1set
- Weight : 0.060kg
- Q'ty/Box : 75set

A-090 90° 엘보 조인트





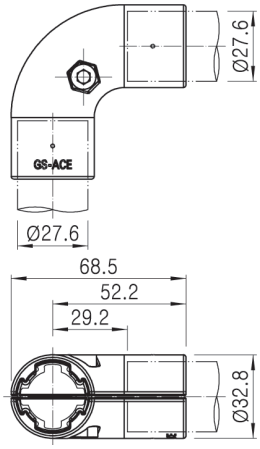

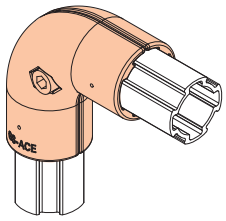

- Weight : 0.050kg
- Q'ty/Box : 80pcs

- A-090: 2pcs
- M0625/N06W-55: 1set
- Weight : 0.110kg
- Q'ty/Box : 40set

A-101 일자형 조인트

디자인등록

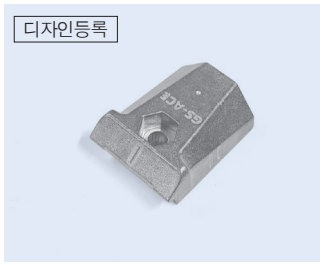

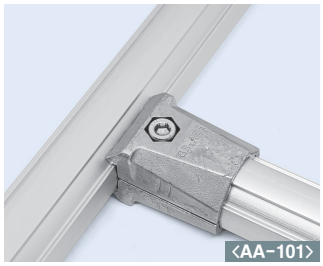

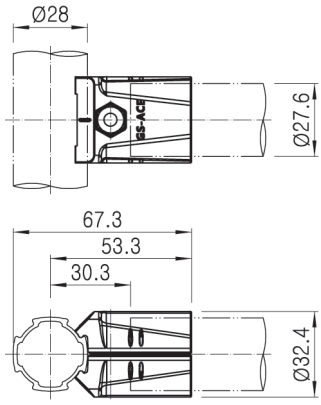

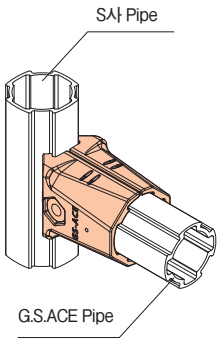

- Weight : 0.026kg
- Q'ty/Box : 200pcs

- A-101 : 2pcs
- M0625/M06W-55 : 1set
- Weight : 0.062kg
- Q'ty/Box : 100set

A-201 일자형 조인트

디자인등록





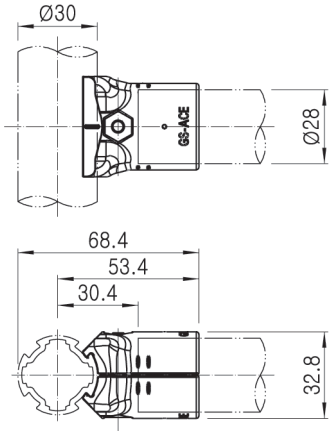

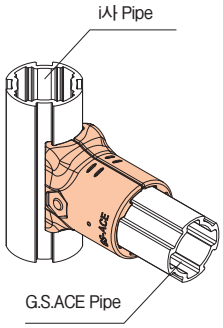

- Weight : 0.026kg
- Q'ty/Box : 200pcs

- A-201 : 2pcs
- M0625/N06W-55 : 1set
- Weight : 0.060kg
- Q'ty/Box : 100set

Ø28 AL RACKING SYSTEM

A-120 120° 각도 조인트



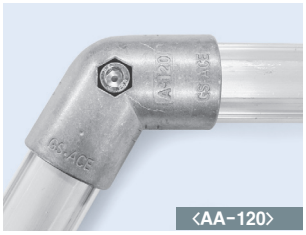

- Weight : .0032kg
- Q'ty/Box : 80pcs

- A-120 : 2pcs
- M0625/N06W-55 : 1set
- Weight : 0.075kg
- Q'ty/Box : 40set

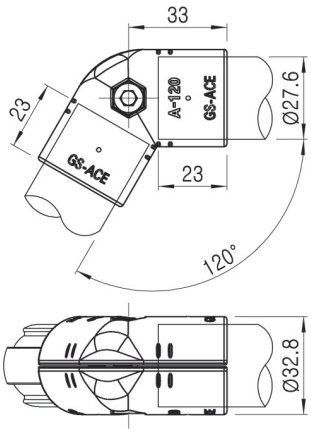

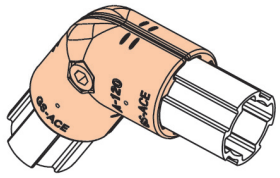

A-135 135° 각도 조인트



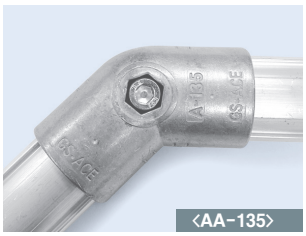

- Weight : 0.032kg
- Q'ty/Box : 80pcs

- A-135 : 2pcs
- M0625/N06W-55 : 1set
- Weight : 0.075kg
- Q'ty/Box : 40set

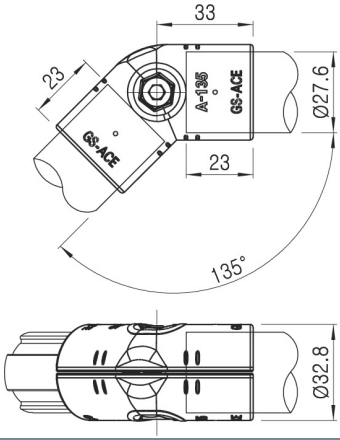

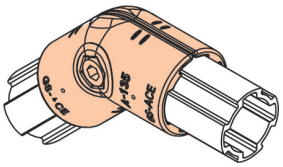

A-150 150° 각도 조인트



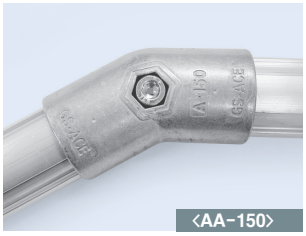

- Weight : 0.032kg
- Q'ty/Box : 80pcs

- A-150 : 2pcs
- M0625/N06W-55 : 1set
- Weight : 0.075kg
- Q'ty/Box : 40set

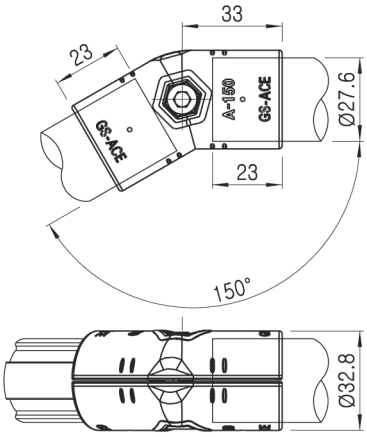

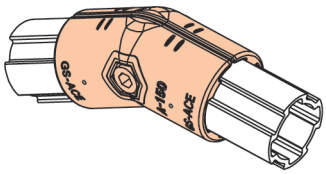

A-204 Ø28 기둥용 지지대



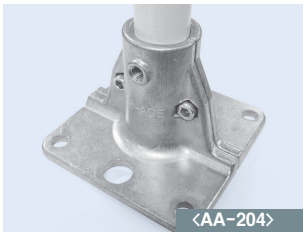

- Weight : 0.126kg
- Q'ty/Box : 20pcs

- A-204 : 2pcs
- M0615/N06W-55 : 2pcs
- Weight : 0.268kg
- Q'ty/Box : 10set

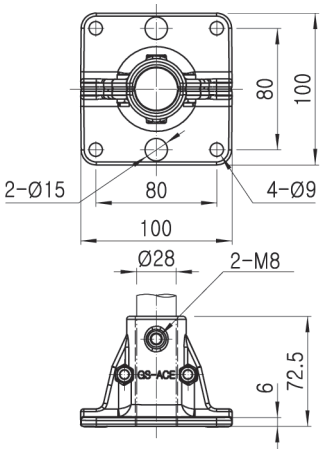

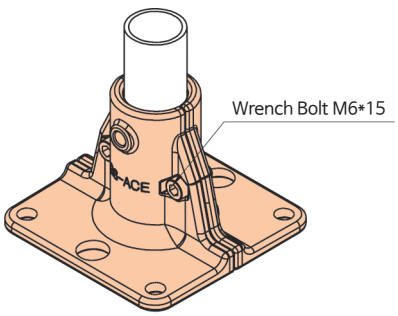

Ø28 AL RACKING SYSTEM

◈ Inner Joints (실용신안 등록)

B-001H 고강도 일자형 조인트

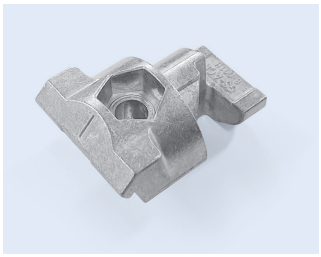



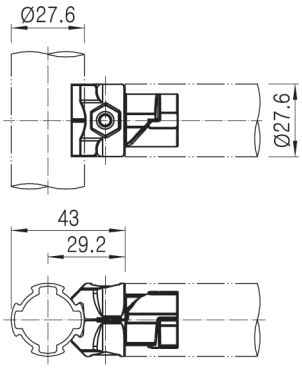

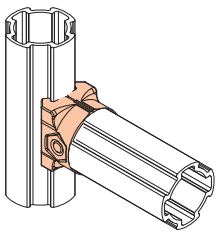

- Weight : 0.020kg
- Q'ty/Box : 240pcs

- B-001H : 2pcs
- M0620/N06-55 : 1set
- Weight : 0.048kg
- Q'ty/Box : 120set

B-001C 일자형 조인트 (Pipe 방향 설정 후 고정)





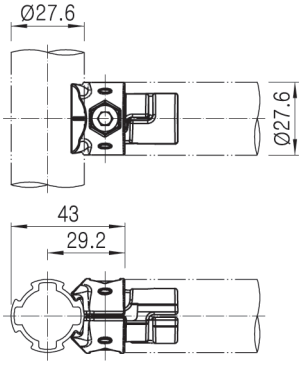

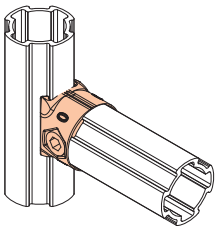

- Weight : 0.018kg
- Q'ty/Box : 300pcs

- B-001C : 2pcs
- M0620/N06W-55 : 1set
- Weight : 0.044kg
- Q'ty/Box : 150set

B-001T T-Slot Pipe 조립용 조인트

B-001TA





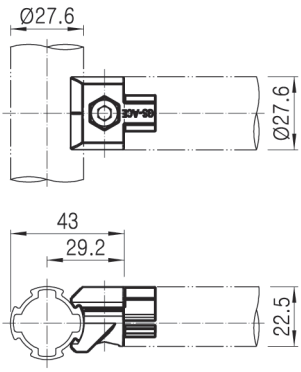

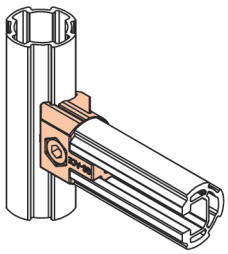

- Weight : 0.013kg
- Q'ty/Box : 400pcs

B-001TB



- B-001TA/B : 1set
- M0615/M06W-55 : 1set
- Weight : 0.033kg
- Q'ty/Box : 200set

- Weight : 0.013kg
- Q'ty/Box : 400pcs

B-006 교차형 조인트





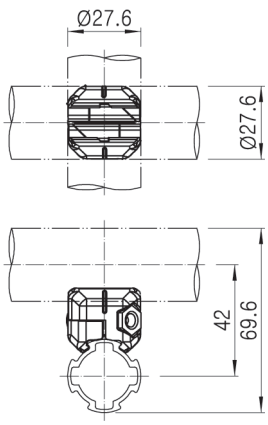

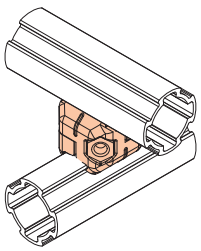

- Weight : 0.012kg
- Q'ty/Box : 400pcs

- B-006: 2pcs
- M0625/N06W-55: 1set
- Weight : 0.036kg
- Q'ty/Box : 200set

◈ Inner Joints (실용신안 등록)

B-007A 가변형 조인트 (회전, 각도 조절 후 고정)

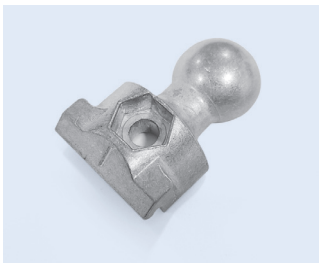

• Weight : 0.017kg
• Q'ty/Box : 400pcs

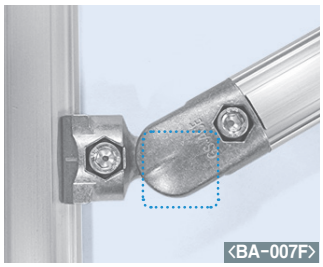

• B-007A: 2pcs, B-007B: 2pcs
• M0620/N06W-55: 2set
• Weight : 0.099kg
• Q'ty/Box : 80set

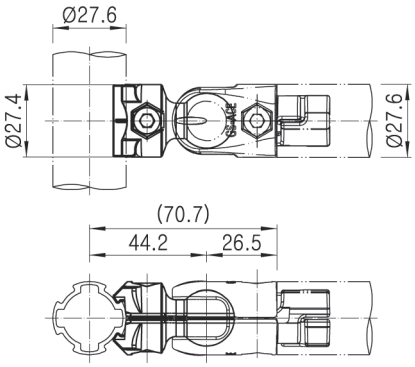

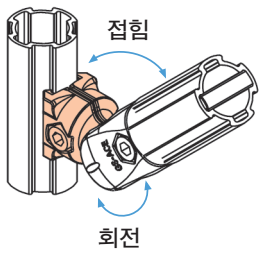

B-007B 가변형 조인트 (각도 조절 후 고정)

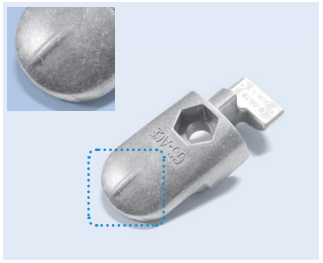

• Weight : 0.025kg
• Q'ty/Box : 250pcs

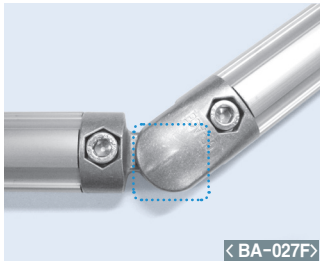

• B-007B: 2pcs, B-007C: 2pcs
• M0620/N06W-55: 2set
• Weight : 0.112kg
• Q'ty/Box : 80set

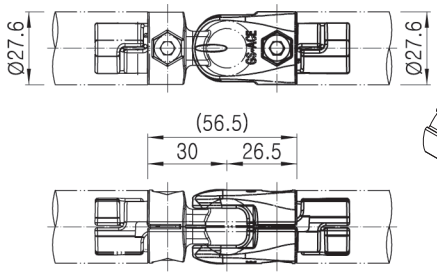

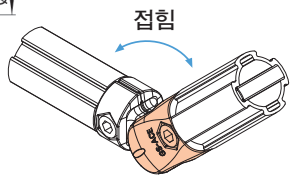

B-007C 가변형 조인트 (각도 조절 가능)

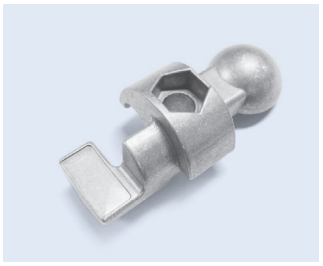

• Weight : 0.023kg
• Q'ty/Box : 250pcs

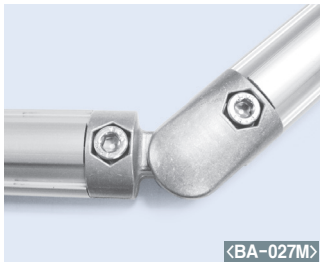

• B-007C: 2pcs, B-007D: 2pcs
• M0620/N06W-55: 2set
• Weight : 0.111kg
• Q'ty/Box : 80set

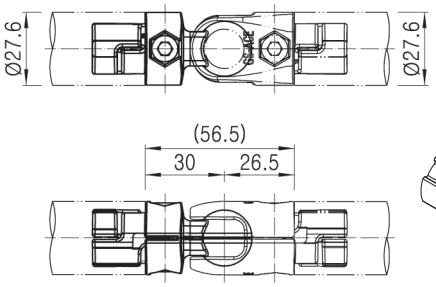

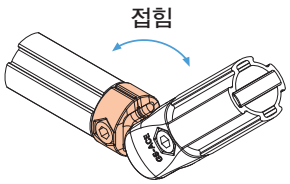

B-007D 가변형 조인트 (회전, 각도 조절 가능)



• Weight : 0.025kg
• Q'ty/Box : 250pcs



• B-007A: 2pcs, B-007D: 2pcs
• M0620/N06W-55: 2set
• Weight : 0.098kg
• Q'ty/Box : 80set

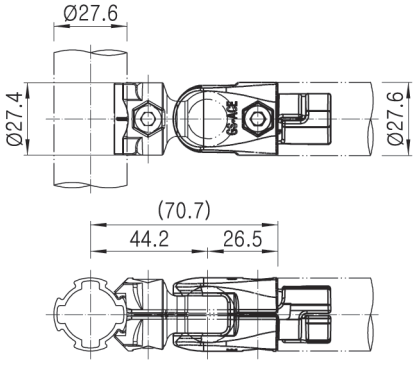

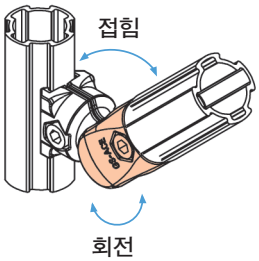

Ø28 AL RACKING SYSTEM

◈ Inner Joints (실용신안 등록)

B-008 더블 조인트

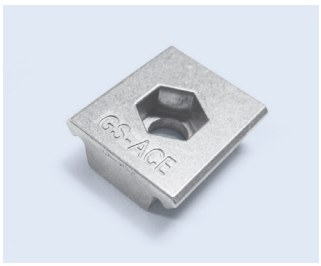

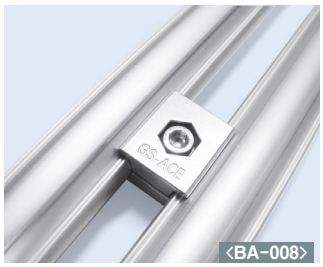

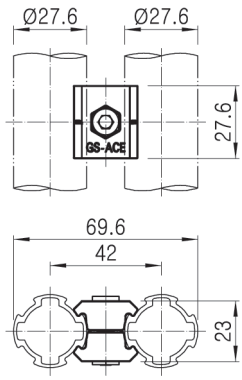

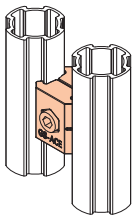

- Weight : 0.013kg
- Q'ty/Box : 400pcs

- B-008: 2pcs
- M0620/N06W-55: 1set
- Weight : 0.032kg
- Q'ty/Box : 200set

B-011 브릿지 조인트



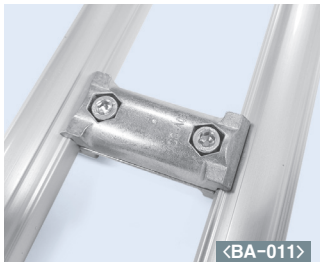

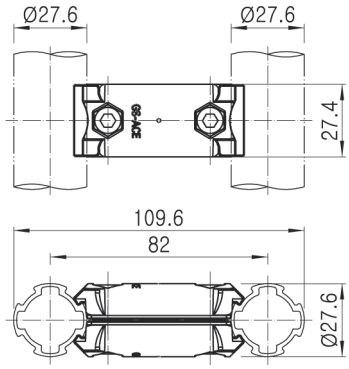

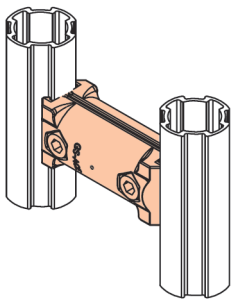

- Weight : 0.030kg
- Q'ty/Box : 200pcs

- B-011: 2pcs
- M0620/N06W-55: 2set
- Weight : 0.075kg
- Q'ty/Box : 100set

B-013L, B-013R 45° 각도 조인트





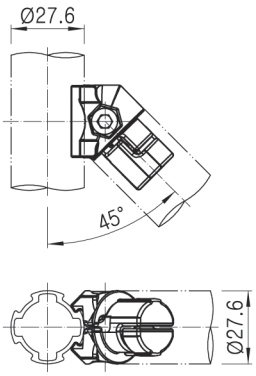

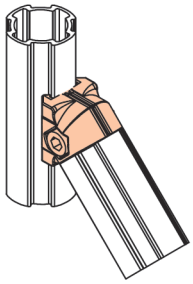

- Weight : 0.018kg
- Q'ty/Box : 300pcs

- B-013L: 1pcs, B-013R: 1pcs
- M0620/N06W-55: 1set
- Weight : 0.043kg
- Q'ty/Box : 150set

B-015 교차형 조인트(구조물 강도보강용)

B-015L

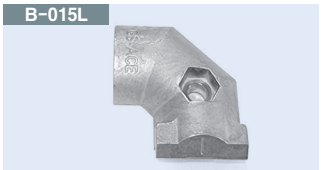

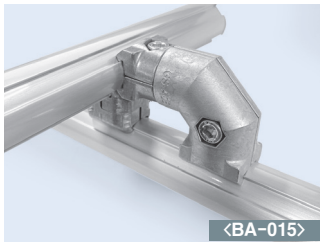

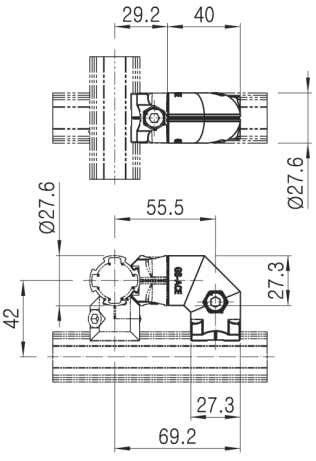

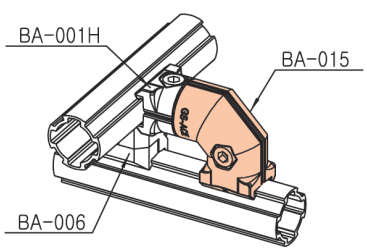

* BA-006 사용 시 강도 보강용

- Weight : 0.024kg
- Q'ty/Box : 200pcs

B-015R



- Weight : 0.024kg
- Q'ty/Box : 200pcs

- B-001TA/B : 1set
- M0620/M06W-55 : 1set
- Weight : 0.056kg
- Q'ty/Box : 100set

◈ Inner Joints (실용신안 등록)

B-044B 직선 연결 조인트

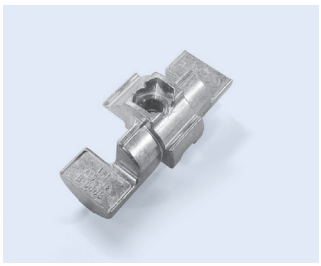

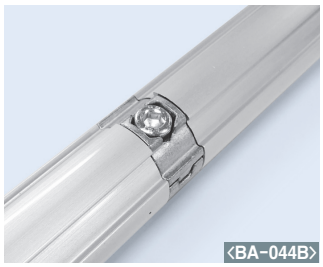

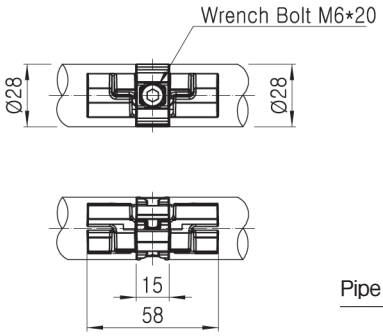

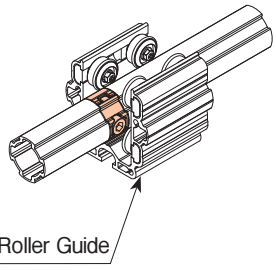

- Weight : 0.024kg
- Q'ty/Box : 200pcs

- B-044B : 2pcs
- M0620/N06W-55: 1set
- Weight : 0.058kg
- Q'ty/Box : 100set

B-045 45° 코너 조인트 (중량용)



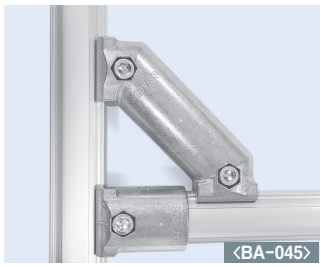

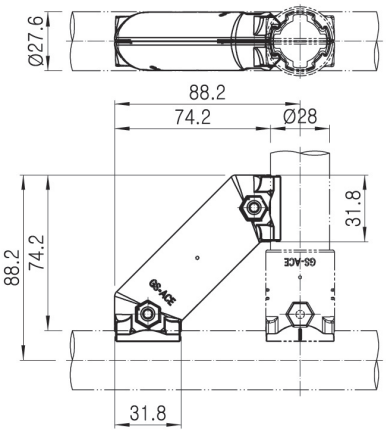

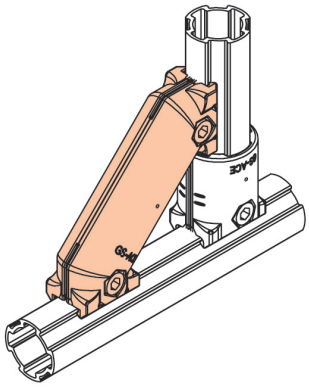

- Weight : 0.048kg
- Q'ty/Box : 100pcs

- B-045: 2pcs
- M0620/N06W-55: 2set
- Weight : 0.114kg
- Q'ty/Box : 50set

B-145 45° 코너 조인트 (경량용)



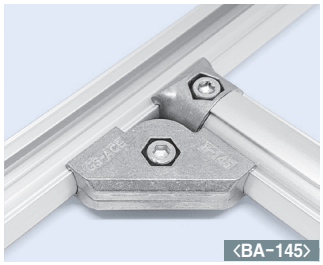

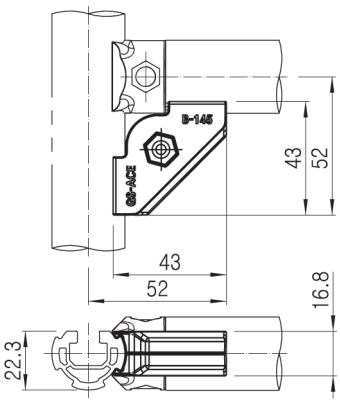

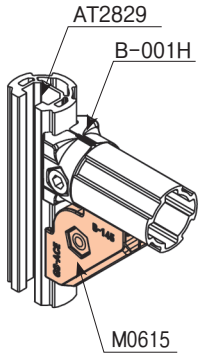

- Weight : 0.020kg
- Q'ty/Box : 400pcs

- B-145 : 2pcs
- M0610/N06W-55 : 1set
- Weight : 0.047kg
- Q'ty/Box : 200set

B-090 90° 엘보 조인트





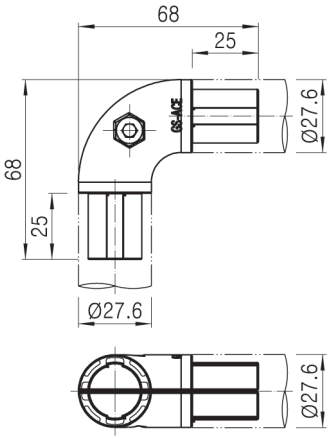

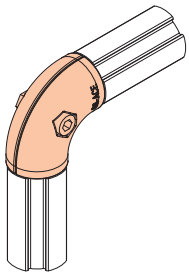

- Weight : 0.039kg
- Q'ty/Box : 120pcs

- B-090: 2pcs
- M0620/N06W-55: 1set
- Weight : 0.086kg
- Q'ty/Box : 60set

Ø28 AL RACKING SYSTEM

◈ Inner Joints (실용신안 등록)

B-091 90° 엘보 조인트(8T 판넬 체결용)





- Weight : 0.039kg
- Q'ty/Box : 120pcs

- B-091 : 2pcs
- M0620/N06W-55 : 1set
- Weight : 0.086kg
- Q'ty/Box : 60set

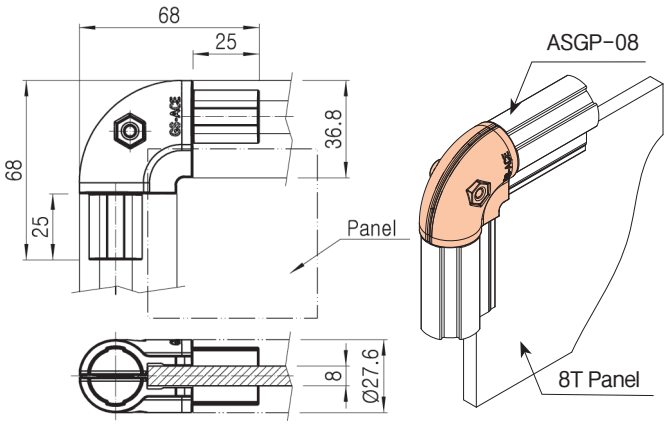

B-101 일자형 조인트

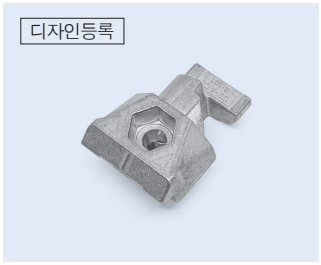

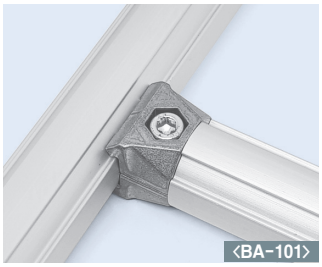

- Weight : 0.020kg
- Q'ty/Box : 200pcs

- B-101 : 2pcs
- M0620/N06W-55 : 1set
- Weight : 0.048kg
- Q'ty/Box : 100ea

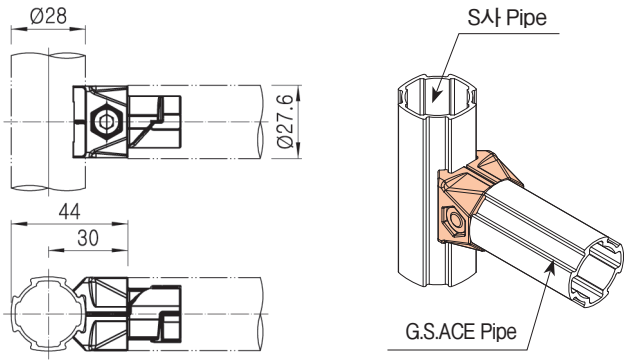

BA-206 교차형 조인트 (각도 조절 후 고정)

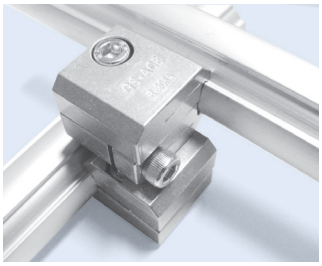

- B-206A: 1pcs, B-206B: 1pcs, B-206C: 1pcs, B-206D: 1pcs
- M0620/N06W-55: 2set M0625: 1pcs
- Weight : 0.117kg
- Q'ty/Box : 60set





- Weight : 0.020kg
- Q'ty/Box : 240pcs

- Weight : 0.020kg
- Q'ty/Box : 240pcs

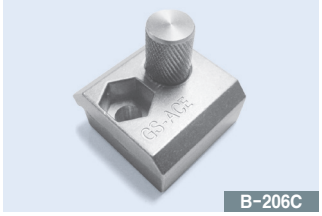



- Weight : 0.035kg
- Q'ty/Box : 240pcs

- Weight : 0.020kg
- Q'ty/Box : 240pcs

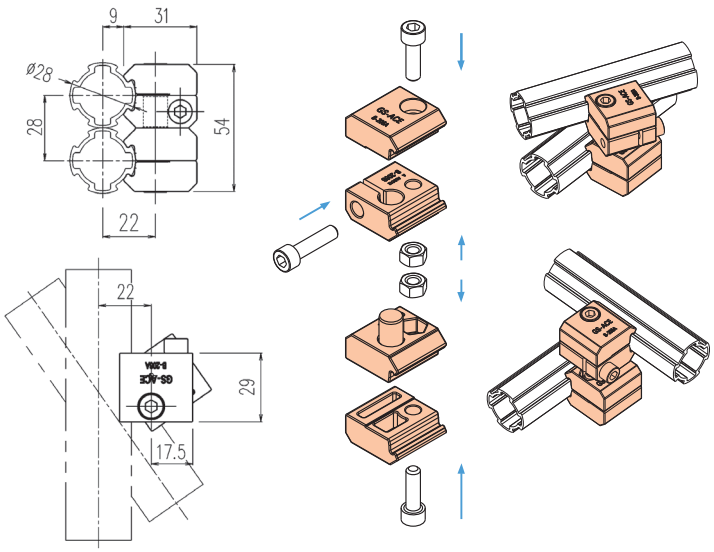

Φ28 ALUMINUM ACCESSORIES

A28-A301 가스 스프링 브라켓

A28-301A



• Weight : 0.027kg
• Q'ty/Box : 160pcs

A28-301B

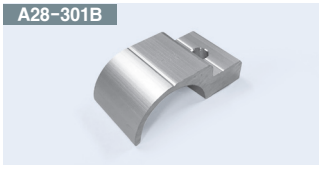

• Weight : 0.019kg
• Q'ty/Box : 160pcs

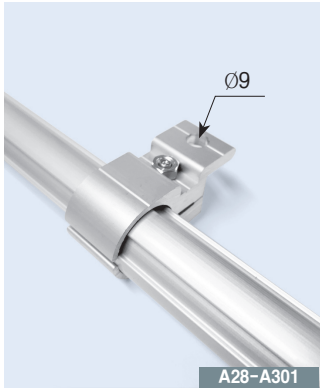

• A28-301 A/B : 1set
• M0625/N06W-55 : 1set
• Weight : 0.056kg
• Q'ty/Box : 80set

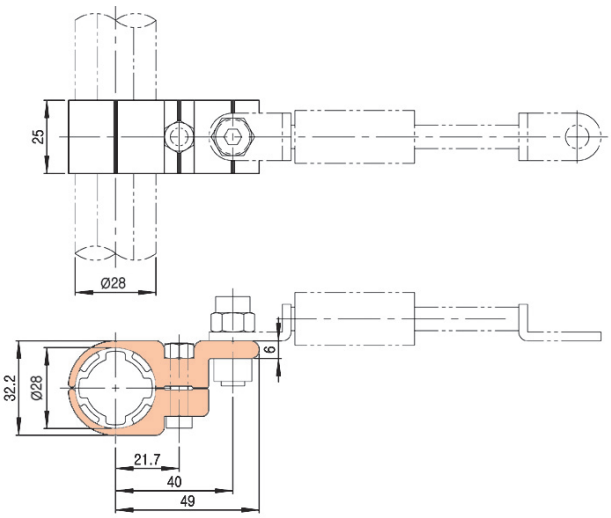

A28-N302 보드 홀더

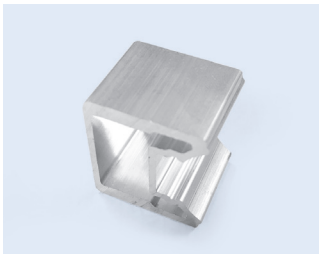

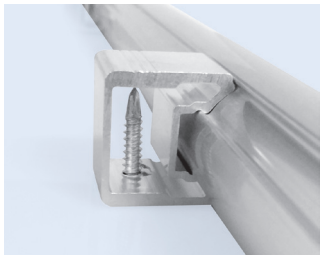

• Weight : 0.012kg
• Q'ty/Box : 250pcs

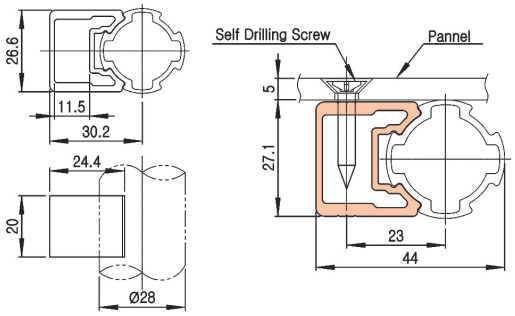

A28-N303 보드 홀더

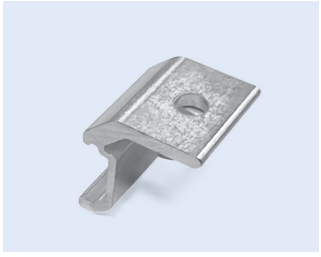

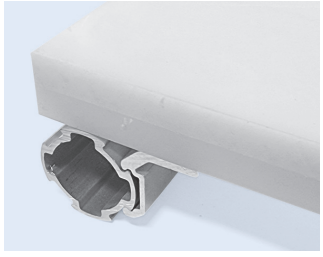

• Weight : 0.005kg
• Q'ty/Box : 800pcs

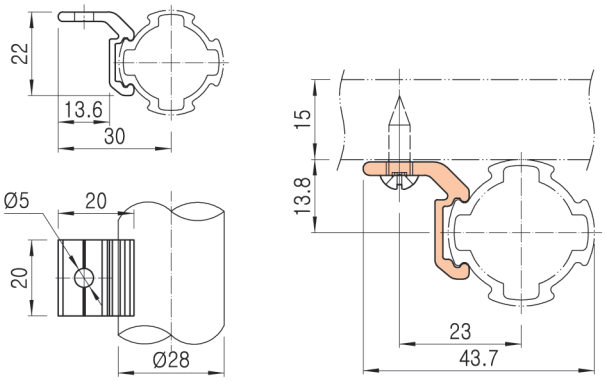

ABS-620 보드 홀더

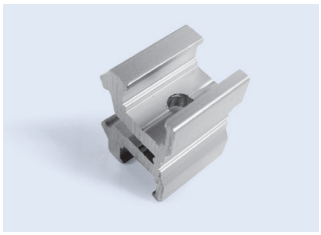

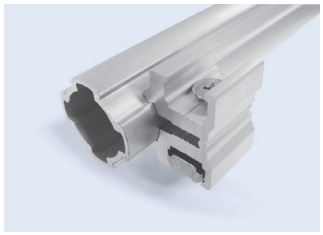

• Weight : 0.020kg
• Q'ty/Box : 300pcs

• 표준 공급 길이 4MT :ABS-600SA

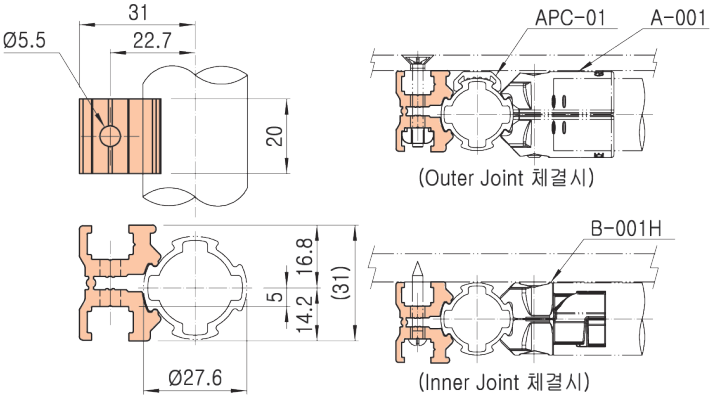

Ø28 AL RACKING SYSTEM

ACY-N301 케이블 홀더

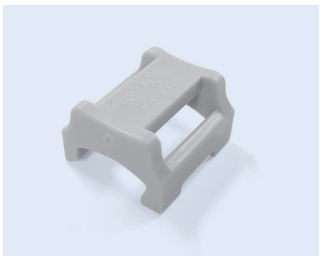

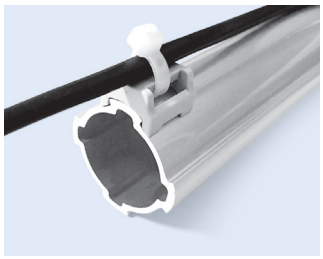

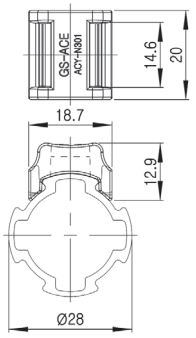

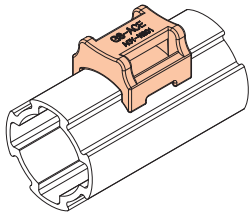

- Weight : 0.002kg
- Q'ty/Box : 3000pcs

ACY-303A 롤러 가이드 브라켓



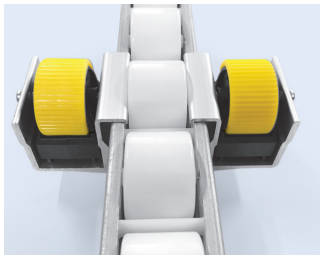



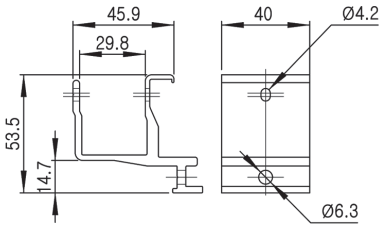

- Weight : 0.055kg
- Q'ty/Box : 40pcs

- ACY-303A : 2pcs
- DR-40R : 2pcs
- M0630/N06W-55 : 1set
- M0440/NN04W : 2set

- ACY-303A : 2pcs
- Roller 40A, B, C, D : 2pcs
- M0630/N06W-55 : 1set
- M0440/NN04W : 2set

ACY-303B 롤러 가이드 보조 브라켓



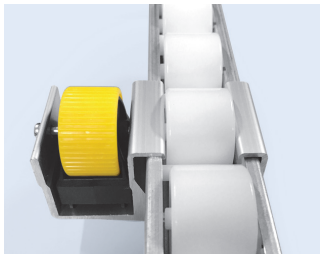



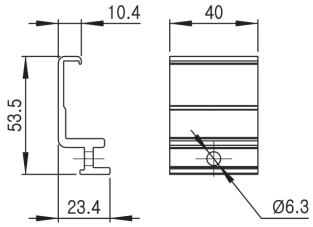

- Weight : 0.029kg
- Q'ty/Box : 80pcs

- ACY-303A, B : 1set
- DR-40R : 1pcs
- M0630/N06W-55 : 1set
- M0440/NN04W : 1set

- ACY-303A, B : 1set
- Roller 40A, B, C, D : 1pcs
- M0630/N06W-55 : 1set
- M0440/NN04W : 1set

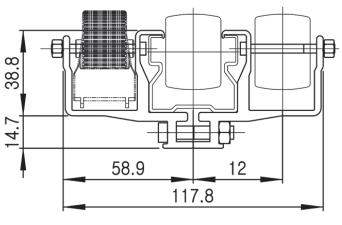

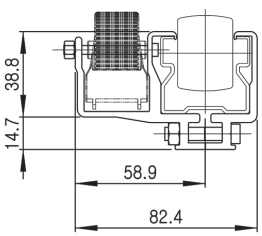

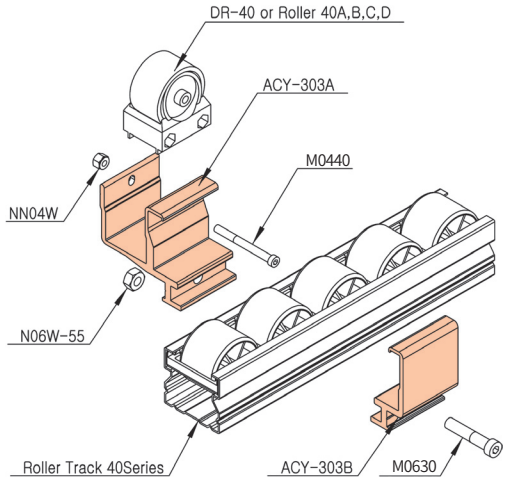

ACY-A306 롤러 가이드

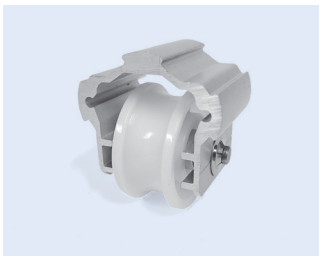

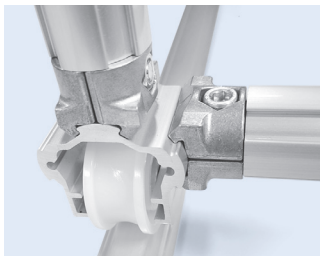

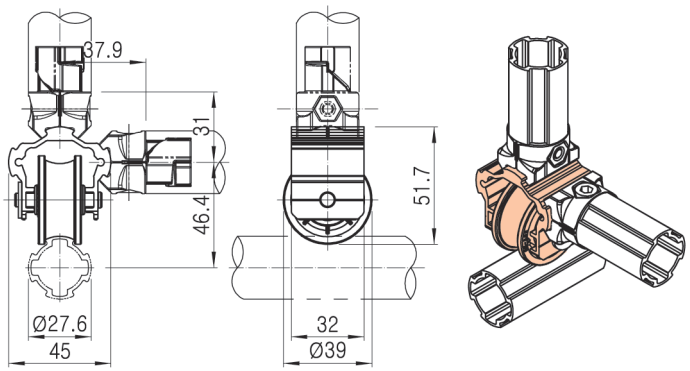

- Weight : 0.083kg
- Q'ty/Box : 60pcs

ASR-52 슬롯 롤러

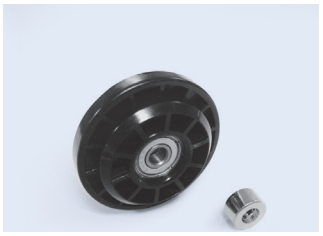

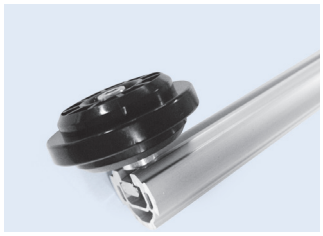

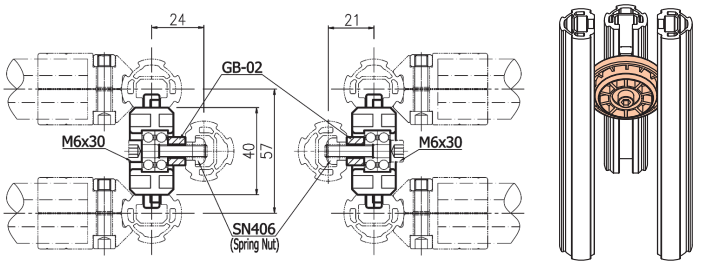

- Weight : 0.034kg
- Q'ty/Box : 450pcs

- ASR-52:1pcs, GB-02:1pcs
- M0630:1pcs, SN406:1pcs

NEW ACY-323A 다용도 부품 연결용 홀더

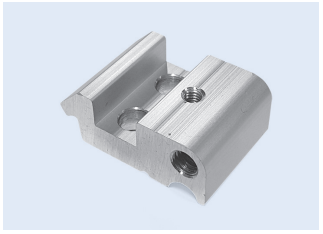



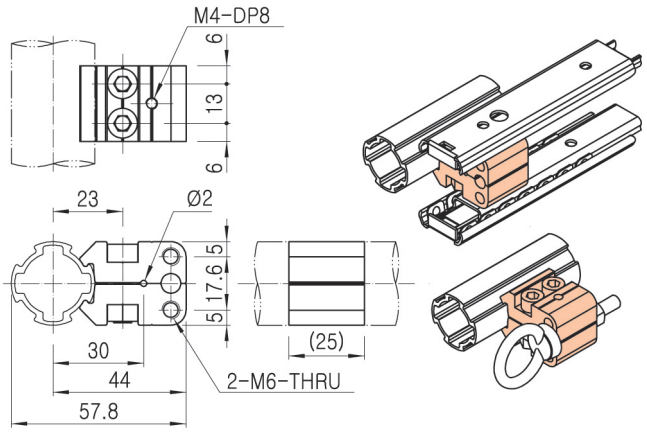

- Weight : 0.010kg
- Q'ty/Box : 600pcs

- ACY-323A : 2pcs
- M0620/N06W-55 : 2set
- Weight : 0.025kg
- Q'ty/Box : 200set

Ø28 AL RACKING SYSTEM

ARU-28A 로타리 유닛



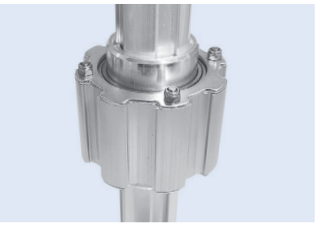

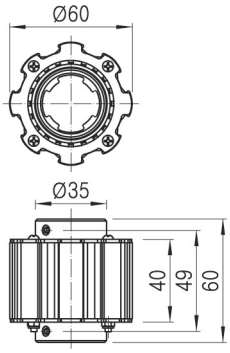

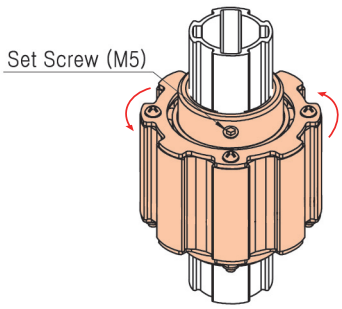

- Weight : 0.240kg
- Q'ty/Box : 40pcs

ACA-309A One Way Clutch

특허출원



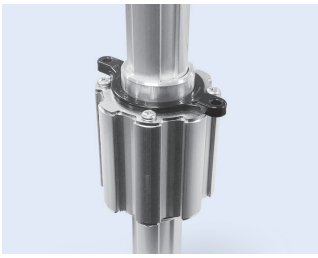

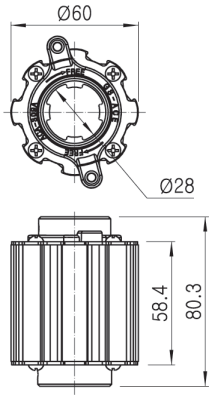

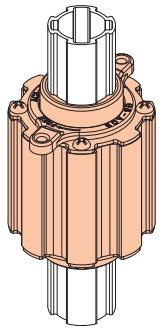

- Weight : 0.320kg
- Q'ty/Bundle : 20pcs

ACA-321A 로터리 댐퍼

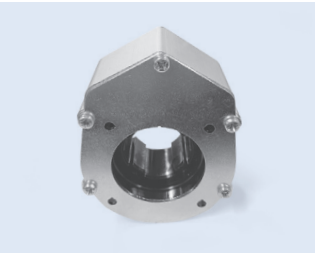

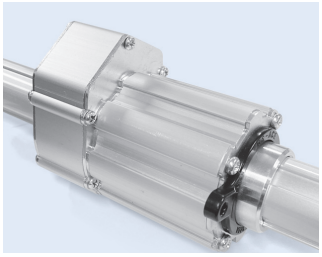

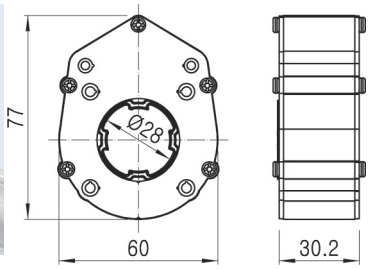

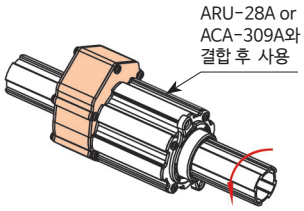

*잠금시 한방향 회전 (역회전 불가)
* 잠금해제시 ACA-321A에 의해 회전 댐핑 기능

- Weight : 0.141kg
- Q'ty/Box : 45pcs

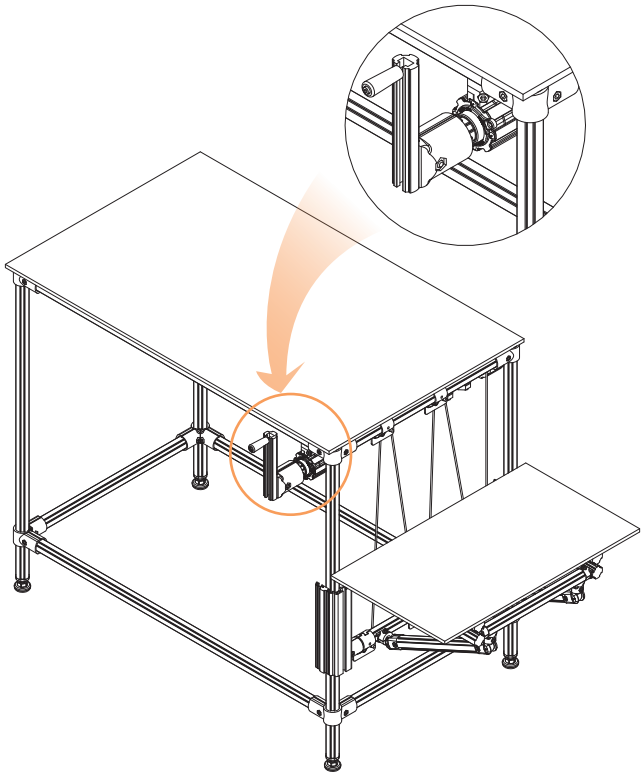

CLUTCH 적용 예

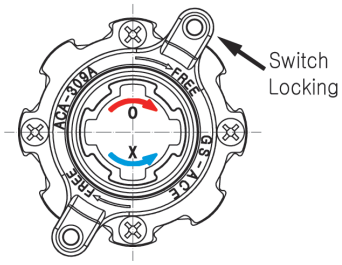

※ Switch Locking
내측 파이프 시계방향 회전,
역방향 회전 방지

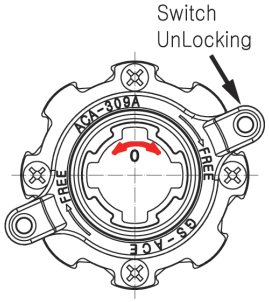

※ Switch UnLocking
내측 파이프 양방향 회전

ACY-311A 시트 커버 (코너 체결용)



- Weight : 0.032kg
- Q'ty/Bundle : 90pcs

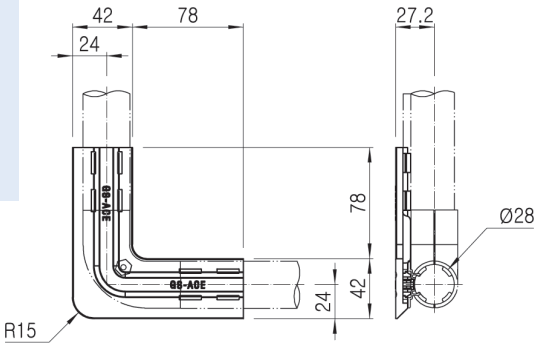

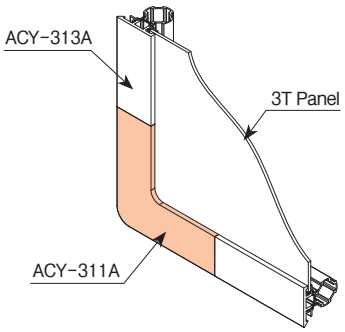

ACY-312A 알미늄 시트 가이드 (커버 체결용)

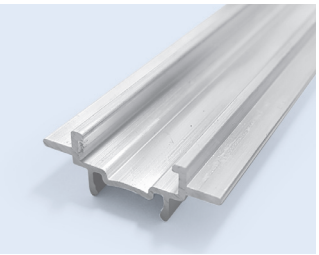

- Weight : 0.192kg
- Q'ty/Bundle : 20pcs
- 표준 공급 길이 : 4MT

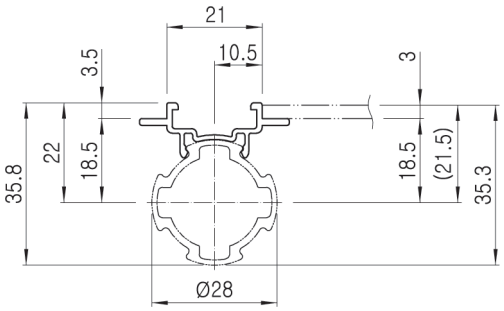

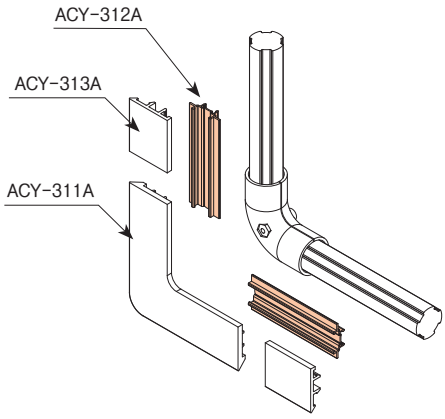

ACY-313A 시트 커버 (파이프 측면 체결용)

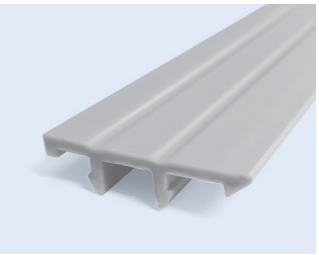

- Weight : 0.151kg
- Q'ty/Box : 30pcs
- 표준 공급 길이 : 3MT

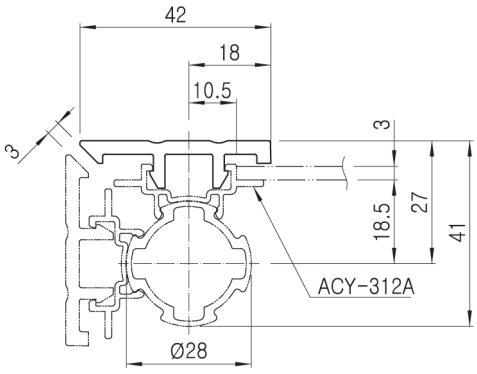

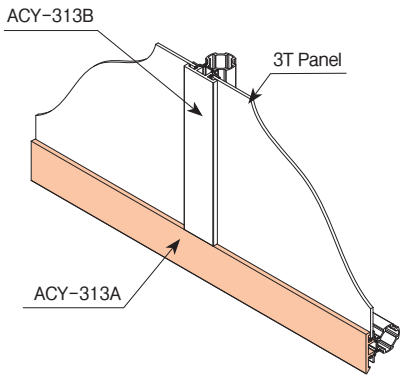

ACY-313B 시트 커버 (파이프 중간 체결용)

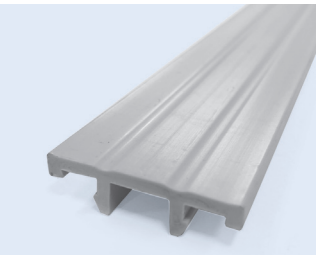

- Weight : 0.136kg
- Q'ty/Box : 30pcs
- 표준 공급 길이 : 3MT

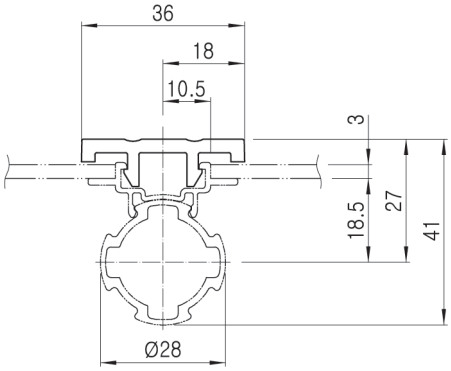

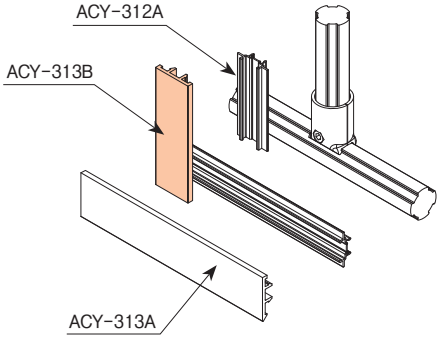

Ø28 AL RACKING SYSTEM

ACA-315A 조인트 체결형 다용도 클램프

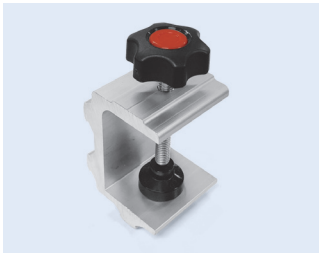

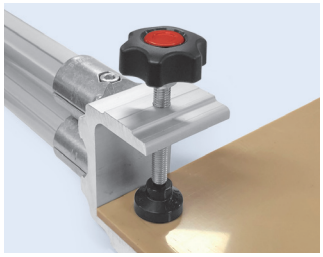

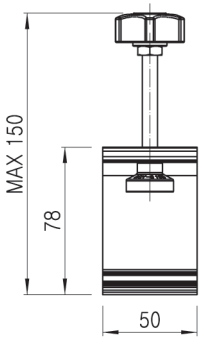

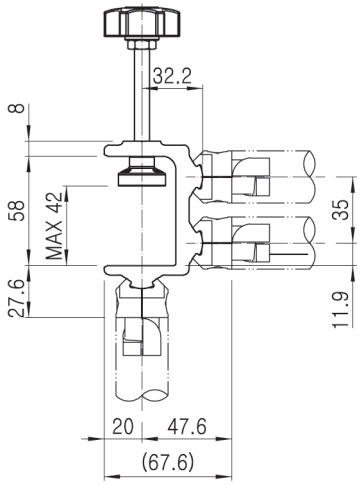

- Weight : 0.210kg
- Q'ty/Bundle : 24pcs

ACY-315C Plastic Leveling Foot (M6 Bolt 조립형)



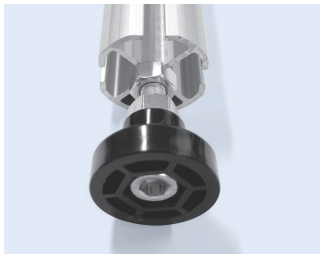

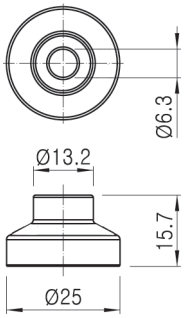

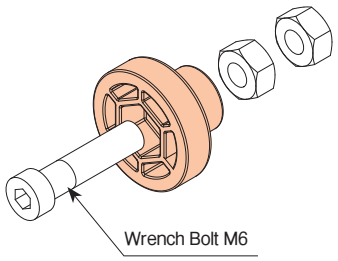

- Weight : 0.005kg
- Q'ty/Box : 900pcs

* Wrench Bolt는 별매임

ACY-318A 파이프 연결용 어댑터

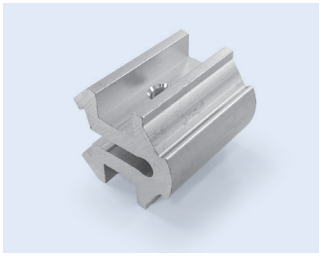

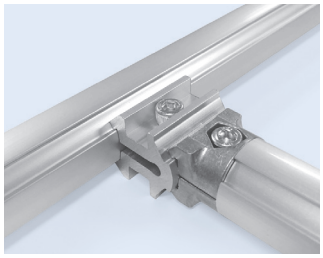

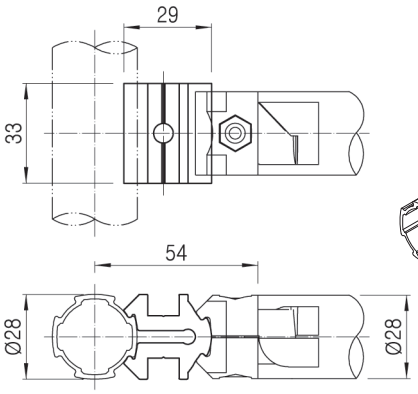

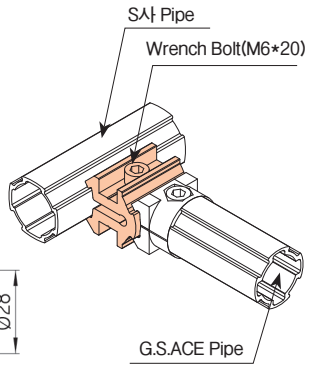

- Weight : 0.034kg
- Q'ty/Box : 150pcs

ACY-318B 파이프 연결용 어댑터

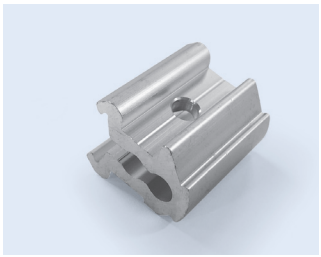

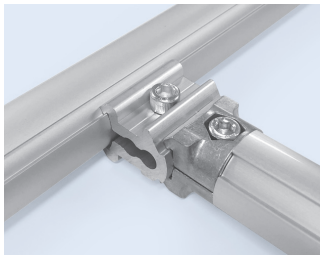

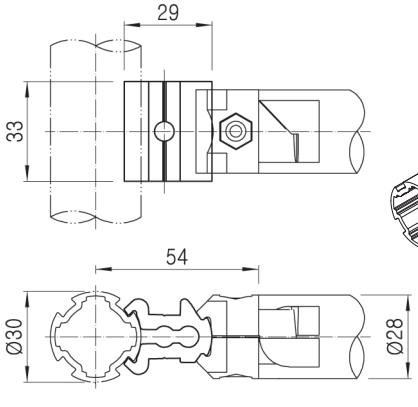

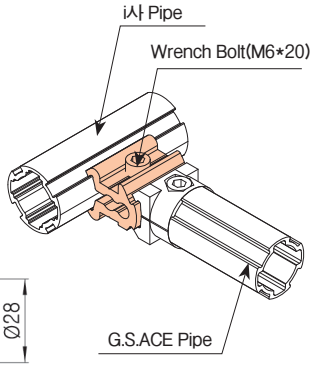

- Weight : 0.027kg
- Q'ty/Box : 150pcs

ACA-2060A/80A 링크가이드 유닛

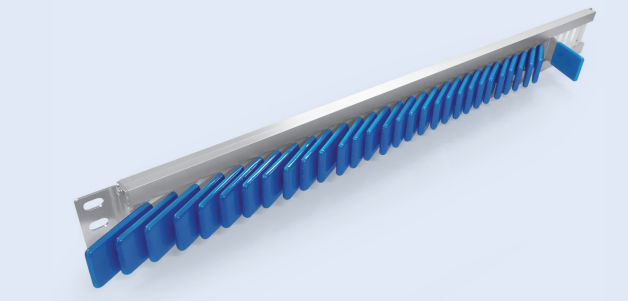

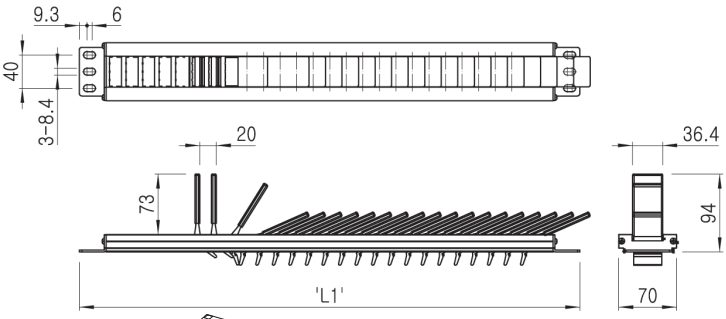

• Weight : ACA-2060A 1.945kg
ACA-2080A 2.690kg

NO	ITEM NO	" L1 "	Pitch
1	ACA-2060A	605mm	20mm
2	ACA-2080A	800mm	

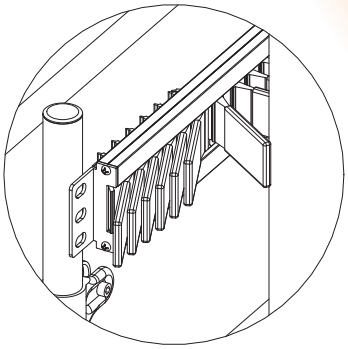

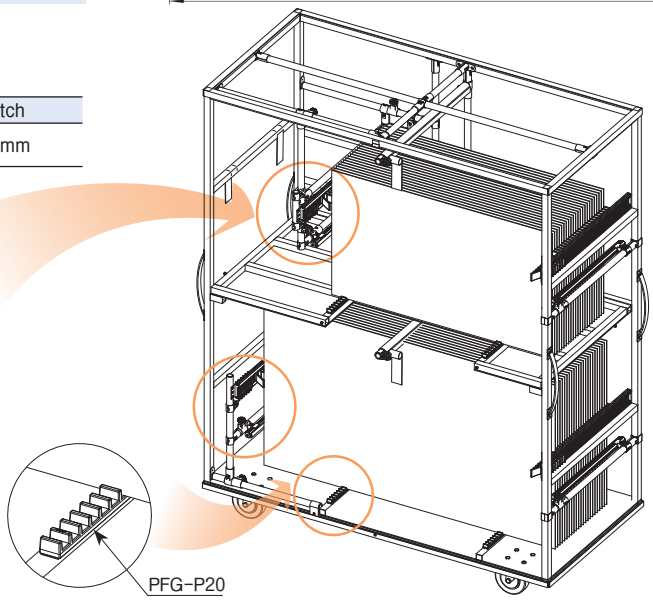

NEW

ACA-3060A/80A 링크가이드 유닛

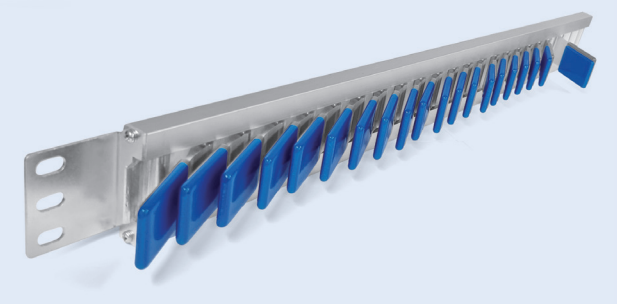

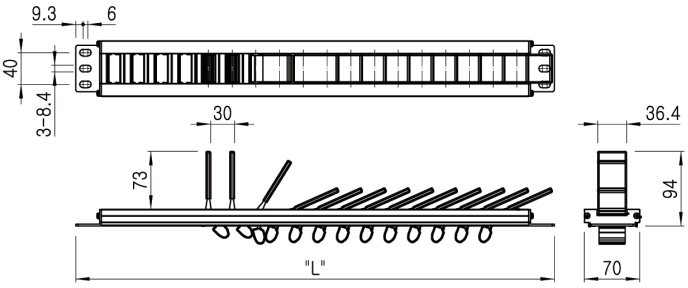

• Weight : ACA-3060A 1.450kg
ACA-3080A 1.985kg

NO	ITEM NO	" L1 "	Pitch
1	ACA-3060A	605mm	30mm
2	ACA-3080A	800mm	

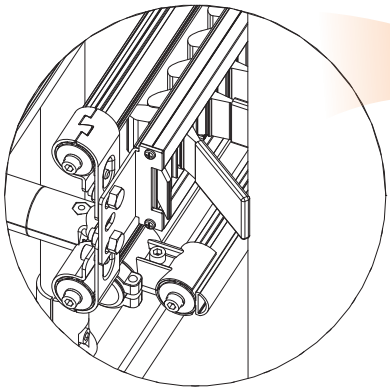

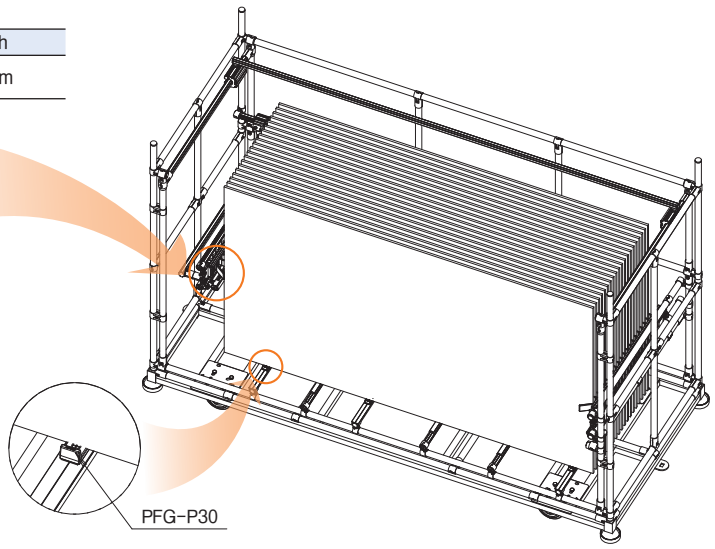

ACA-4060A/80A 링크가이드 유닛

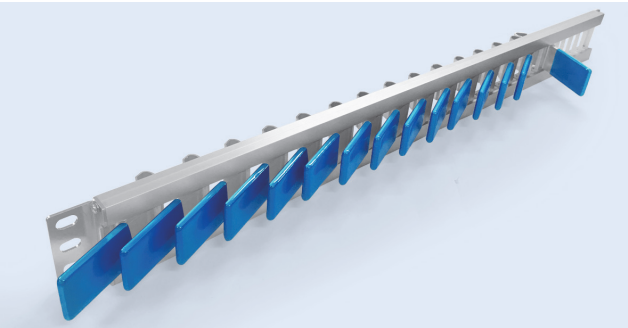

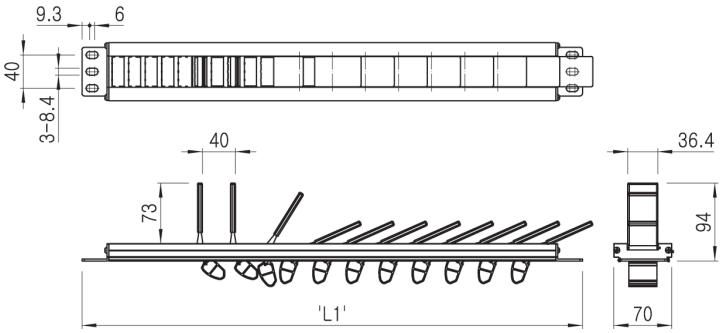

• Weight : ACA-4060A 1.376kg
ACA-4080A 1.898kg

NO	ITEM NO	" L1 "	Pitch
1	ACA-4060A	605mm	40mm
2	ACA-4080A	800mm	

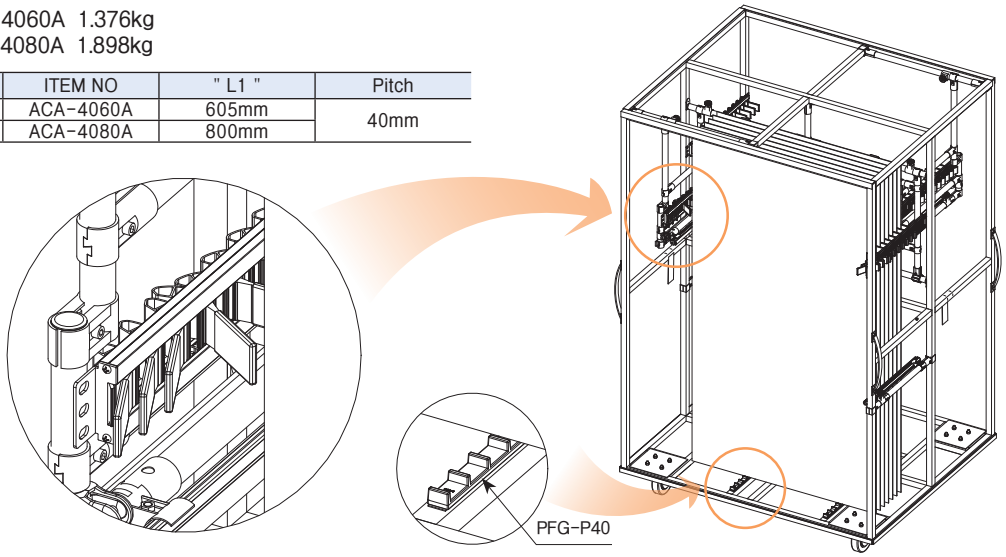

Ø28 AL RACKING SYSTEM

ACM-500 AL 캐스터 마운트

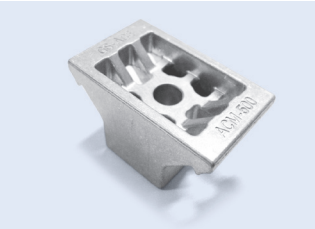
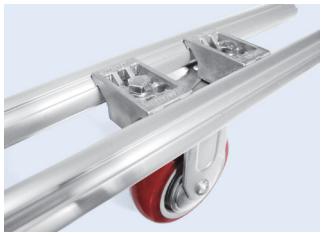

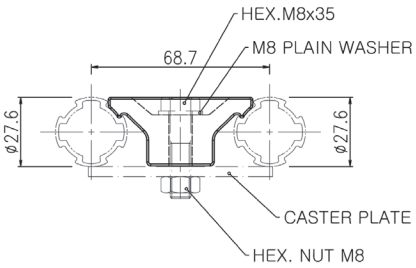

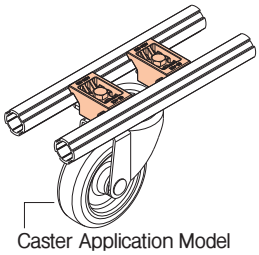
Caster Application Model
: PA500 Series

- Weight : 0.054kg
- Q'ty/Box : 100pcs

ACM-500-S AL 캐스터 마운트 (보조용)

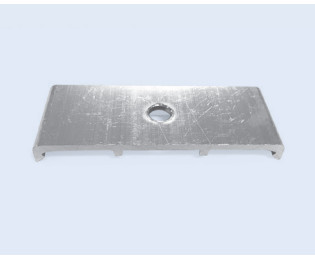
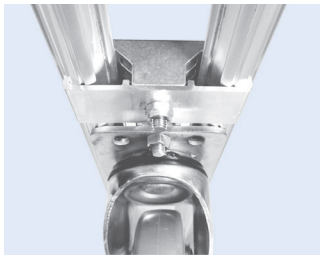

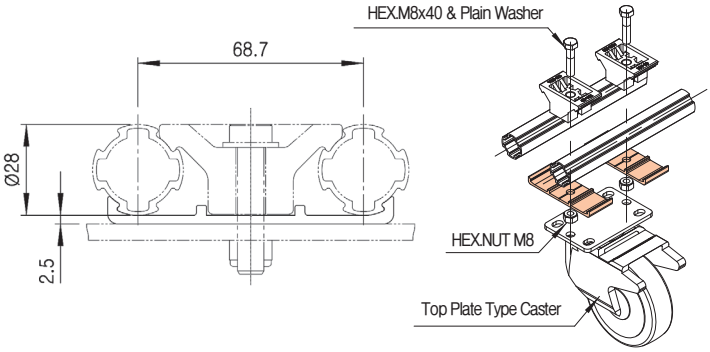

- Weight : 0.024kg
- Q'ty/Box : 200pcs

NEW ACM-510 AL 캐스터 마운트

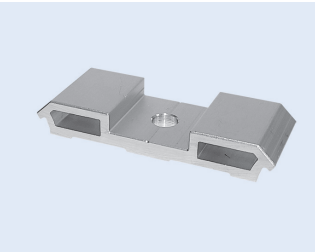
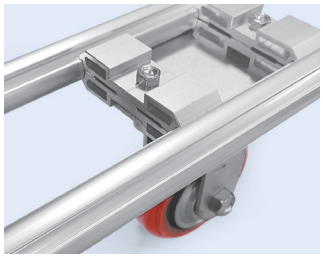

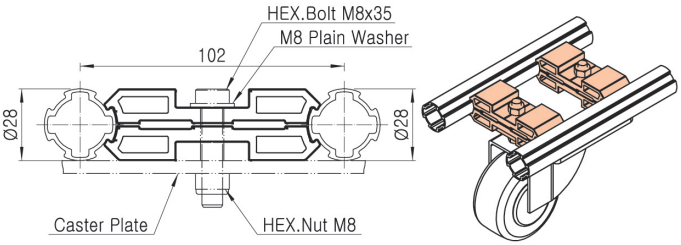

- Weight : 0.047kg
- Q'ty/Box : 60pcs

ACB-B28A/B 코너 베이스





- Weight : 0.208kg
- Q'ty/Box : 24pcs

- ACB-B28A/B : 1set
- A-003 : 1EA
- M0625/N06W-55 : 2set
- Weight : 0.296kg
- Q'ty/Box : 24set

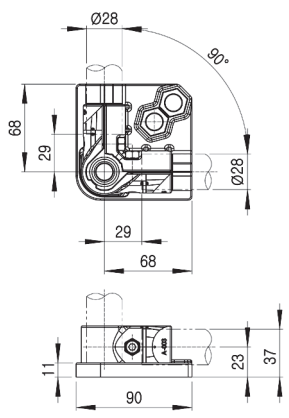

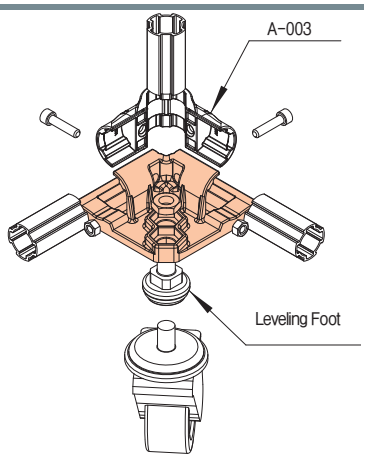

Ø28 AL RACKING SYSTEM

ACPA-H6026A 부품 연결용 홀더

ACP-H6026A-L



ACP-H6026A-R





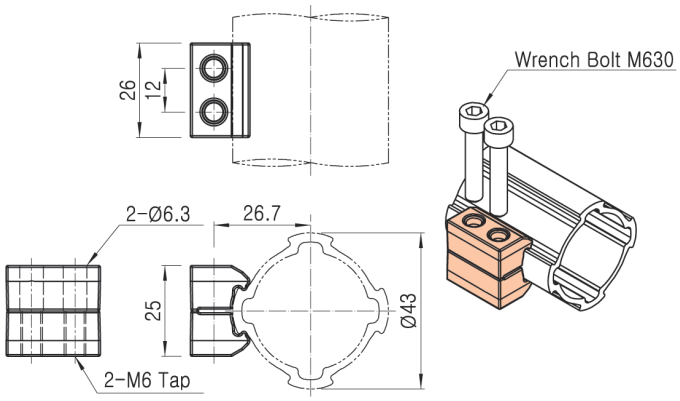

- Weight : 0.007kg
- Q'ty/Box : 800pcs

- ACP-H6026A-L/R : 1set
- M0630 : 2pcs • Q'ty/Box : 300set

ACPA-V6026A 부품 연결용 홀더

ACP-V6026A-L



ACP-V6026A-R





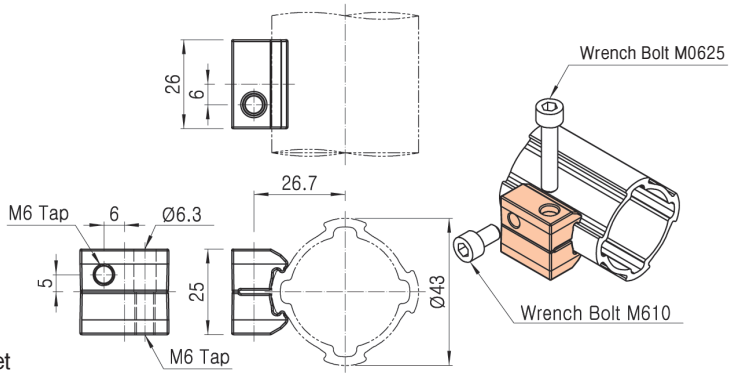

- Weight : 0.007kg
- Q'ty/Box : 800pcs

- ACP-V6026A-L/R : 1set
- M0625 : 2pcs • Q'ty/Box : 300set

SPS-0635 스프링 걸이





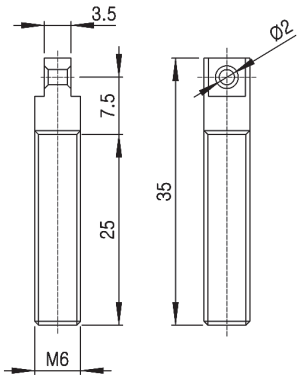

* Spring 걸이용 Shaft

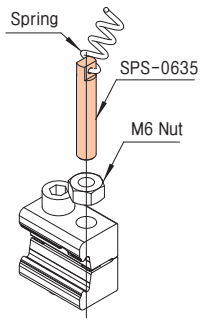

- Weight : 0.008kg
- Q'ty/Box : 4000pcs

- ACP-H6026A-L/R : 1set
- SPS-0635 : 1pcs
- M0630 : 1pcs
- N06W-55 : 2pcs
- Weight : 0.034kg
- Q'ty/Box : 300set

ACD-B 케이블 덕트

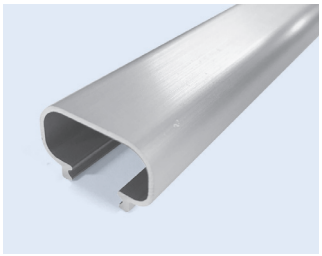

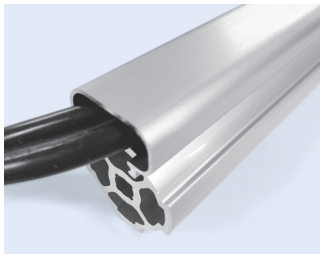

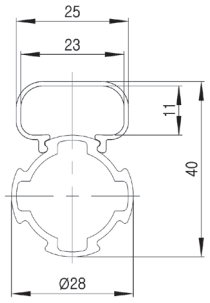

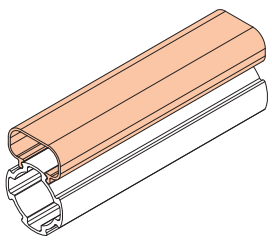

- Weight : 0.177kg/m
- Q'ty/Bundle : 12pcs

- 표준 공급 길이 : 4MT

Ø28 AL RACKING SYSTEM

ACY-06A/B 마운트 브라켓 (평면형)

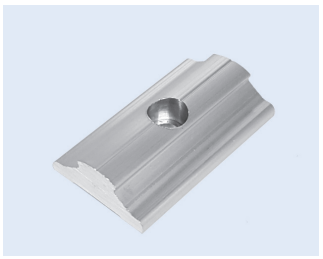

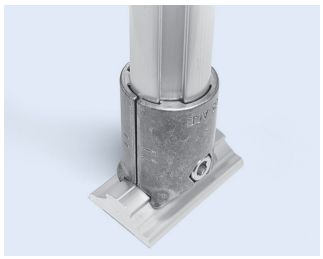

※ 평탄면에 부착하여 조인트 연결 가능.

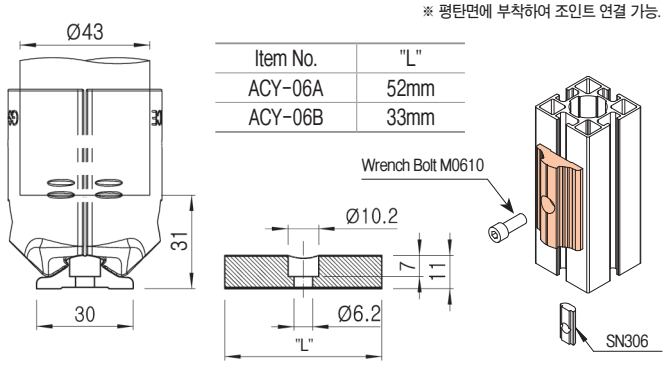

- Weight : 0.027kg
- Q'ty/Box : 240pcs

ACY-07A/B 슬롯 어댑터 (40각 프로파일용)



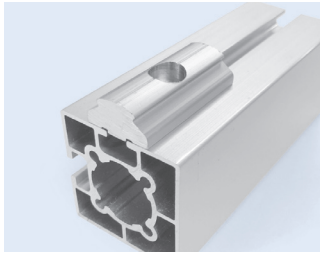

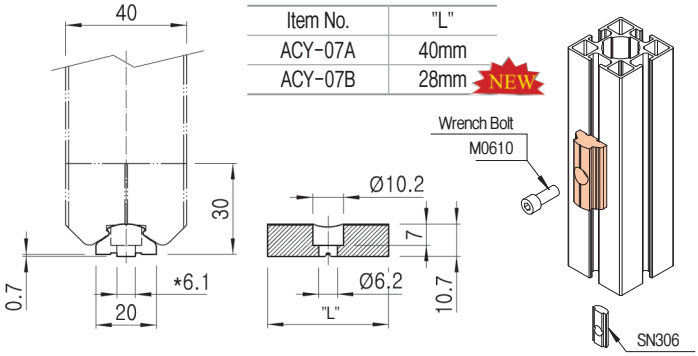

- Weight : 0.017kg
- Q'ty/Box : 300pcs

ACY-08A 슬롯 어댑터 (45각 프로파일용)

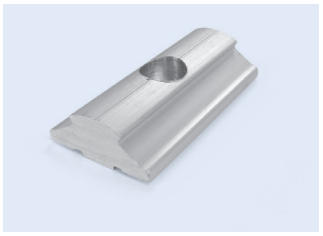

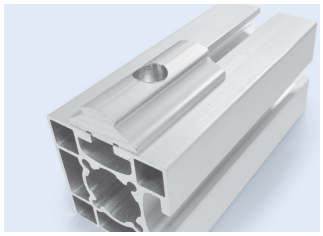

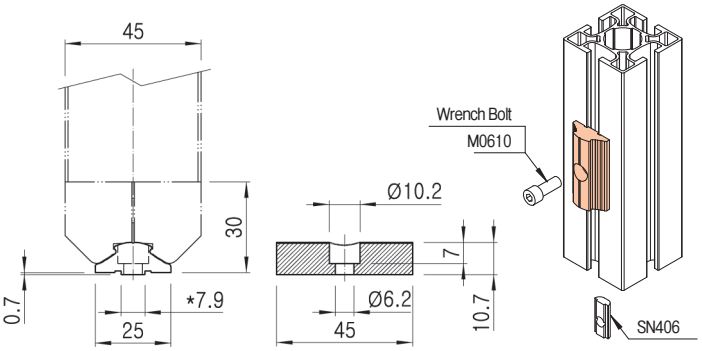

- Weight : 0.019kg
- Q'ty/Box : 300pcs

ACY-09A 슬롯 어댑터 (45각 프로파일용)

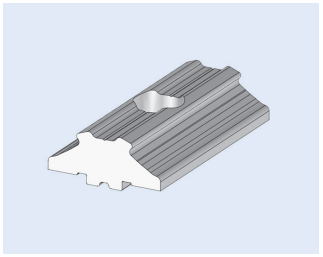

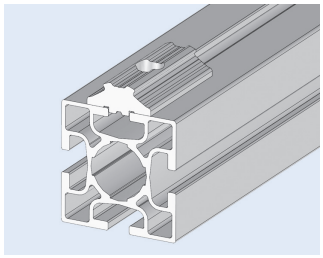

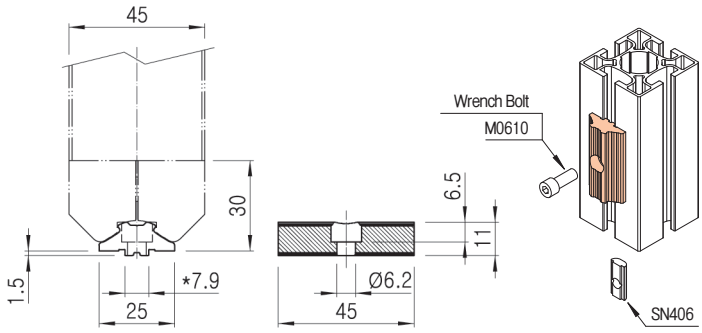

- Weight : 0.019kg
- Q'ty/Box : 300pcs

Ø28 AL RACKING SYSTEM

ADT-5H 슬롯 어댑터 (T-Slot Pipe용)

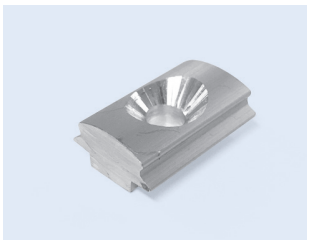

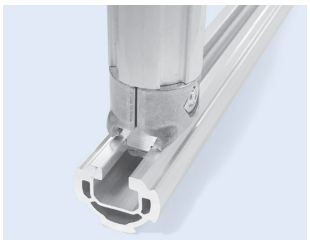

- Weight : 0.004kg
- Q'ty/Box : 1000pcs

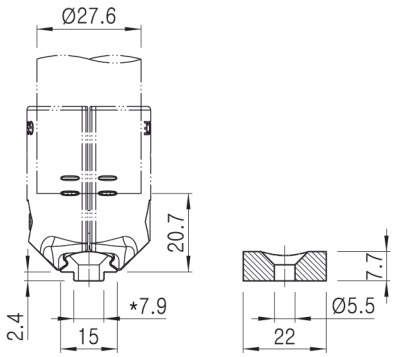

※ AT2829에 A-001 체결시 체결력을 보완할 수 있음.

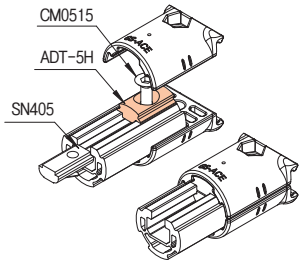

ADT-06/08 슬롯 어댑터 (T-Slot Pipe용)

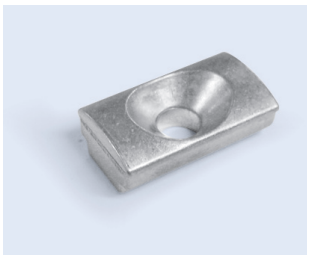

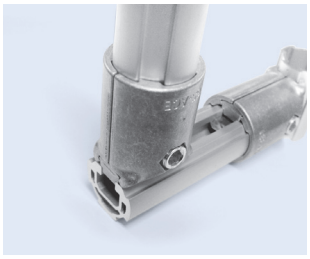

- Weight : 0.004kg
- Q'ty/Box : 1,000pcs

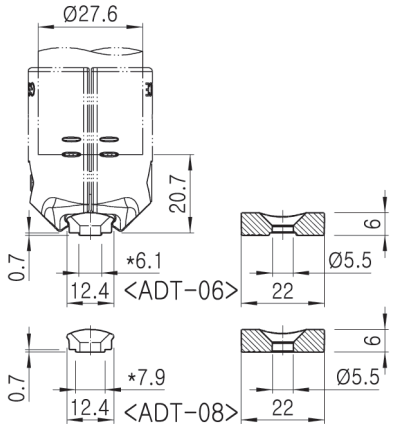

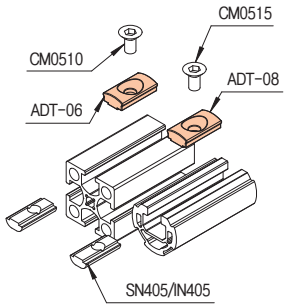

ACY-N307 슬롯 어댑터 (T-Slot Pipe용)

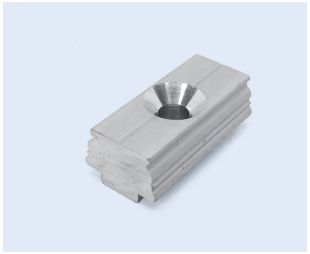

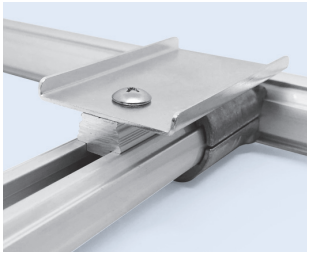

- Weight : 0.010kg
- Q'ty/Box : 600pcs

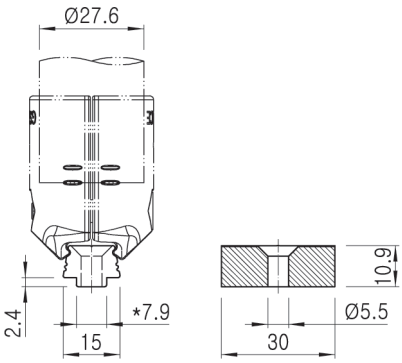

※ 평면을 이용하여 다양한 부품 부착이 가능함.

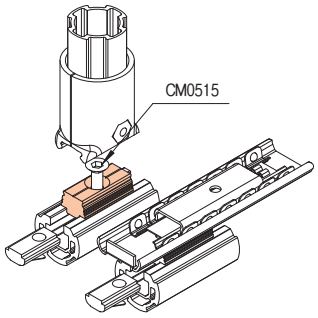

〈Pipe/Profile 적용 가능 요목표 〉

Part No.	Aluminum Pipe	Aluminum Profile	
	AT2829	40x40	45x45
ACY-06A/B	△	△	△
ACY-07A/B		○	
ACY-08A			○
ACY-09A			○

Part No.	Aluminum Pipe	Aluminum Profile	
	AT2829	40x40	45x45
ADT-5H	○		○
ADT-06		○	
ADT-08	○		○
ACY-N307	○		○

Ø28 AL RACKING SYSTEM

ACA-319A 힌지 유닛

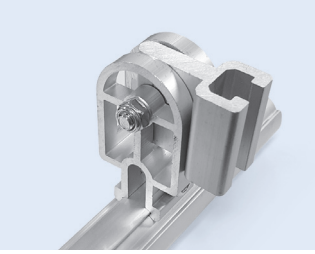

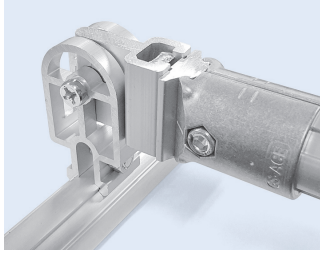

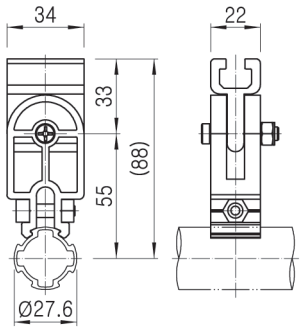

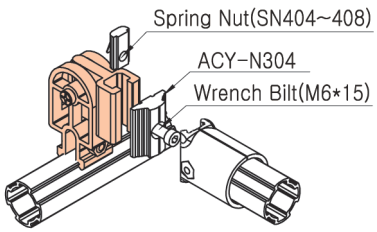

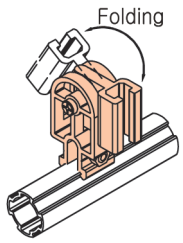

- Weight : 0.083kg
- Q'ty/Box : 60pcs

AFU-28A/C/S 파이프 연결용 힌지





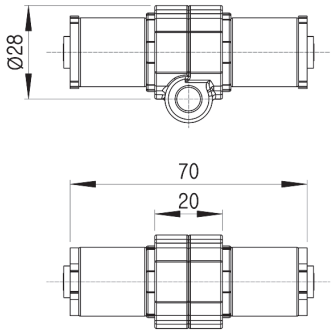

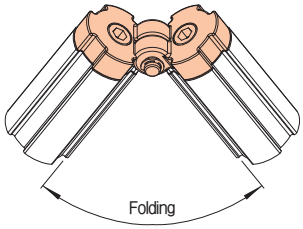

- Weight : 0.081kg
- Q'ty/Box : 80pcs

<Pipe 적용 가능 요목표>

Part No.	Aluminum Pipe			Coated Pipe						STS Pipe			Rubber Color
	1.2T	2.0T	2.9T	0.5T	0.7T	0.9T	1.0T	1.4T	2.0T	0.7T	0.9T	1.2T	
AFU-28A	O	O	O	X	X	X	X	O	O	X	X	X	Yellow
AFU-28C	X	X	X	O	O	O	O	X	X	X	X	X	Black
AFU-28S	X	X	X	X	X	X	X	X	X	O	O	O	Gray

Ø28 AL RACKING SYSTEM

AH-540 회전,직선운동 슬리브

실용신안 등록

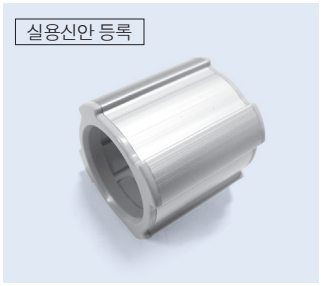

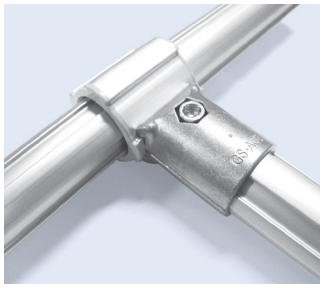

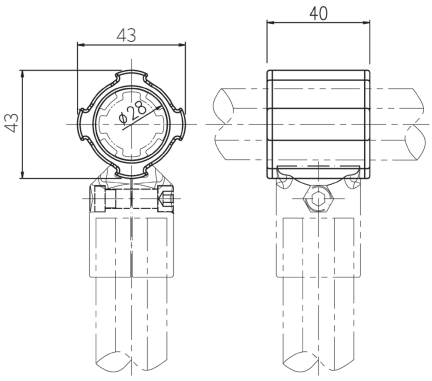

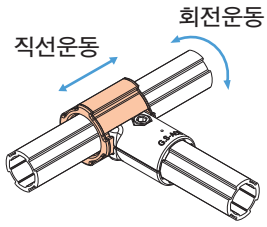

- Weight : 0.034kg
- Q'ty/Box : 100pcs

Part No.	Material	Color
AH-540	POM	Gray
AH-540E	POM(ESD)	Black

AH-555 회전,직선운동 슬리브

실용신안 등록

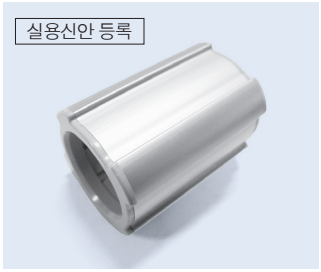

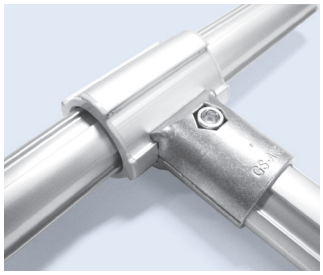

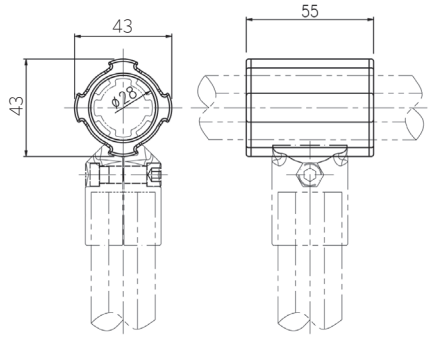

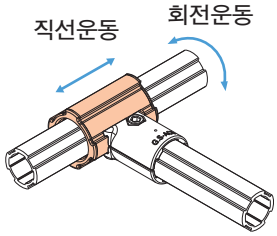

- Weight : 0.046kg
- Q'ty/Box : 100pcs

Part No.	Material	Color
AH-555	POM	Gray
AH-555E	POM(ESD)	Black

NEW

AH-900 회전 직선운동 슬리브

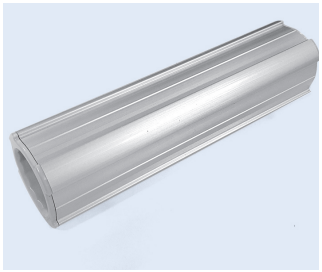

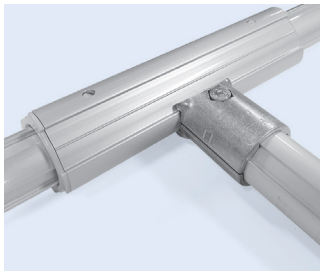

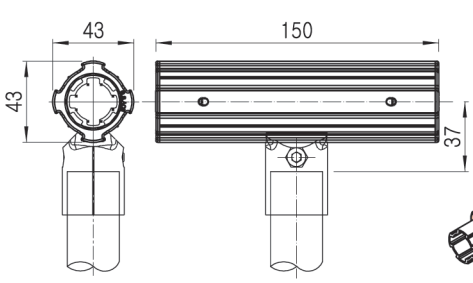

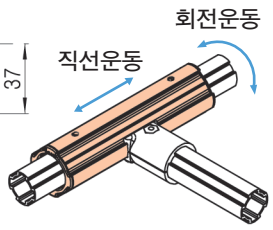

- Weight : 0.118kg
- Q'ty/Box : 36pcs

AH-640 직선운동 슬리브

실용신안 등록

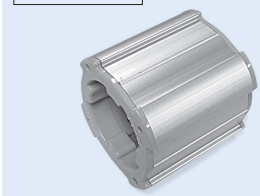

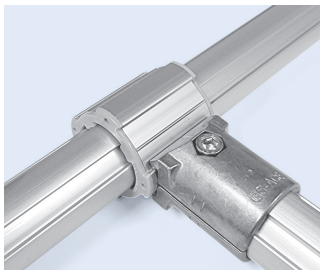

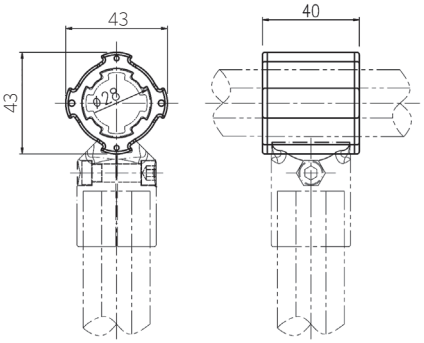

- Weight : 0.035kg
- Q'ty/Box : 100pcs

AH-655 직선운동 슬리브

실용신안 등록



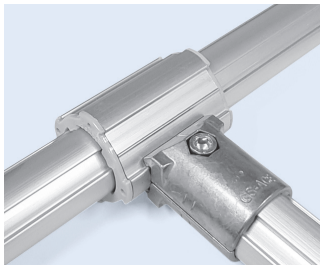

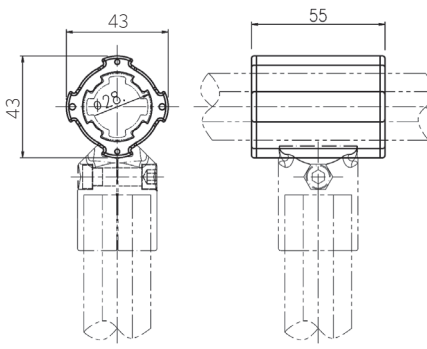

- Weight : 0.048kg
- Q'ty/Box : 100pcs

AH-800 직선운동 슬리브

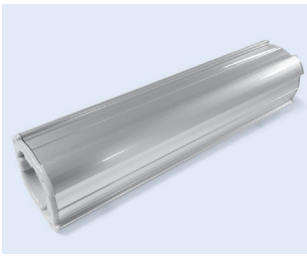

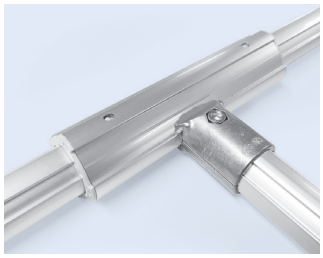

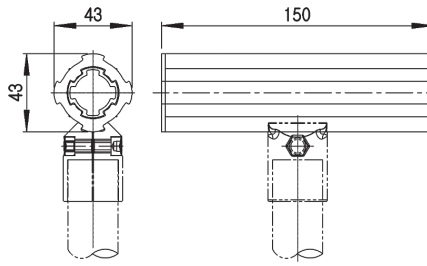

- Weight : 0.118kg
- Q'ty/Box : 36pcs

Ø28 AL RACKING SYSTEM

NEW

AH-755 직선운동 슬리브



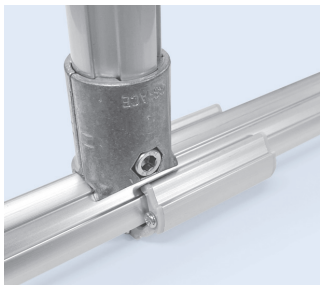

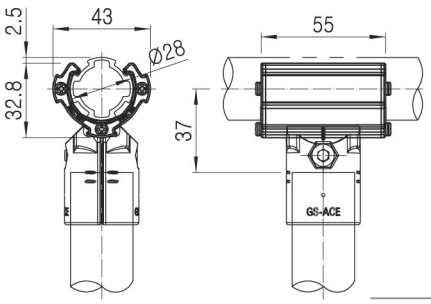

- Weight : 0.048kg
- Q'ty/Box : 100pcs

Part No.	Material	Color
AH-755	POM	Gray
AH-755E	POM(ESD)	Black

NEW

AH-770 직선운동 슬리브



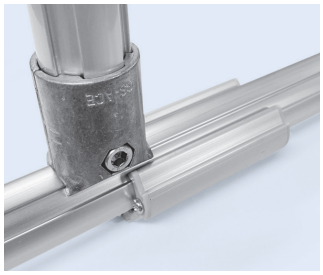

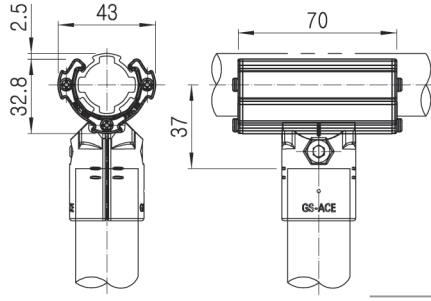

- Weight : 0.058kg
- Q'ty/Box : 80pcs

Part No.	Material	Color
AH-770	POM	Gray
AH-770E	POM(ESD)	Black

Ø28 AL RACKING SYSTEM

ANP-01-150 알루미늄 명판

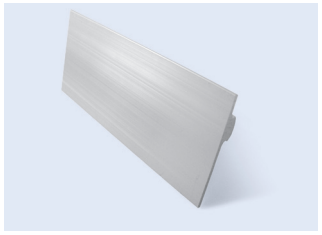

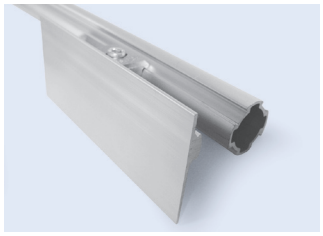

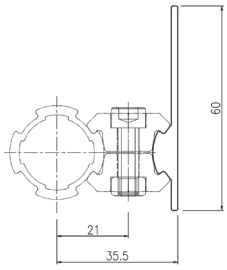

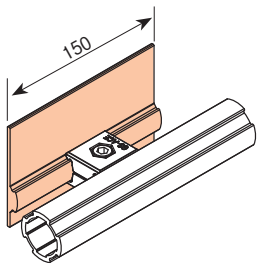

- Weight : 0.075kg
- Q'ty/Box : 80pcs

- 표준 공급 길이 4MT :ANP-01

AOS-28A 백 스토퍼

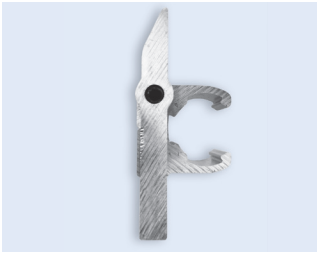

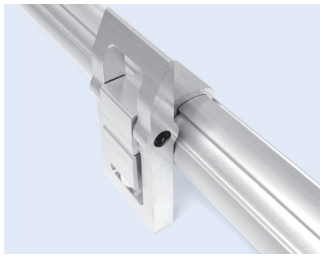

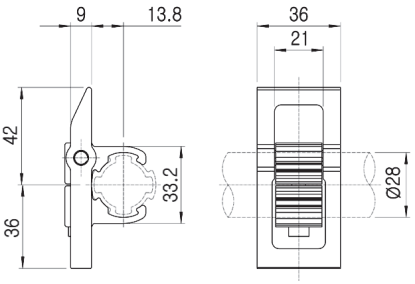

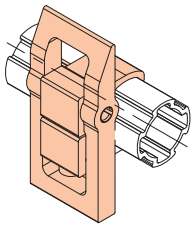

- Weight : 0.075kg
- Q'ty/Box : 70pcs

Example for AOS-28A



〈Loading〉

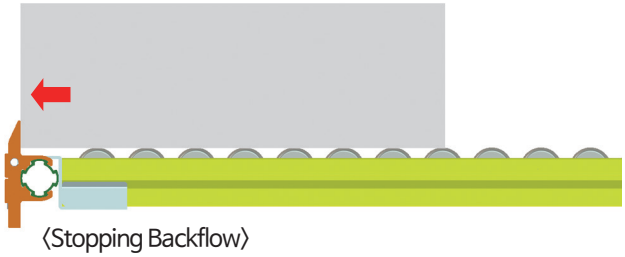

〈Stopping Backflow〉

APC-01 파이프 커버



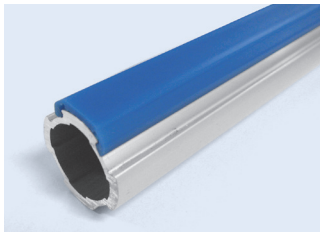

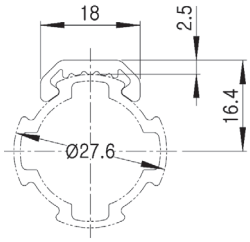

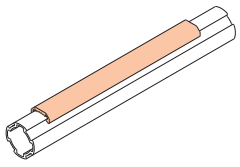

- Weight : 0.050kg/m
- Q'ty/Bundle : 50pcs

- 표준 공급 길이 : 3MT

APC-03 파이프 커버

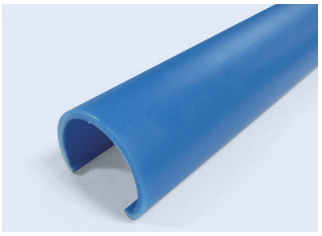

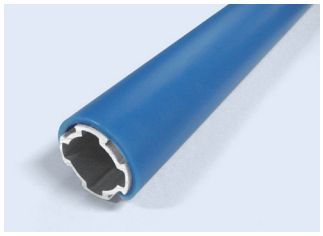

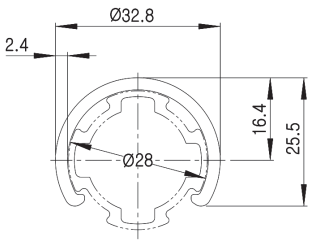

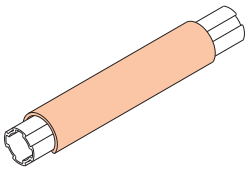

- Weight : 0.151kg/m
- Q'ty/Bundle : 20pcs

- 표준 공급 길이 : 3MT

Ø28 AL RACKING SYSTEM

APHA-3027 파이프 연결 조인트

APH-3027A



APH-3027B

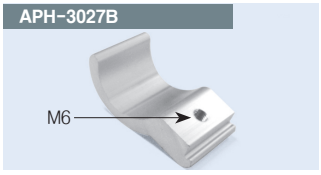



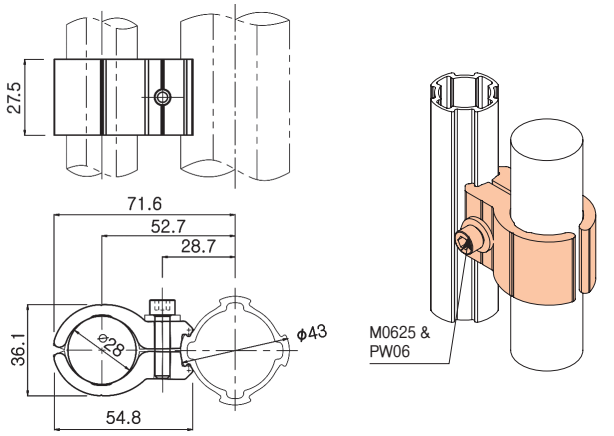

- Weight : 0.031kg
- Q'ty/Box : 200pcs

- APH-3027A/B : 1set
- M0625 : 1pcs, PW06 : 1pcs

APHA-633N 등근 파이프 연결용 조인트



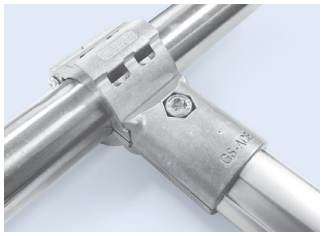

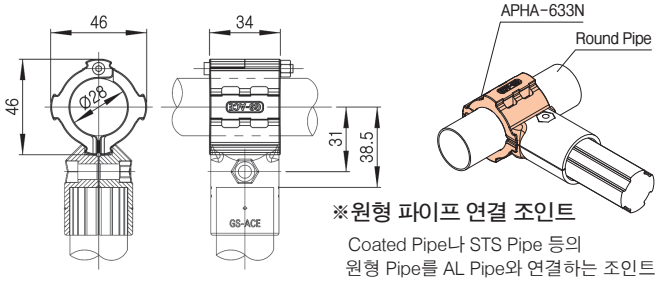

※원형 파이프 연결 조인트

Coated Pipe나 STS Pipe 등의
원형 Pipe를 AL Pipe와 연결하는 조인트

- Weight : 0.065kg
- Q'ty/Box : 120pcs

B-017A-08 판넬 조인트

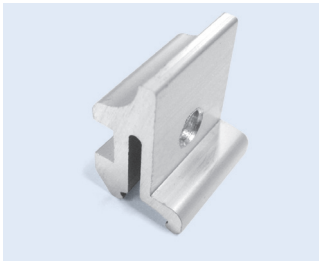

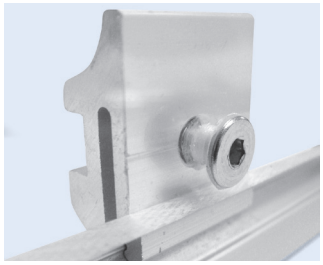

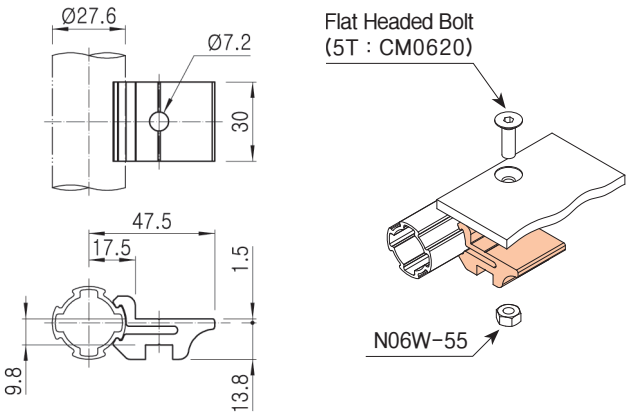

- Weight : 0.030kg
- Q'ty/Box : 200pcs

LP2800 도전용 플레이트

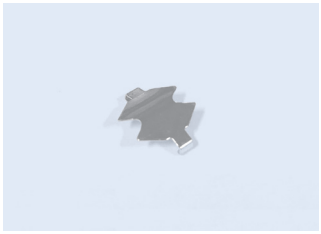

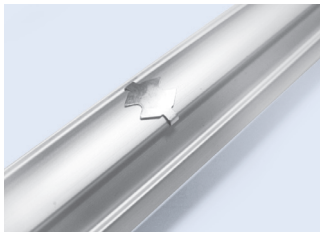

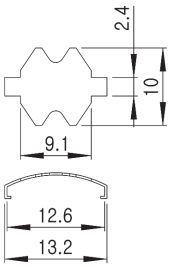

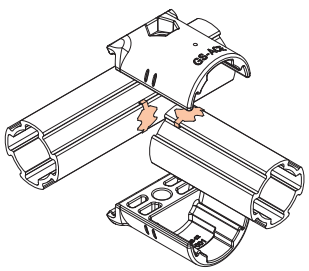

※ 기술자료 294Page 참조

- Weight : 0.0002kg
- Q'ty/Box : 10000pcs

Ø28 AL RACKING SYSTEM

ASG-02 시트 홀더

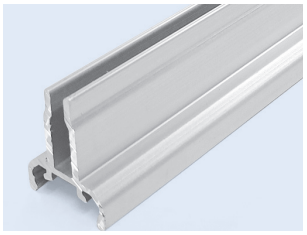
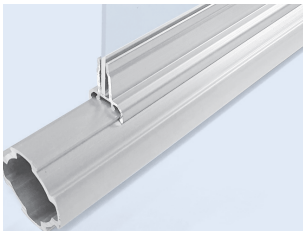

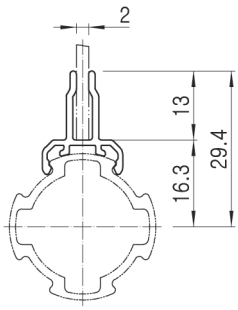

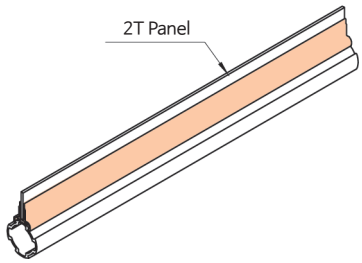

- Weight : 0.167kg/m
- Q'ty/Bundle : 20pcs
- 표준 공급 길이 : 4MT

ASG-02B 시트 홀더 (측면용)

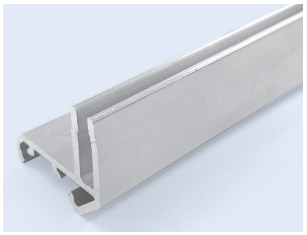
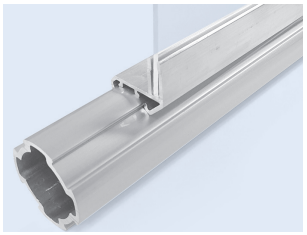

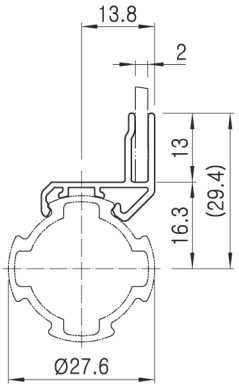

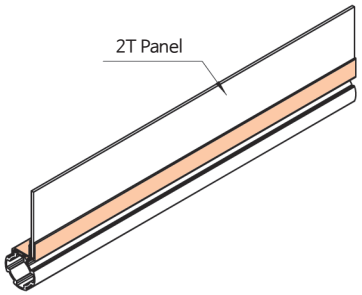

- Weight : 0.207kg/m
- Q'ty/Bundle : 20pcs
- 표준 공급 길이 : 4MT

PSG-02B 플라스틱 시트 홀더 (측면용)

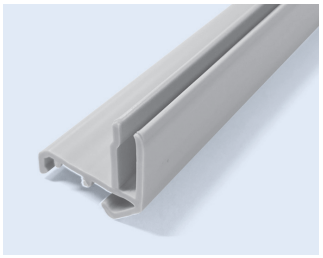
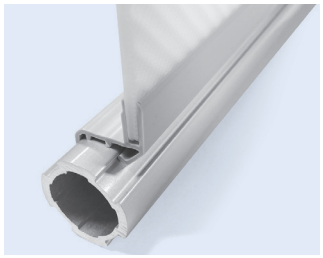

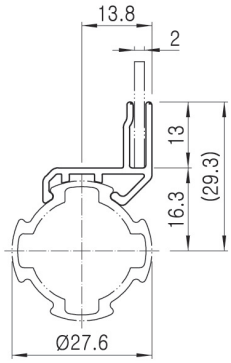

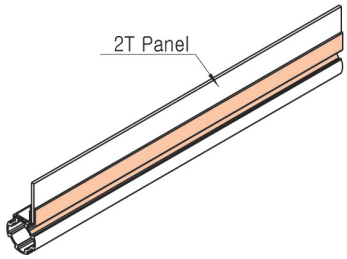

- Weight : 0.007kg/m
- Q'ty/Bundle : 20pcs
- 표준 공급 길이 : 3MT

ASG-03 시트 홀더

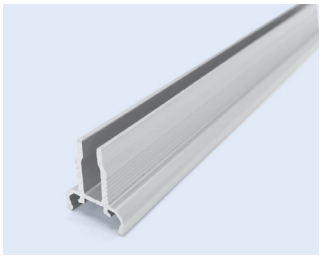
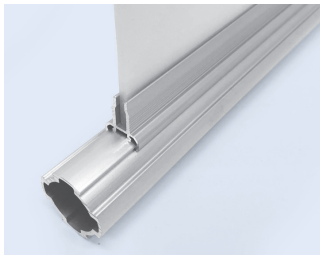

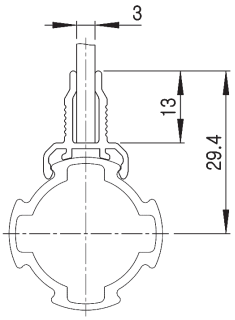

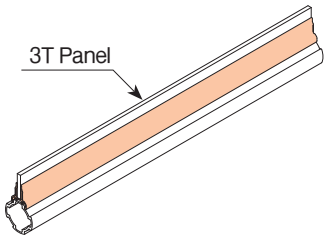

- Weight : 0.225kg/m
- Q'ty/Bundle : 20pcs
- 표준 공급 길이 : 4MT

ASG-05 시트 홀더


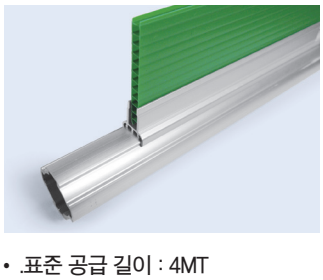

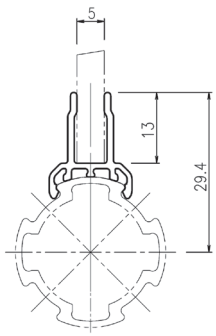

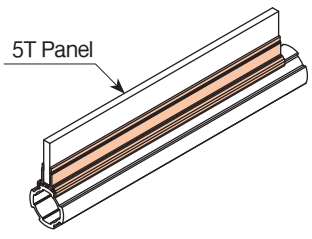

- Weight : 0.172kg/m
- Q'ty/Bundle : 20pcs
- 표준 공급 길이 : 4MT

Ø28 AL RACKING SYSTEM

ASG-05B 시트 홀더 (측면용)

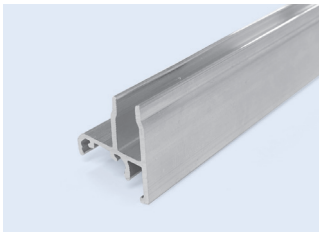

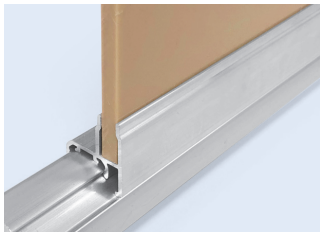

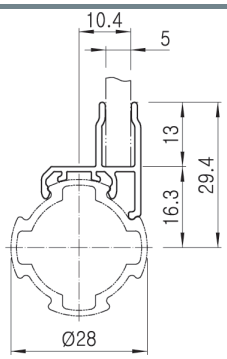

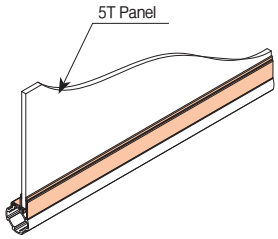

- Weight : 0.220kg
- Q'ty/Bundle : 20pcs
- 표준 공급 길이 : 4MT

ADR-05 도어 레일

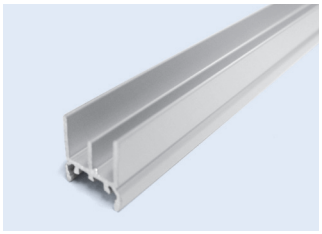

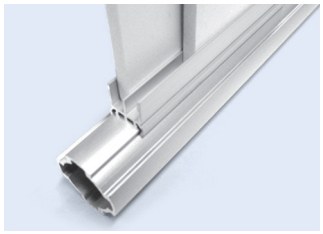

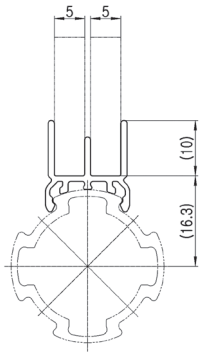

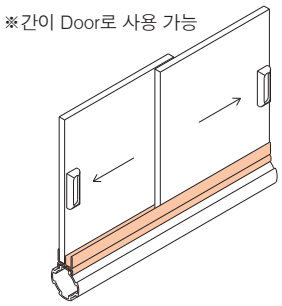

- Weight : 0.166kg/m
- Q'ty/Bundle : 20pcs
- 표준 공급 길이 : 4MT

BA2800A/B 알루미늄 부싱 (조절좌 용)



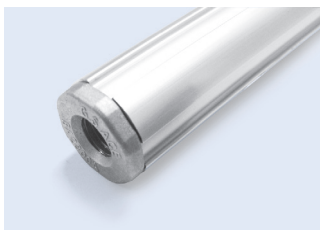

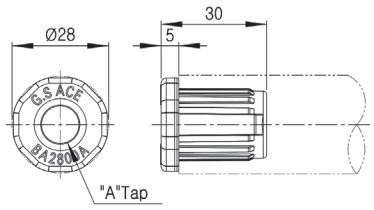

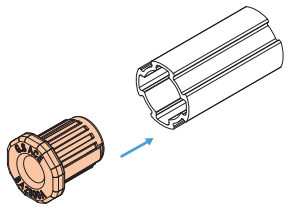

Part No.	"A" Tap	Remark
BA2800A	1/2"-12N	
BA2800B	M12-p1.75	

- Weight : 0.017kg
- Q'ty/Box : 300pcs

BA280LA/B/D/E 메탈 부싱 : L형 (캐스터 용)



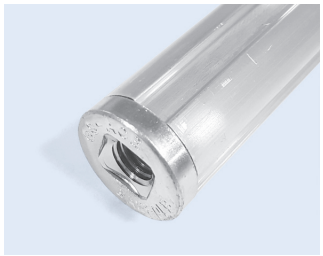

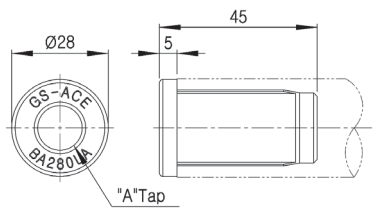

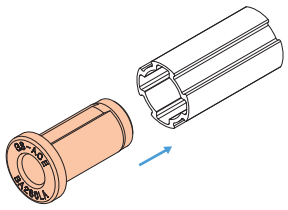

Part No.	"A" Tap	Remark
BA280LA	1/2"-12N	
BA280LB	M12-p1.75	
BA280LD	M10	
BA280LE	M8	

- Weight : 0.094kg
- Q'ty/Box : 160pcs

BP2800H 플라스틱 부싱 (부식 방지용)

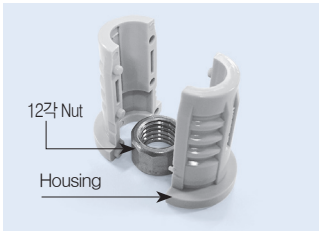

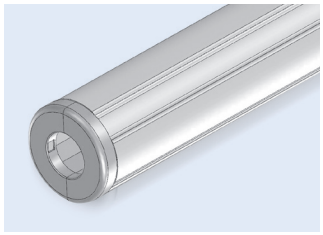

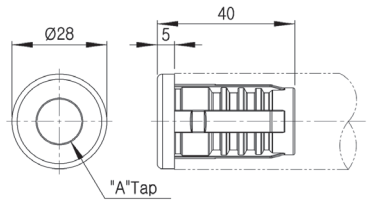

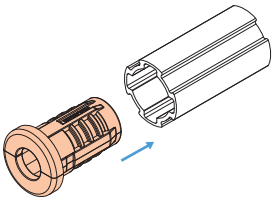

※ Housing

Part No.	Color	Remark
BP2800	Gray	

※ Nut

"A"Tap	Part No.	Remark
M12	N12ZN	
1/2"-12N	Ni05ZN-12	

- Weight : 0.011kg
- Q'ty/Box : 1500pcs
- BP2800H : 2pcs
- N12S or N12S-12 : 1pcs

Ø28 AL RACKING SYSTEM

GAP-3A 외경 캡


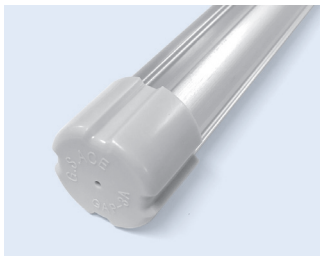
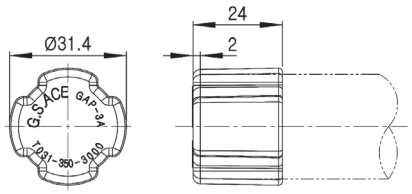

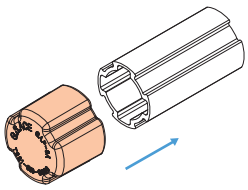

- Weight : 0.006kg
- Q'ty/Box : 900pcs

GAP-4A, E 내경 캡



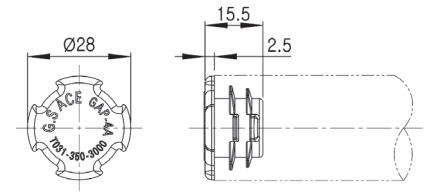

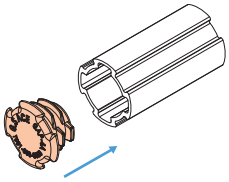

- Weight : 0.003kg
- Q'ty/Box : 1500pcs

Part No.	Color	Material	Remark
GAP-4A	Gray	LDPE	
GAP-4E	Black	LDPE(ESD)	ESD(대전방지)

GAP-4AT 내경 캡 (AT2829용)


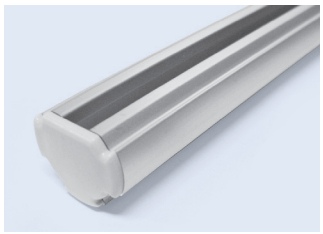
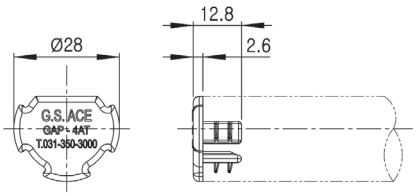

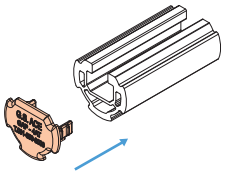

- Weight : 0.002kg
- Q'ty/Box : 3000pcs

Part No.	Color	Material	Remark
GAP-4AT	Gray	LDPE	
GAP-4ATE	Black	LDPE(ESD)	ESD(대전방지) NEW

NEW GAP-4AH 내경 캡 (AP2812H용)

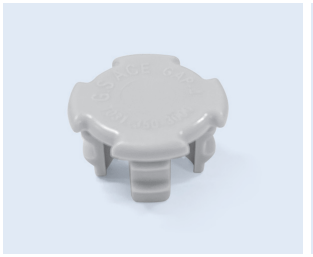
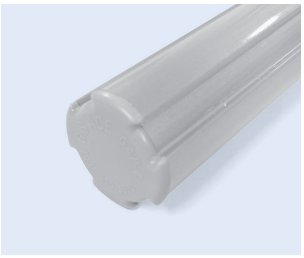
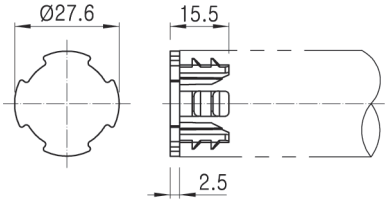

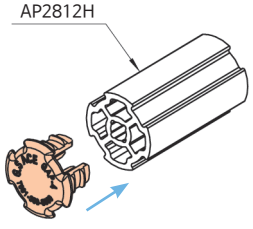

- Weight : 0.002kg
- Q'ty/Box : 1500pcs

Ø28 AL RACKING SYSTEM

HG-143 BK/PG 핸드 그립

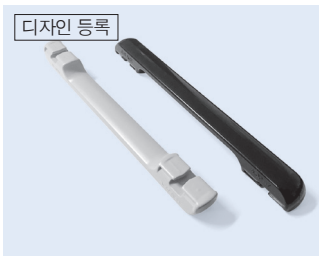

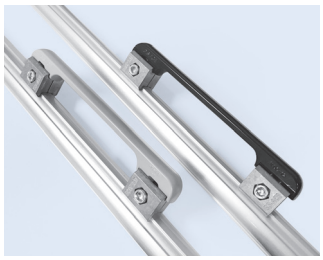

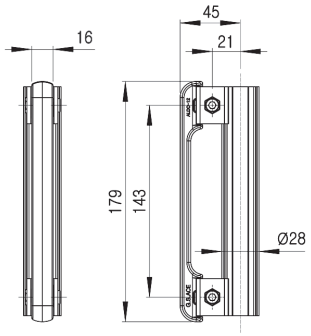

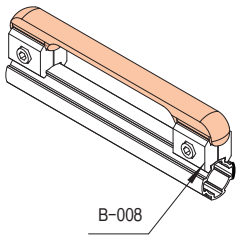

- Weight : 0.068kg
- Q'ty/Box : 150pcs
- Color : Black / Gray

NEW

HG-144 플라스틱 핸드 그립

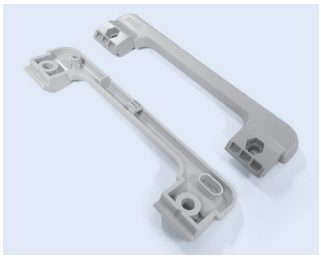



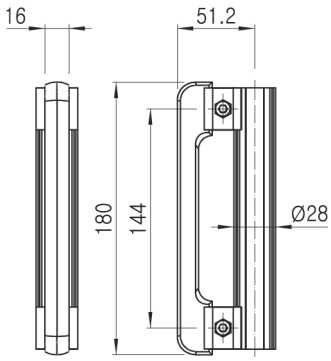

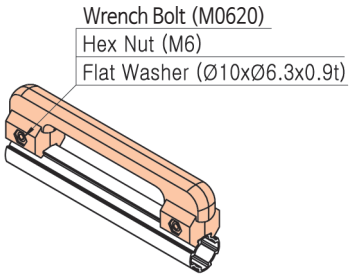

- Weight : 0.022kg
- Q'ty/Box : 400pcs

- HG-144 GR : 2pcs
- M0620/N06W-55 : 2set
- PW610S : 2pcs
- Q'ty/Box : 30set

LAD-A 승강 동작 잠금 장치

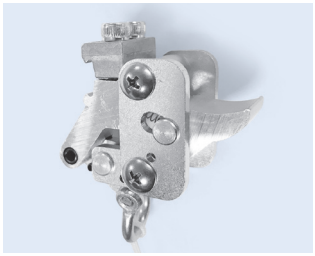

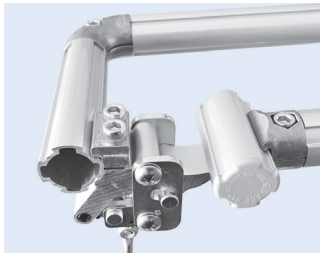

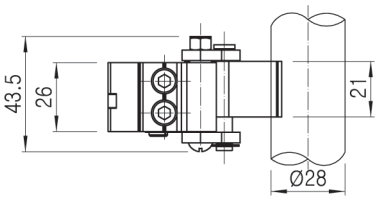

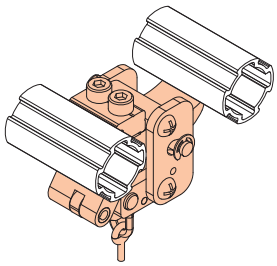

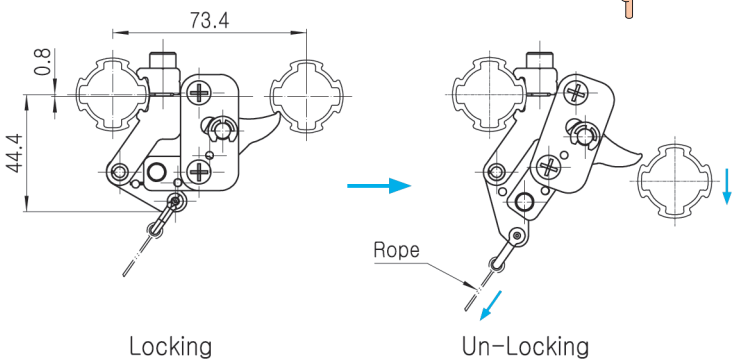

- Weight : 0.210kg
- Q'ty/Box : 40pcs

Ø28 AL RACKING SYSTEM

PRG-2805B/10B/20B/30B 파이프 롤러 가이드(커버 체결형)

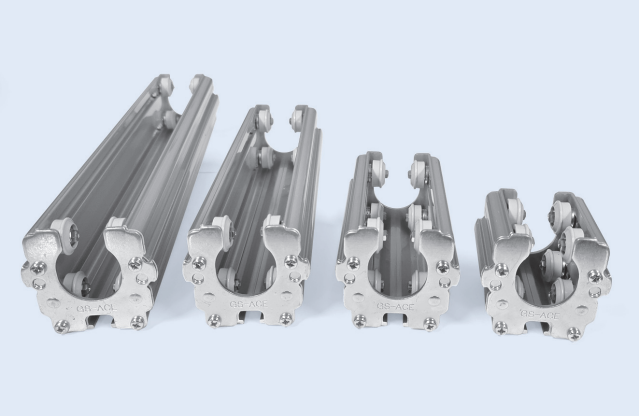

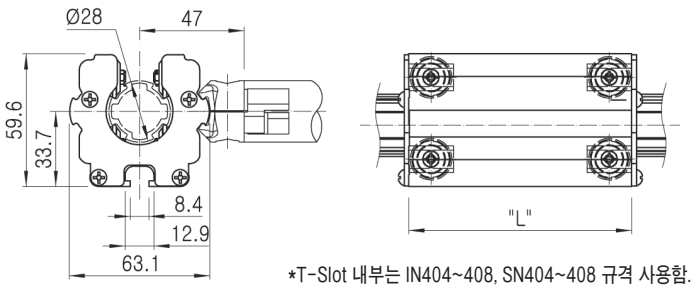

*T-Slot 내부는 IN404~408, SN404~408 규격 사용함.

Part No.	"L"	Weight	Q'ty/Box
PRG-2805B	50mm	290g	20pcs
PRG-2810B	100mm	370g	10pcs
PRG-2820B	200mm	530g	5pcs
PRG-2830B	300mm	680g	4pcs

LRA-19 파이프 롤러 가이드용 롤러

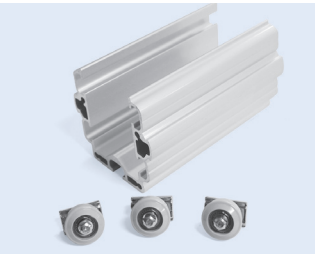

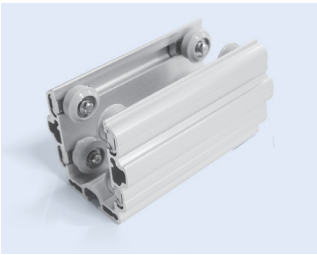

- Weight : 0.017kg
- Q'ty/Box : 600pcs

- LR-19 :1pcs
- PB-12 :1pcs
- M4x15(스프링 와셔 조립형) : 1pcs
- IN404 :1pcs

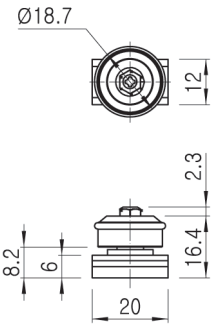

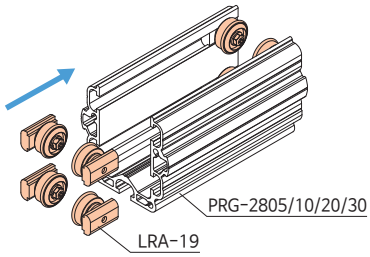

ACY-314A 파이프 롤러 가이드용 커버

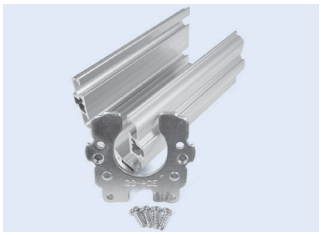

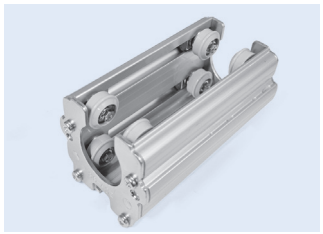

- Weight : 0.036kg
- Q'ty/Box : 600pcs

- 체결용 스크류는 별매임 (PH M4*10 WZ)

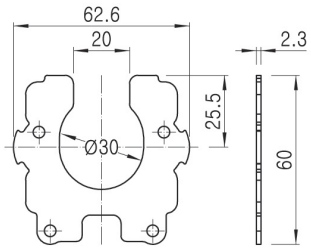

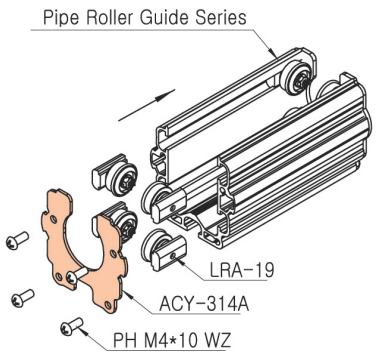

Ø28 AL RACKING SYSTEM

WEIGHT 간이 자동화용 무게추

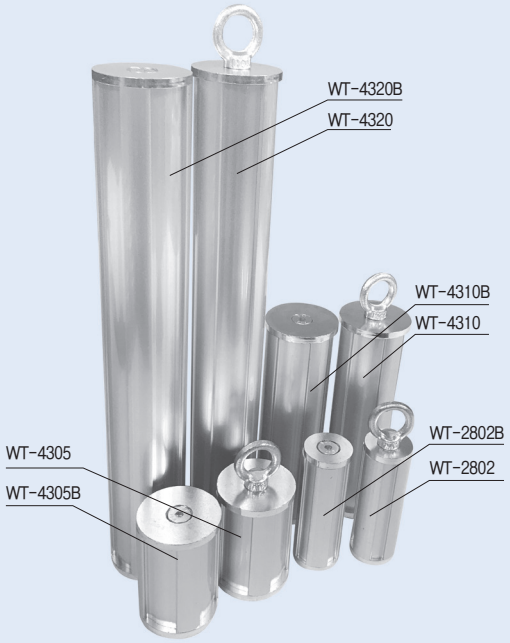

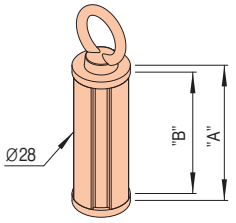

WT-2802
Eye-Bolt Type

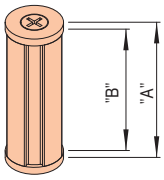

WT-2802B
Standard Type

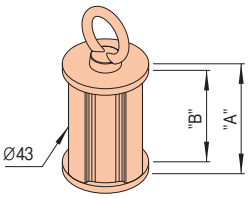

WT-4305/10/20
Eye-Bolt Type

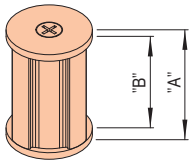

WT-4305B/10B/20B
Standard Type

NO	Part No.	" A " Overall Length	" B " PIPE Length	Weight	Q'ty/Box
1	WT-2802/2802B	79 mm	70.0mm	0.25Kg±0.01Kg	45pcs
2	WT-4305/4305B	64 mm	55.8mm	0.5Kg±0.01Kg	35pcs
3	WT-4310/4310B	134 mm	125.9mm	1.0Kg±0.03Kg	16pcs
4	WT-4320/4320B	276 mm	267.3mm	2.0Kg±0.05Kg	10pcs

Ø19 AL RACKING SYSTEM

AP1914 Ø19 표준형 파이프

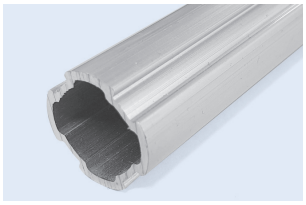

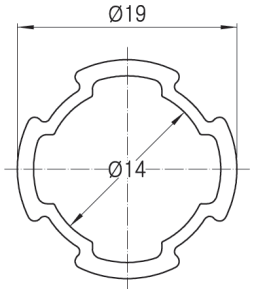

- Weight : 0.201kg/m, 외경 Ø19
- 15pcs/Bag

A-1901 Ø19+Ø19 연결용 일자형 조인트

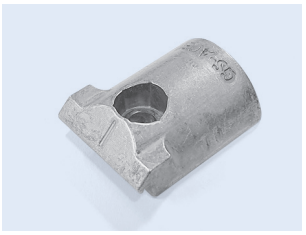

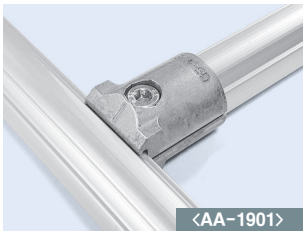

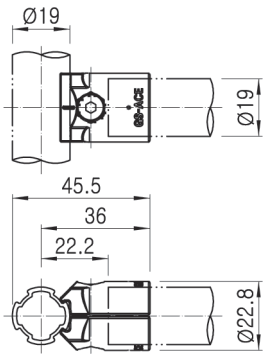

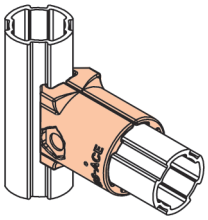

- Weight : 0.008kg
- Q'ty/Box : 400pcs

- A-1901 : 2pcs
- M0515/M5(Nut) : 1pcs
- Weight : 0.021kg
- Q'ty/Box : 200set

A-1902 Ø28+Ø19 연결용 일자형 조인트

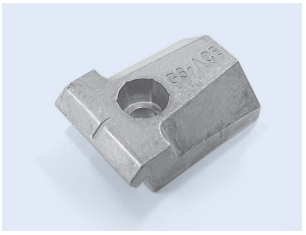

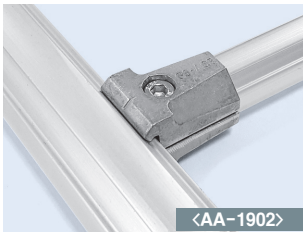

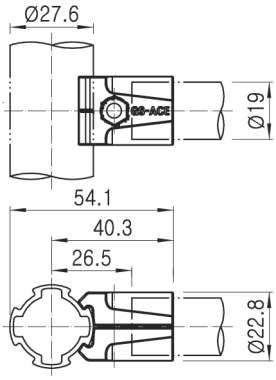

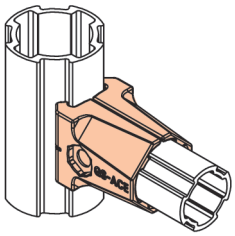

- Weight : 0.011kg
- Q'ty/Box : 400pcs

- A-1902 : 2pcs
- M0515/M5(Nut) : 1pcs
- Weight : 0.025kg
- Q'ty/Box : 200set

B-1901 Ø19+Ø19 연결용 일자형 조인트

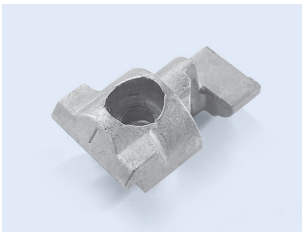

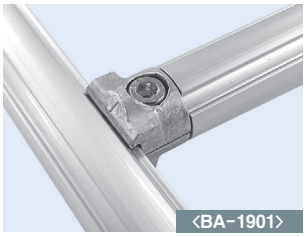

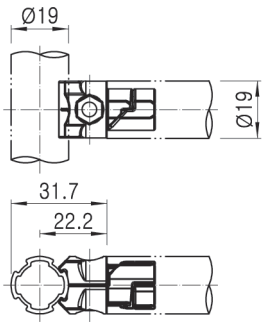

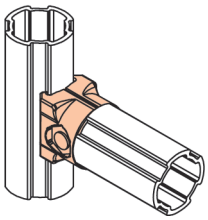

- Weight : 0.008kg
- Q'ty/Box : 600pcs

- B-1901 : 2pcs
- M0512/M5(Nut) : 1pcs
- Weight : 0.019kg
- Q'ty/Box : 300set

B-1902 Ø28+Ø19 연결용 일자형 조인트

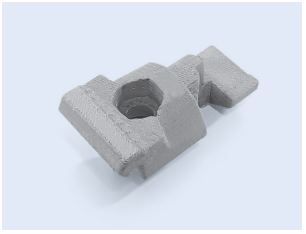

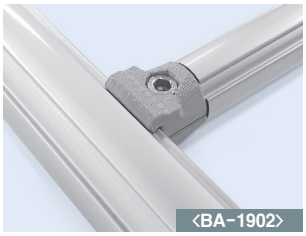

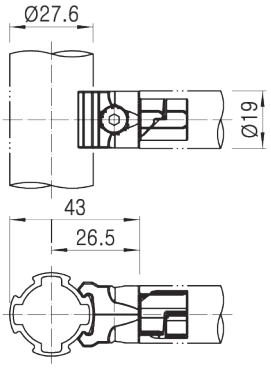

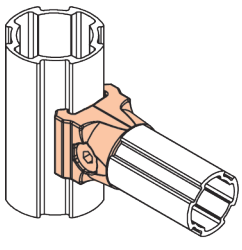

- Weight : 0.010kg
- Q'ty/Box : 600pcs

- B-1902 : 2pcs
- M0512/M5(Nut) : 1pcs
- Weight : 0.023kg
- Q'ty/Box : 300set

Ø19 AL RACKING SYSTEM

B-1906 Ø19+Ø19 연결용 교차형 조인트



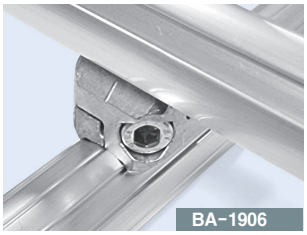

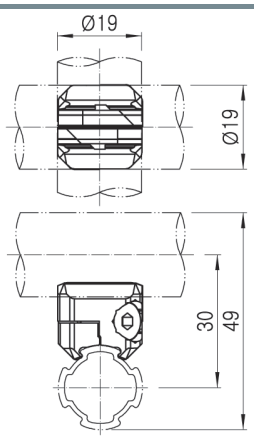

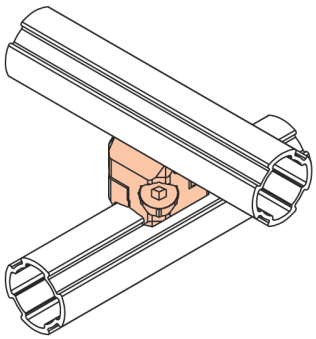

- Weight : 0.004kg
- Q'ty/Box : 800pcs

- B-1906 : 2pcs
- M0515/M5(Nut) : 1pcs
- Weight : 0.012kg
- Q'ty/Box : 400set

BA-1908 Ø19+Ø19 연결용 더블 조인트

B-1908A

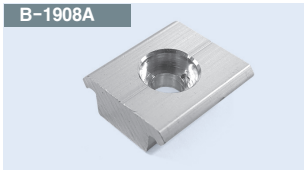

B-1908B

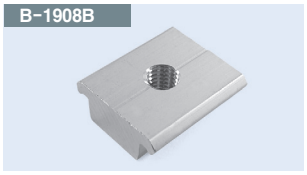

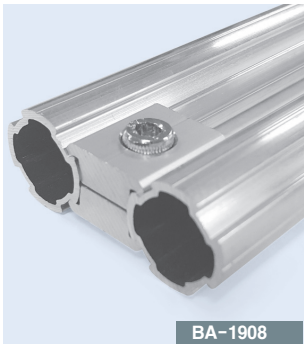

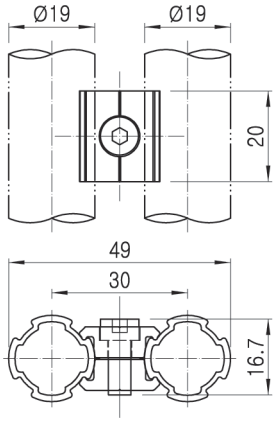

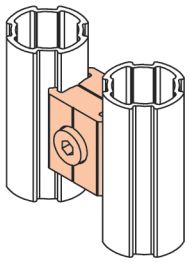

- Weight : 0.004kg
- Q'ty/Box : 1000pcs

- B-1908A/B : 1set
- M0512 : 1pcs
- Q'ty/Box : 500set

BA-1909 Ø28+Ø19 연결용 더블 조인트

B-1909A



B-1909B



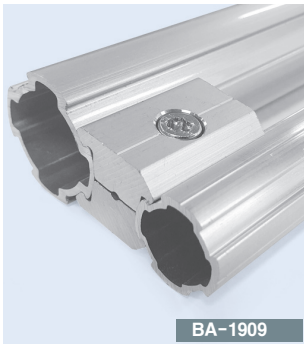

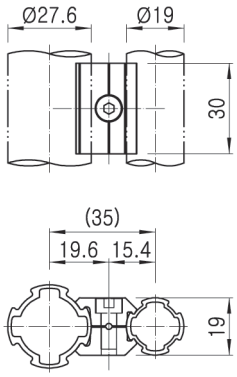

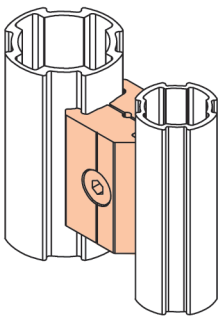

- Weight : 0.010kg
- Q'ty/Box : 600pcs

- B-1909A/B : 1set
- M0512 : 1pcs
- Q'ty/Box : 300set

B-1945 Ø19+Ø19 연결용 코너 조인트



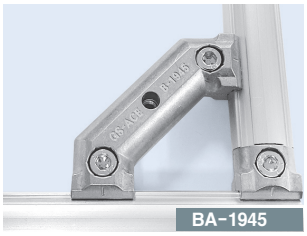

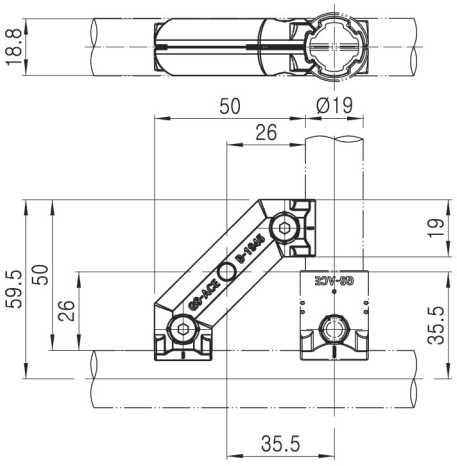

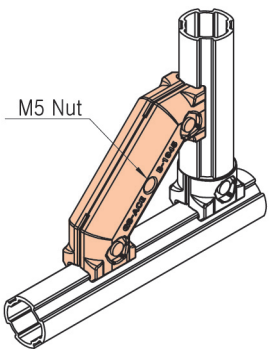

- Weight : 0.016kg
- Q'ty/Box : 200pcs

- B-1945 : 2pcs
- M0512 : pcs
- M5(Nut) : 3pcs
- Q'ty/Box : 100set

- 조인트 내부에 M5 삽입할 수 있음.
- 강도보강과 동시에 판넬,부품 등 장착에 용이함.

NEW ASG-1903 시트 홀더

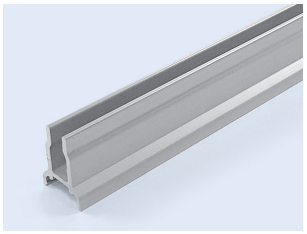

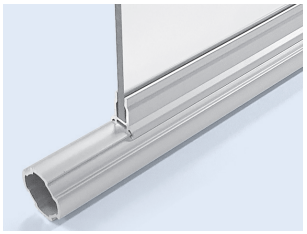

• Weight : 0.122kg
• Q'ty/Bundle : 20pcs

* 표준 공급 길이 : 4MT

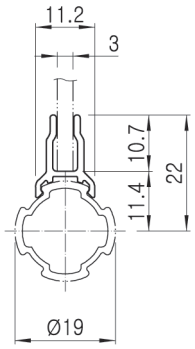

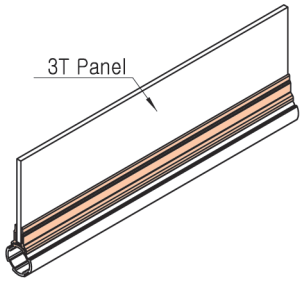

NEW AH-1937/1937E 회전,직선운동 슬리브

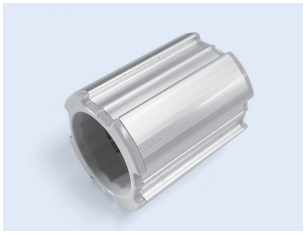

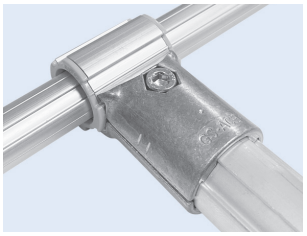

• Weight : 0.019kg
• Q'ty/Box : 120pcs

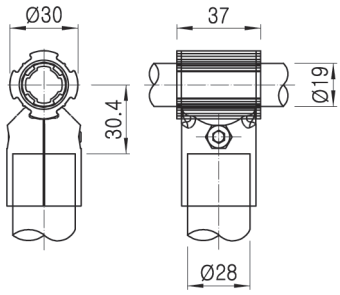

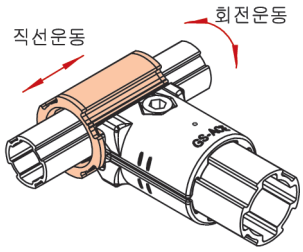

Part No.	Material	Color
AH-1937	POM	Gray
AH-1937E	POM(ESD)	Black

NEW AH-1950/1950E 회전,직선운동 슬리브

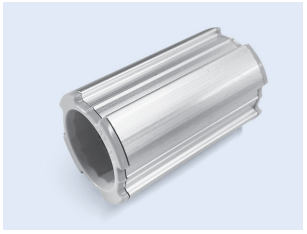

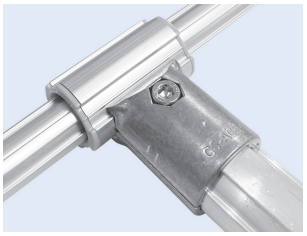

• Weight : 0.024kg
• Q'ty/Box : 120pcs

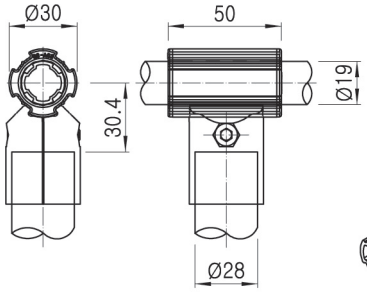

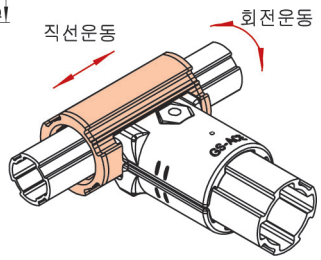

Part No.	Material	Color
AH-1950	POM	Gray
AH-1950E	POM(ESD)	Black

Ø19 AL RACKING SYSTEM

GAP-19A/E 내경캡


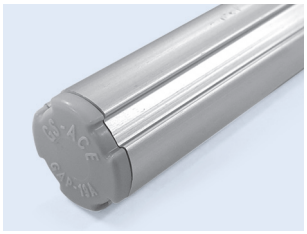
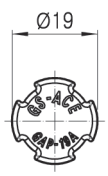

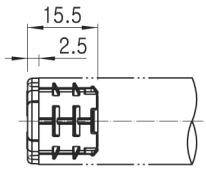

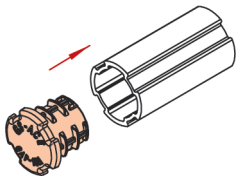

- Weight : 0.002kg
- Q'ty/Box : 3,000pcs

Part No.	Color	Material	Remark
GAP-19A	Gray	LDPE	
GAP-19E	Brack	LDPE(ESD)	ESD(대전방지)

BP1900H 플라스틱 부싱 (부식 방지용)

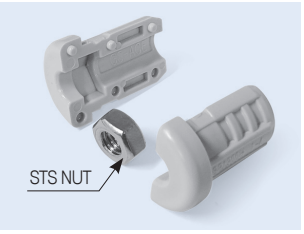

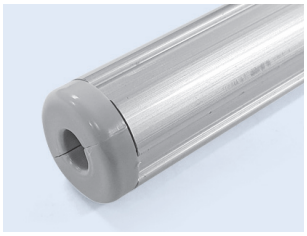
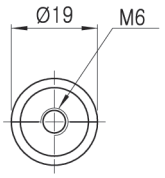

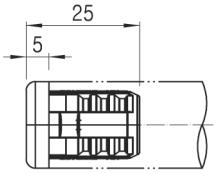

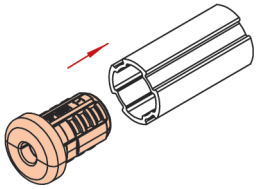

- Weight : 0.006kg
- Q'ty/Box : 3,000pcs
- BP1900H : 2pcs
- M6 (STS Nut) : 1pcs

AD25PA 조절좌





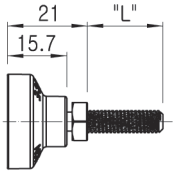

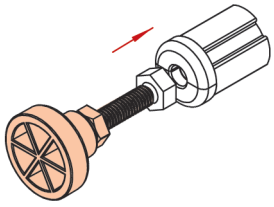

- Weight : 0.021kg
- Q'ty/Box : 300pcs

Part No.	Material	Threaded	"L"
AD25PA	Steel(WZ)	M6-P1.0	20

WRENCH BOLT 육각렌치볼트



- Weight : 0.004kg
- Q'ty/Box : 8,000pcs

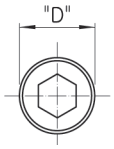

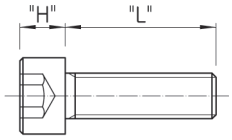

Part No.	Spec	"D"	"H"	"L"
M0512W	M5*12	8.5	5	12
M0515W	M5*15	8.5	5	15

HEX NUT 육각너트

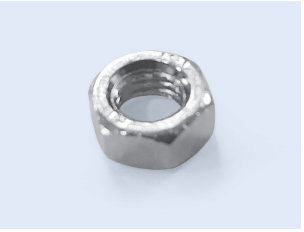

- Weight : 0.001kg
- Q'ty/Box : 20,000pcs

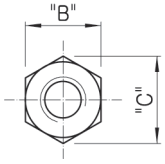

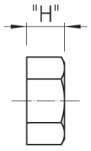

Part No.	Spec	"B"	"C"	"H"
M5 WZ	M5	8	9.2	4

Ø33 ALUMINUM PIPE

AP3315 표준형 파이프

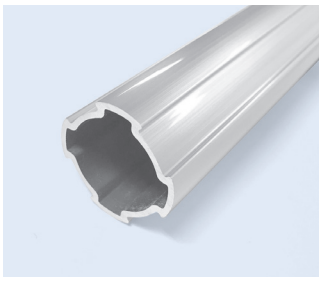

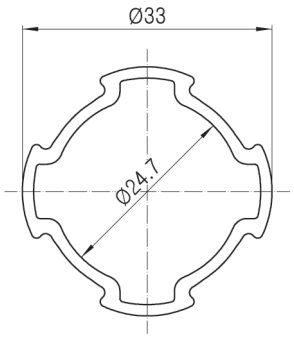

- Weight : 0.453kg/m, 외경 Ø33
- 6pcs/Bag, 100Bag/Pallet

AP3315H 고하중용 파이프

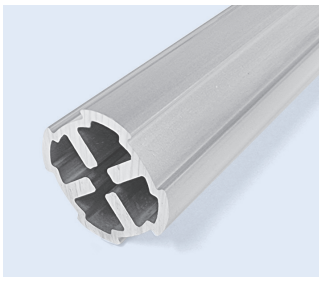

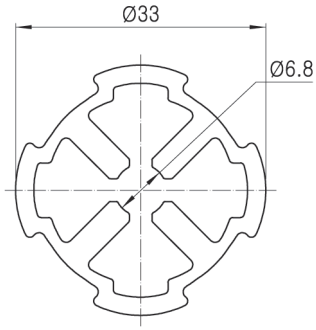

- Weight: 0.883kg/m, 외경 Ø33
- 6pcs/Bag, 100Bag/Pallet

Ø33 AL RACKING SYSTEM

Ø33 ALUMINUM JOINT & ACCESSORIES

A-301 일자형 조인트



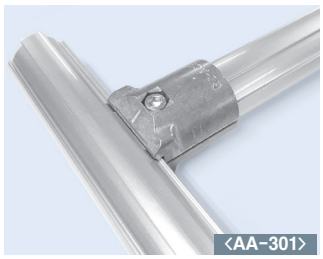

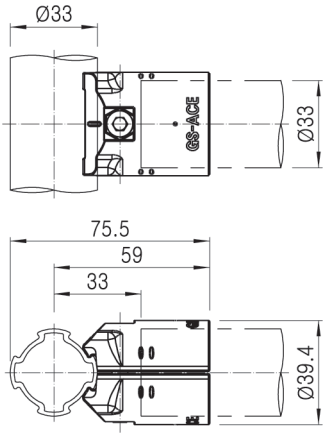

* Ø33용 Aluminum Outer Joint

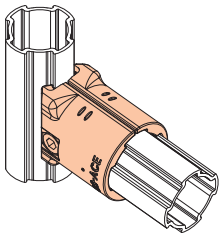

- Weight : 0.036kg
- Q'ty/Box : 120pcs

- A-301 : 2pcs
- M0630/N06W-55 : 1set
- Weight : 0.086kg
- Q'ty/Box : 60set

B-301 일자형 조인트

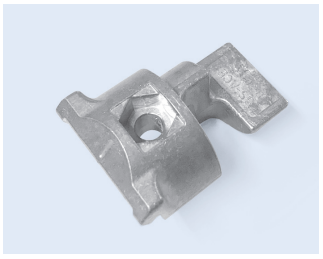

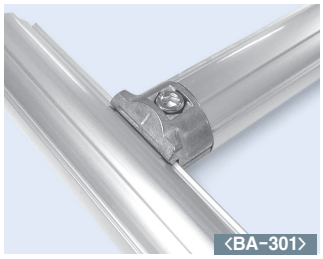

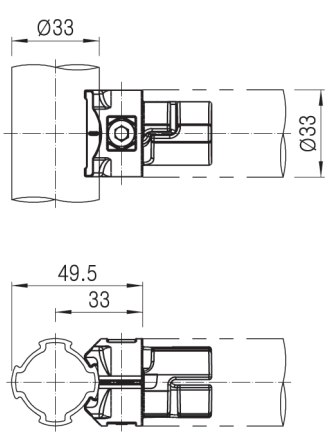

* Ø33용 Aluminum Inner Joint

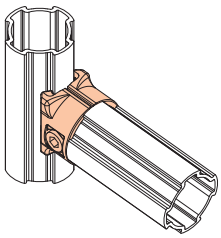

- Weight : 0.032kg
- Q'ty/Box : 200pcs

- B-301 : 2pcs
- M0625/N06W-55 : 1set
- Weight : 0.074kg
- Q'ty/Box : 100set

BA3300A,B,D 메탈 부싱



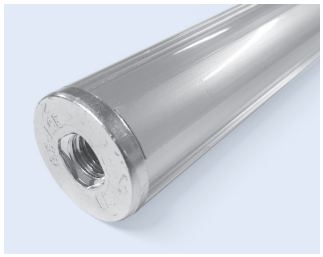

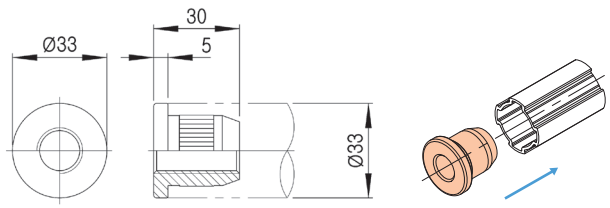

Part No.	"A" Tap	Remark
BA3300A	1/2"	
BA3300B	M12	
BA3300D	M10	

- Weight : 0.098kg
- Q'ty/Box : 160pcs

GAP-33A 내경 캡

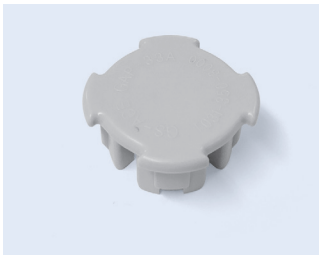

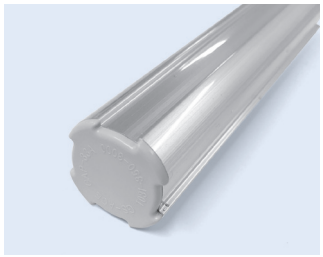

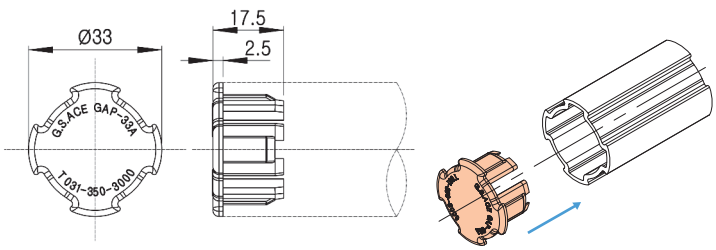

* Ø33용 Plastic Inner Cap

- Weight : 0.004kg
- Q'ty/Box : 1200pcs

Ø43 ALUMINUM PIPE

AP4319C 표준형 파이프

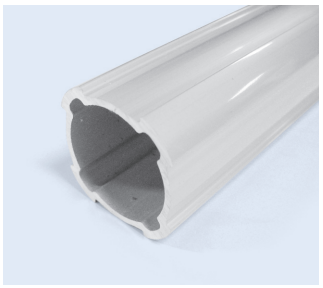

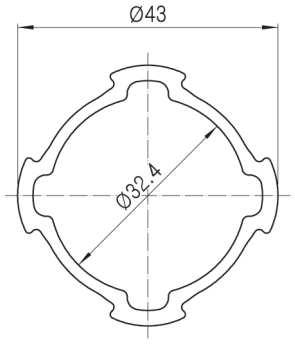

- Weight: 0.735kg/m, 외경 Ø43
- 6pcs/Bag, 60Bag/Pallet

AP4319H 고하중용 파이프

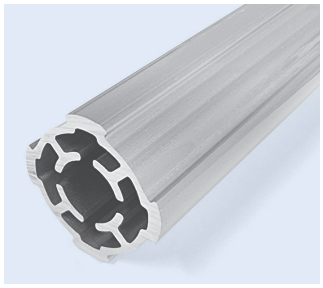

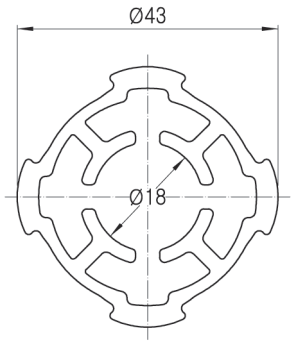

- Weight : 1.284kg/m, 외경 Ø43
- 6pcs/Bag, 60Bag/Pallet

AQ4320 핸드 레일 파이프

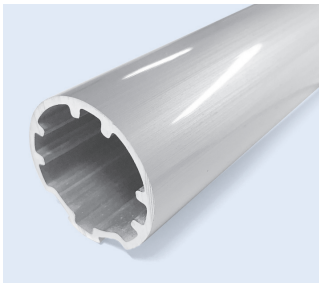

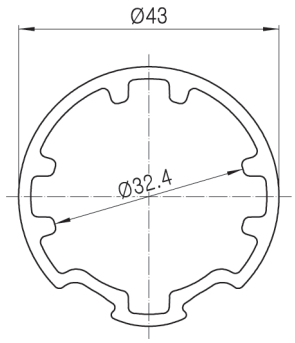

- Weight: 0.903kg/m, 외경 Ø43
- 6pcs/Bag, 60Bag/Pallet

AD4319 고하중용 더블 파이프

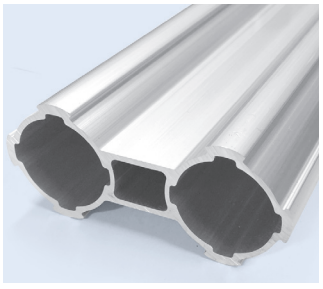

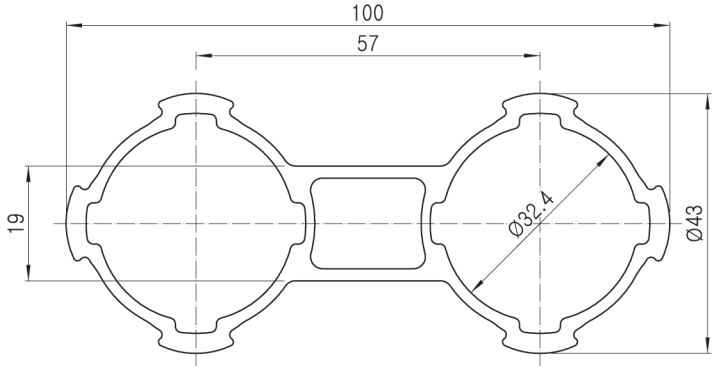

- Weight : 1.887kg/m, 외경 Ø43
- 2pcs/Bag, 90Bag/Pallet

Ø43 ALUMINUM PIPE

NEW

AR4312 원형 파이프

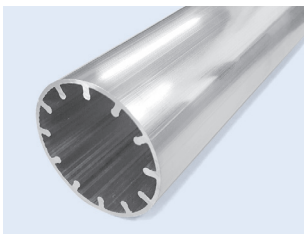

- Weight : 0.697kg/m
- 6pcs/Bag, 60Bag/Pallet

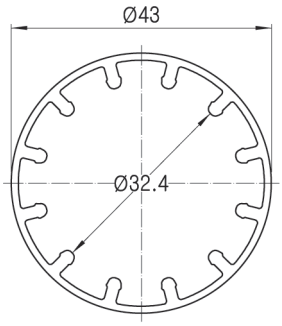

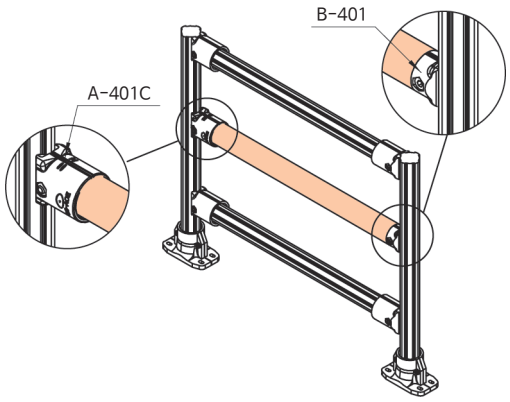

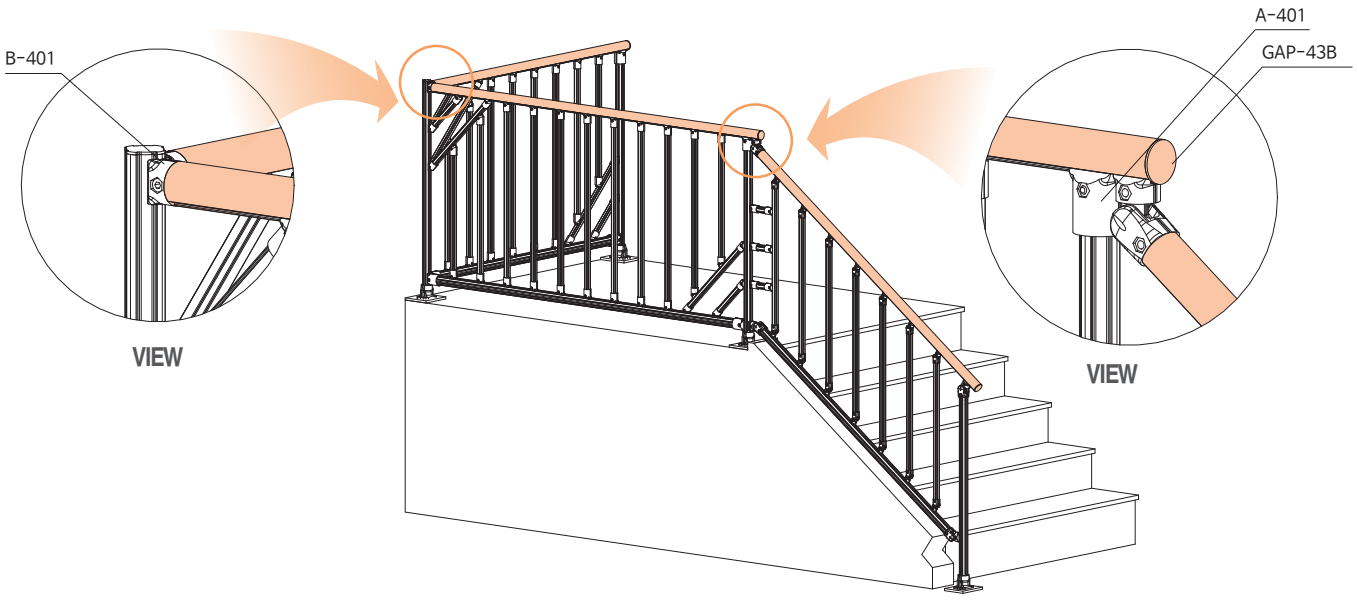

◈ Outer Joints

Ø43 ALUMINUM JOINTS

A-401 일자형 조인트



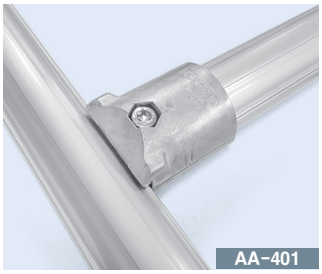

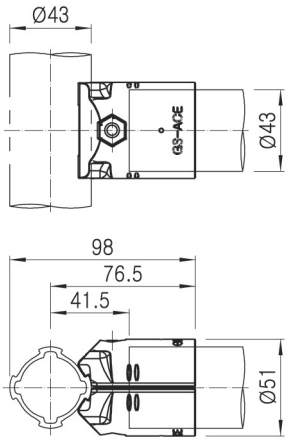

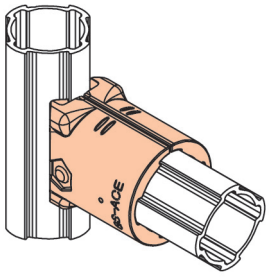

- Weight : 0.077kg
- Q'ty/Box : 60pcs

- A-401 : 2pcs
- M0840/N08 : 1set
- Weight : 0.178kg
- Q'ty/Box : 30set

NEW A-401C 일자형 조인트 (원형 파이프 사용가능)



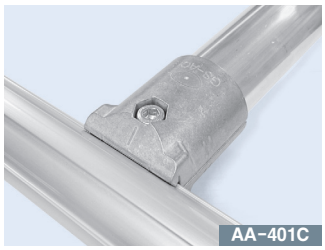

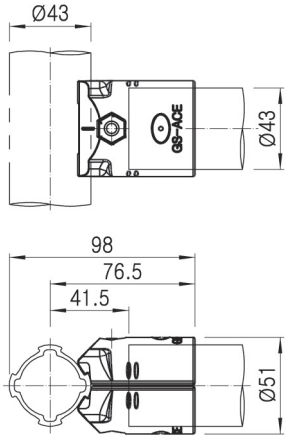

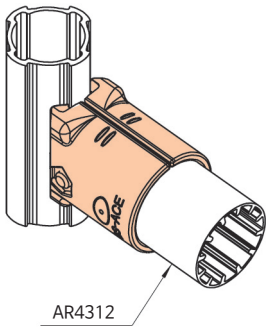

- Weight : 0.077kg
- Q'ty/Box : 60pcs

- A-401C : 2pcs
- M0840/N08 : 1set
- Weight : 0.170kg
- Q'ty/Box : 30set

A-401W 스트롱 조인트

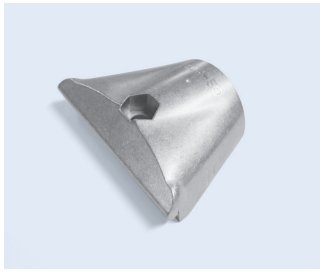

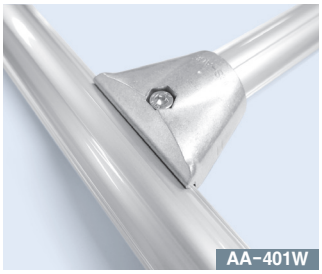

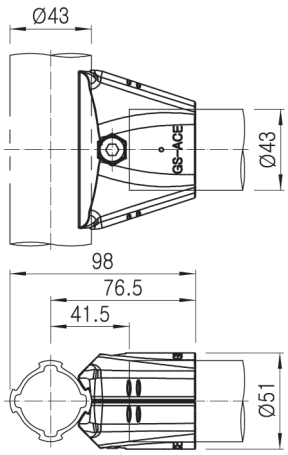

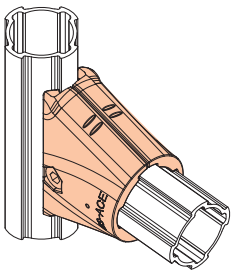

- Weight : 0.123kg
- Q'ty/Box : 40pcs

- A-401W : 2pcs
- M0840/N08 : 1set
- Weight : 0.270kg
- Q'ty/Box : 20set

A-407B 가변형 조인트



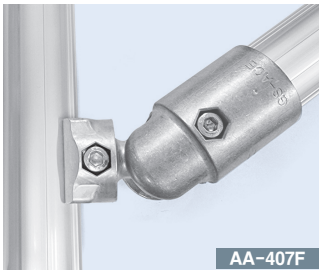

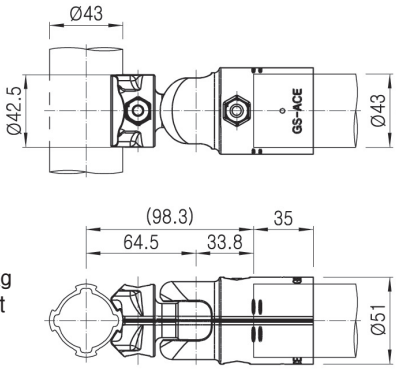

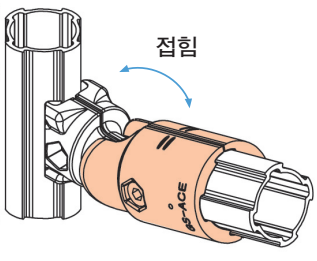

- Weight : 0.083Kg
- Q'ty/Box : 60pcs

- B-407A : 2pcs, A-407B : 2pcs
- Weight : 0.370kg
- Q'ty/Box : 20set
- M0840/N08 : 1set
- M0830/N08 : 1set

Ø43 AL RACKING SYSTEM

A-413L, A-413R 45° 각도 조인트



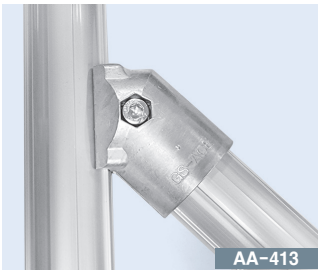

- Weight : 0.082kg
- Q'ty/Box : 50pcs

- A-413L : 1EA, A-413R : 1EA
- M0840/N08 : 1set
- Weight : 0.188kg
- Q'ty/Box : 25set

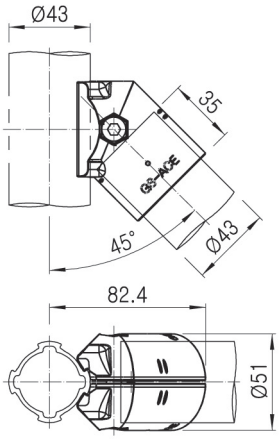

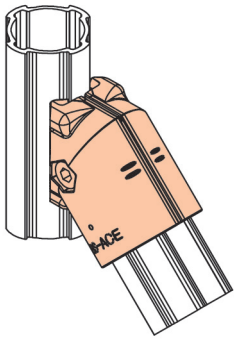

A-421 스트롱 조인트

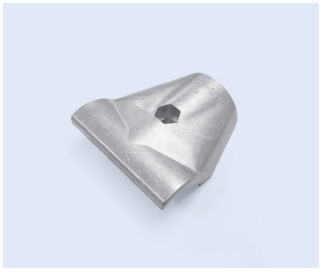

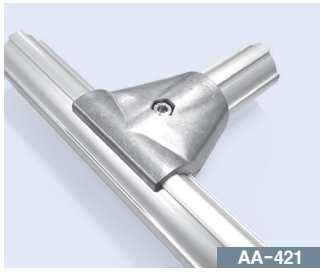

- Weight : 0.137kg
- Q'ty/Box : 30pcs

- A-421 : 2pcs
- M0840/N08 : 1set
- Weight : 0.296kg
- Q'ty/Box : 15set

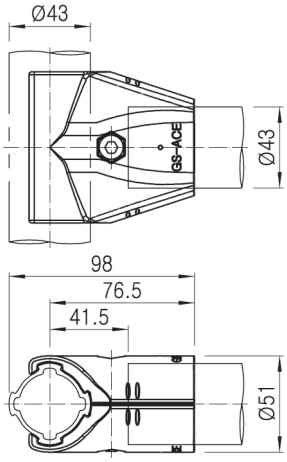

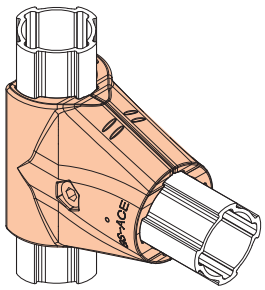

A-490 90° 엘보 조인트





- Weight : 0.131kg
- Q'ty/Box : 30pcs

- A-490 : 2pcs
- M0840/N08 : 1set
- Weight : 0.286kg
- Q'ty/Box : 15set

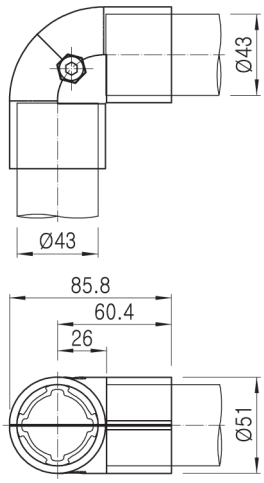

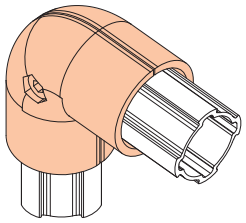

Ø43 AL RACKING SYSTEM

◈ Inner Joints

B-401 일자형 조인트

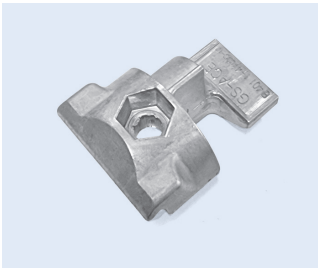

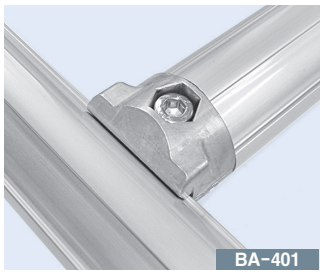

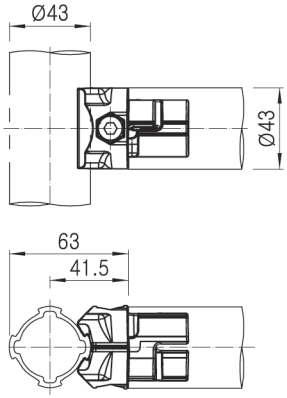

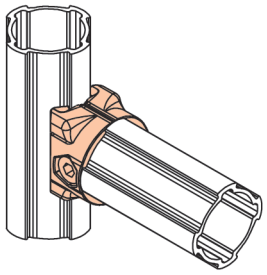

- Weight : 0.061kg
- Q'ty/Box : 100pcs

- B-401 : 2pcs
- M0830/N08 : 1set
- Weight : 0.143kg
- Q'ty/Box : 50set

B-407A 가변형 조인트 (회전, 각도 조절 후 고정)

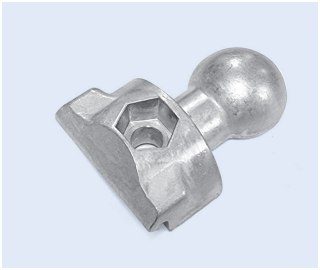



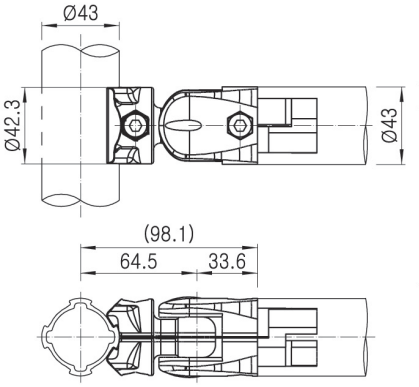

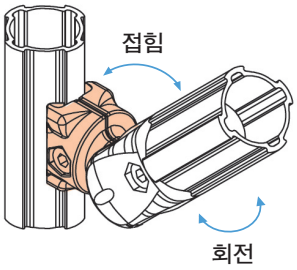

- Weight : 0.049kg
- Q'ty/Box : 120pcs

- B-407A : 2pcs, B-407B : 2pcs
- M0830/N08 : 2set
- Weight : 0.306kg
- Q'ty/Box : 20set

B-407B 가변형 조인트 (회전, 각도 조절 후 고정)





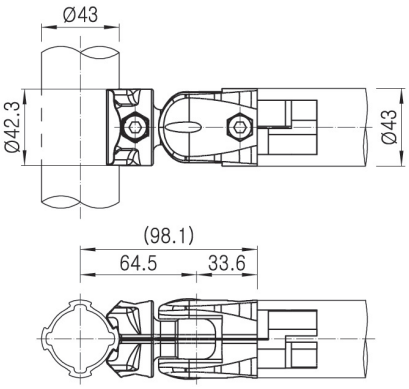

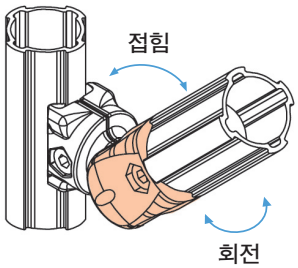

- Weight : 0.083kg
- Q'ty/Box : 60pcs

- B-407A : 2pcs, B-407B : 2pcs
- M0830/N08 : 2set
- Weight : 0.306kg
- Q'ty/Box : 20set

B-407C 가변형 조인트 (회전, 각도 조절 후 고정)



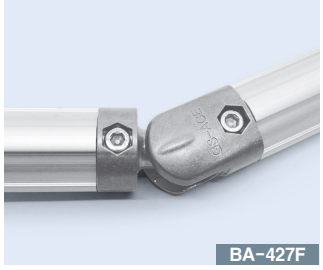

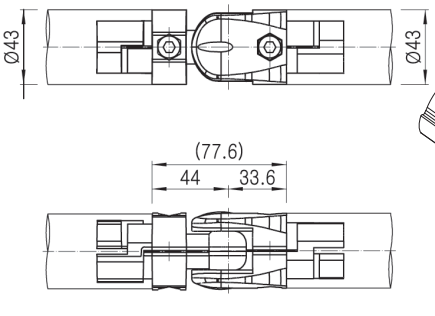

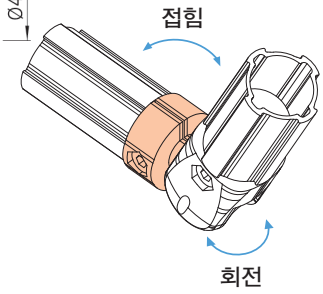

- Weight : 0.070kg
- Q'ty/Box : 60pcs

- B-407B : 2pcs, B-407C : 2pcs
- M0830/N08 : 2set
- Weight : 0.306kg
- Q'ty/Box : 20set

Ø43 AL RACKING SYSTEM

B-411 브릿지 조인트

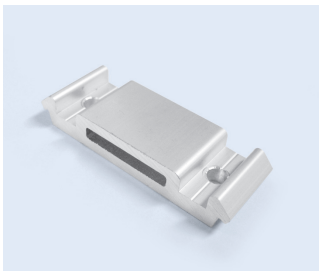

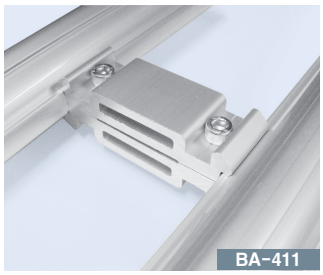

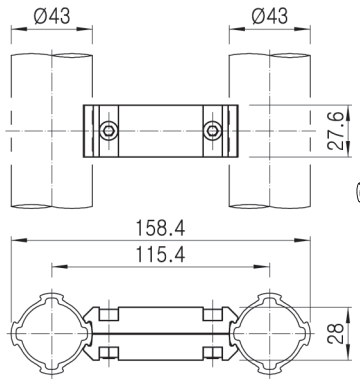

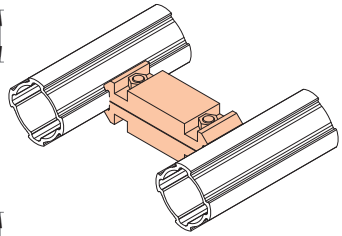

- Weight : 0.051kg
- Q'ty/Box : 100pcs

- B-411 : 2pcs
- M0620/N06W-55 : 2set
- Weight : 0.120kg
- Q'ty/Box : 50set

B-444 직선 연결 조인트

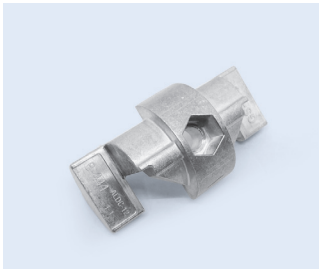



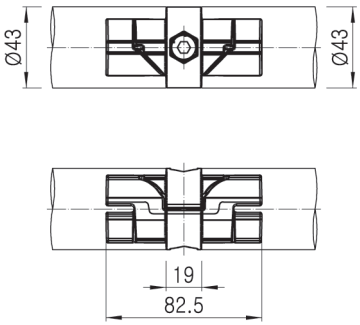

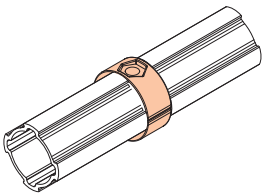

- Weight : 0.086kg
- Q'ty/Box : 60pcs

- B-444 : 2pcs
- M0830/N08 : 2set
- Weight : 0.140kg
- Q'ty/Box : 30set

B-445 45° 코너 조인트 (중량용)



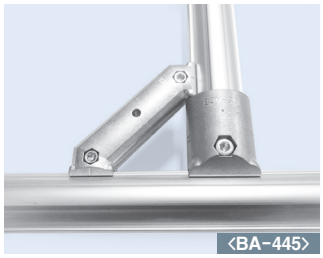

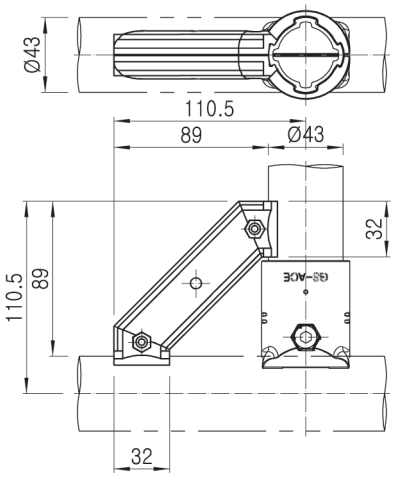

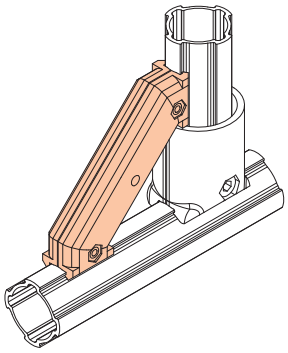

- Weight : 0.060kg
- Q'ty/Box : 60pcs

- B-445 : 2pcs
- M0620/N06W-55 : 1set
- Weight : 0.135kg
- Q'ty/Box : 30set

B-490 90° 엘보 조인트





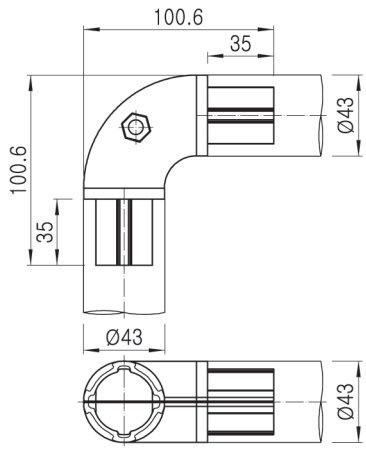

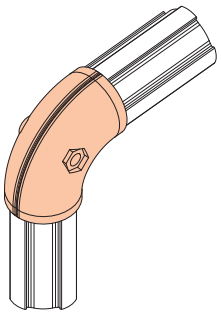

- Weight : 0.126kg
- Q'ty/Box : 30pcs

- B-490 : 2pcs
- M0830/N08 : 1set
- Weight : 0.271kg
- Q'ty/Box : 15set

Ø43 ALUMINUM & ACCESSORIES

A-104 프로파일 조인트

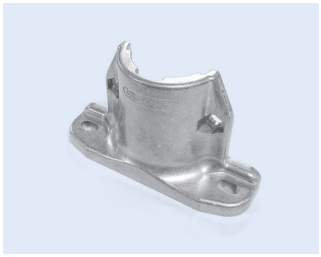

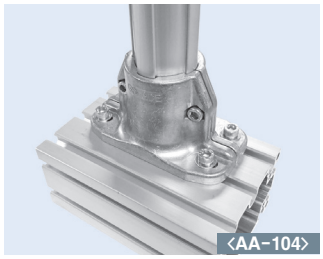

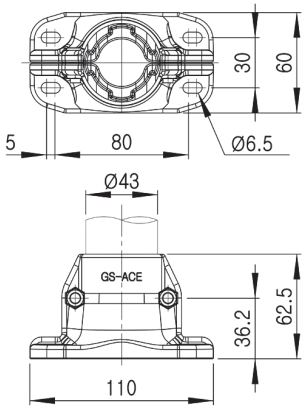

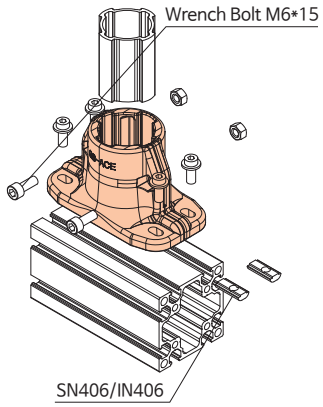

- Weight : 0.102kg
- Q'ty/Box : 20pcs

- A-104 : 2pcs
- M0615/N06W-55 : 2set
- Weight : 0.219kg
- Q'ty/Box : 10set

NEW

A43-N302 Ø43용 보드 홀더

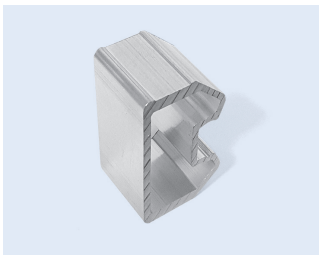

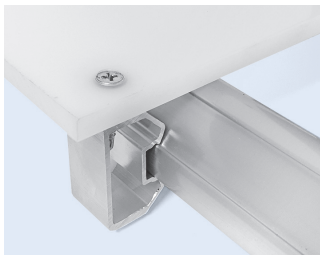

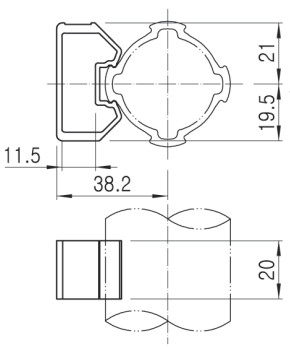

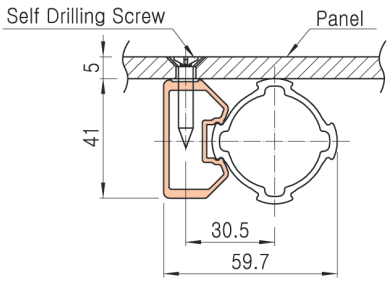

- Weight : 0.013kg
- Q'ty/Box : 200pcs

A43-N303 Ø43용 보드 홀더

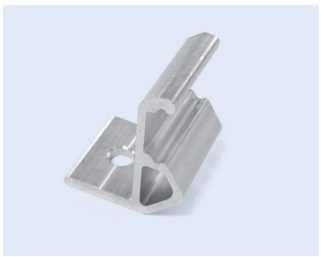

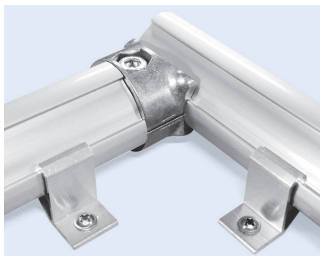

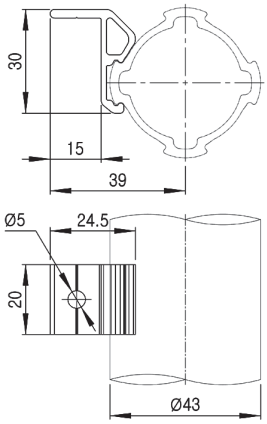

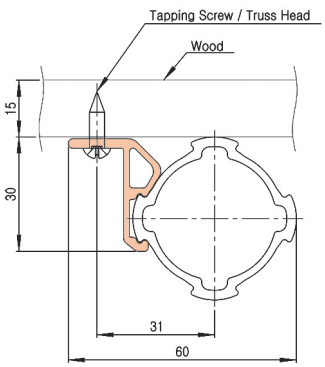

- Weight : 0.007kg
- Q'ty/Box : 400pcs

ABS-0530 Ø43용 보드 홀더

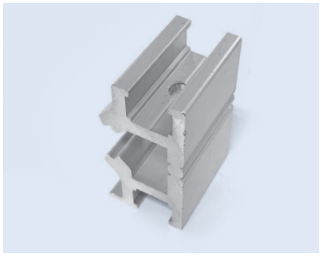

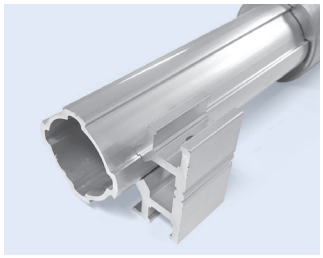

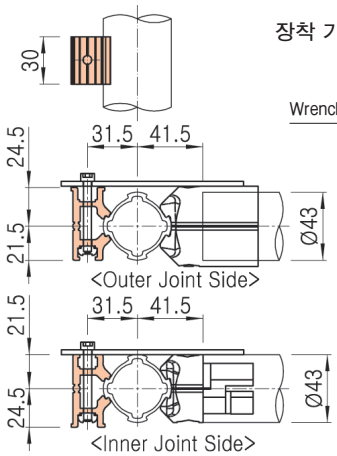

* Ø43 Aluminum Joint 체결 후 Panel 장착 가능한 Outer/Inner용 Board Support

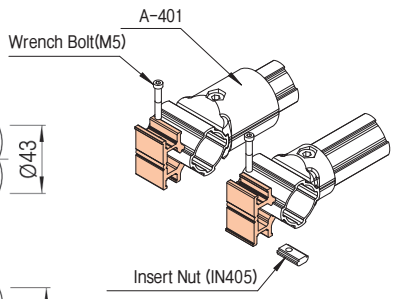

- Weight : 0.037kg
- Q'ty/Box : 100pcs

Ø43 AL RACKING SYSTEM

ABS-4320A Ø43용 보드 홀더

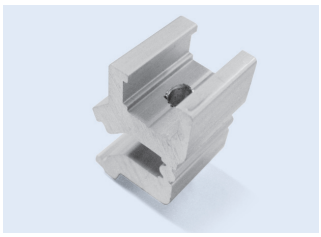

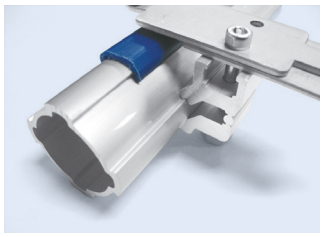

• Weight : 0.020kg
• Q'ty/Box : 200pcs

• ABS-4320A : 1pcs, APC-01 : 1pcs
• M0540 : 1pcs

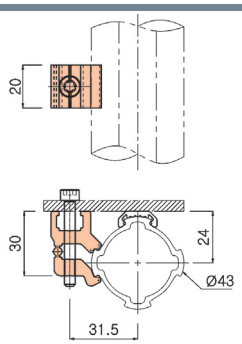

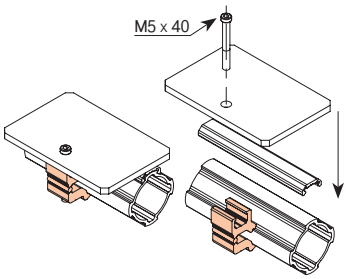

ABS-4320C Ø43용 보드 홀더

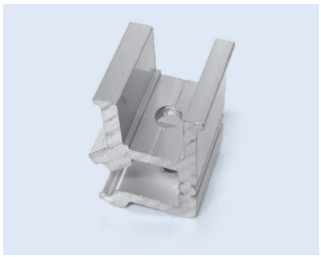

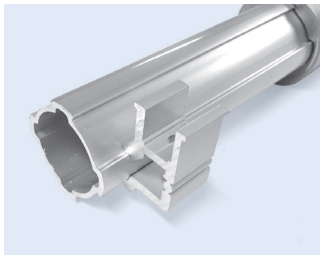

• Weight : 0.019kg
• Q'ty/Box : 200pcs

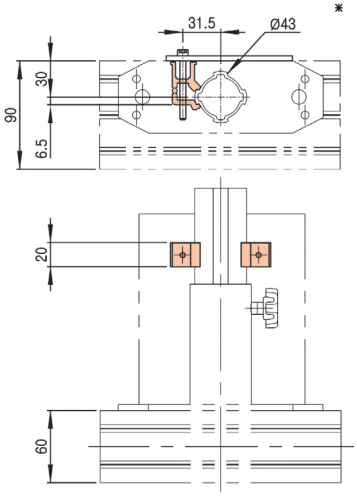

* Profile에 Pipe 체결 후 Panel을 장착하기 위한 높이 맞춤용 Board Support

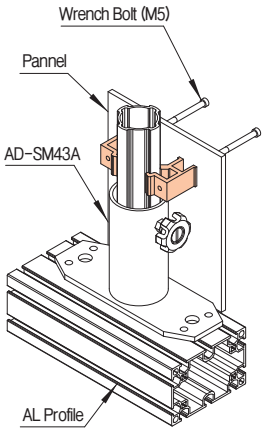

ABS-4320D Ø43용 보드 홀더

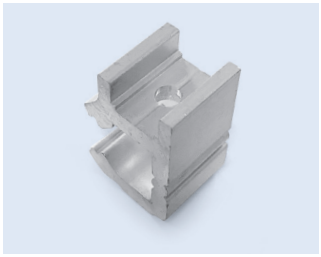

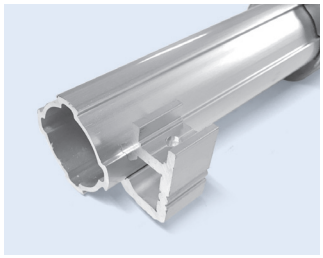

• Weight : 0.020kg
• Q'ty/Box : 200pcs

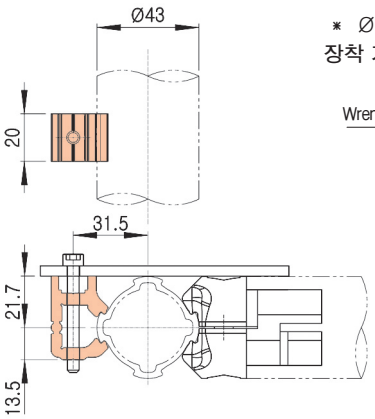

* Ø43 Aluminum Joint 체결 후 Panel 장착 가능한 Inner용 Board Support

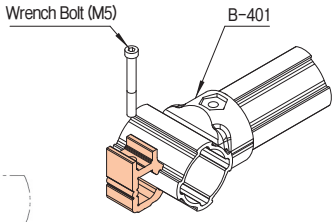

ABS-4320E Ø43용 보드 홀더

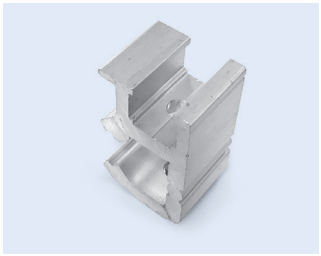

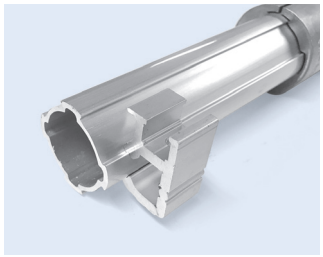

• Weight : 0.022kg
• Q'ty/Box : 200pcs

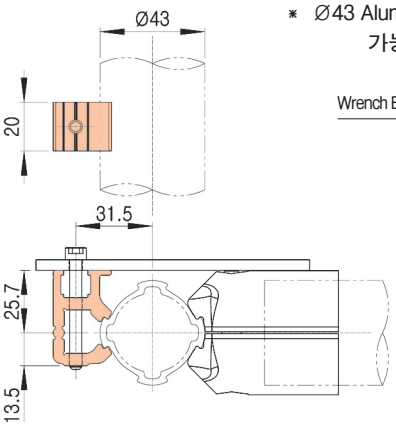

* Ø43 Aluminum Joint 체결 후 Panel 장착 가능한 Outer용 Board Support

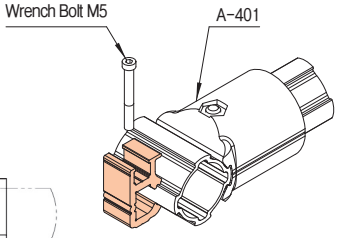

Ø43 AL RACKING SYSTEM

A43-N301 Aluminum Stanchion Mount

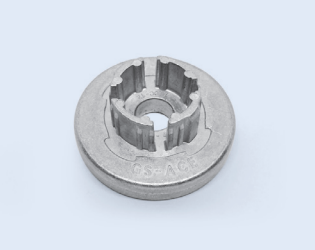

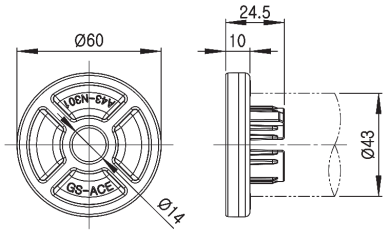

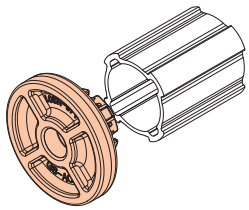

- Weight : 0.064kg
- Q'ty/Box : 150pcs

AD-SM43A Stanchion Mount Single




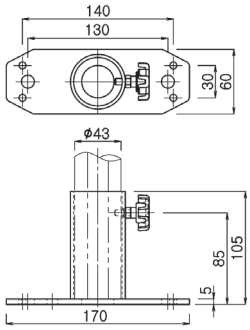

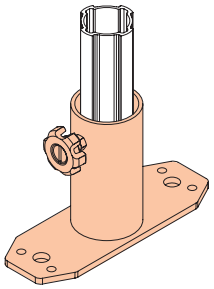

- Weight : 0.680kg
- Q'ty/Box : 40pcs

- AD-SM43A : 1pcs
- HM0615 : 1pcs
- Weight : 0.680kg
- Q'ty/Box : 40set

AD-SM43L Stanchion Mount Single-Left

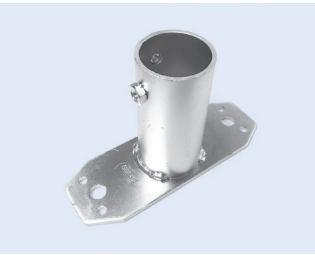


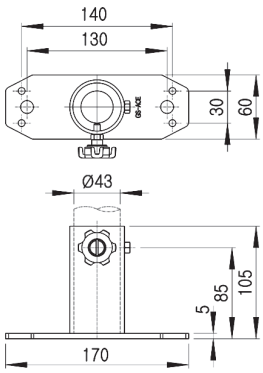

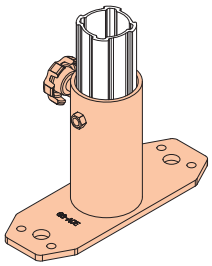

- Weight : 0.680kg
- Q'ty/Box : 40pcs

- AD-SM43L : 1pcs
- HM0615 : 1pcs
- Weight : 0.680kg
- Q'ty/Box : 40set

AD-SM43R Stanchion Mount Single-Right




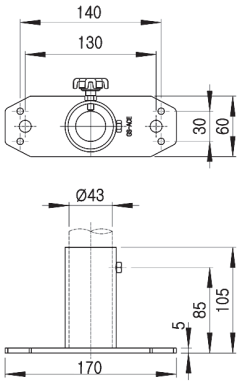

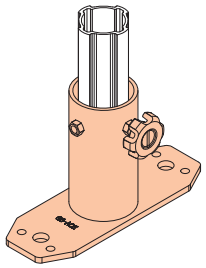

- Weight : 0.680kg
- Q'ty/Box : 40pcs

- AD-SM43R : 1pcs
- HM0615 : 1pcs
- Weight : 0.680kg
- Q'ty/Box : 40set

Ø43 AL RACKING SYSTEM

ACHA-6040A 부품 연결용 홀더

ACH-6040A-L



• Weight : 0.017kg
• Q'ty/Box : 400pcs

ACH-6040A-R

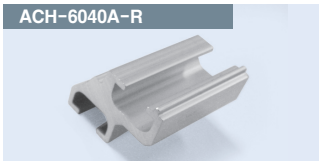

• Weight : 0.033kg
• Q'ty/Box : 100pcs



• ACH-6040A-L/R : 1set
• M0612 : 1pcs, SN406 : 1EA
• Q'ty/Box : 75set

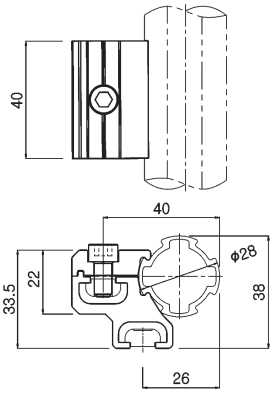

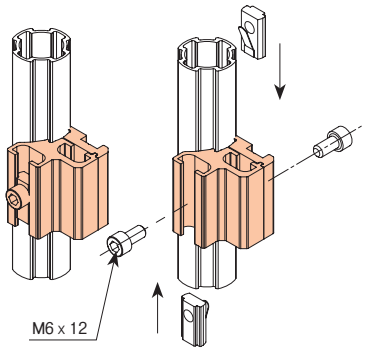

ACM-600 AL 캐스터 마운트



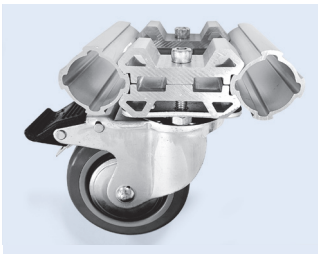

• Weight : 0.068kg
• Q'ty/Box : 60pcs

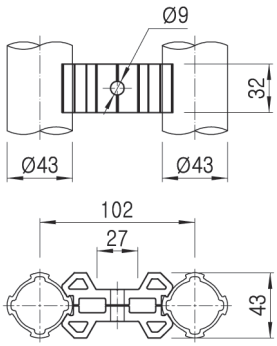

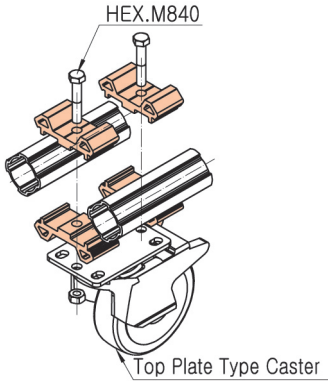

AMB-0654 프로파일용 마운트

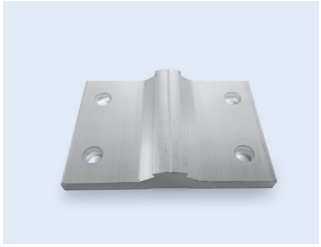

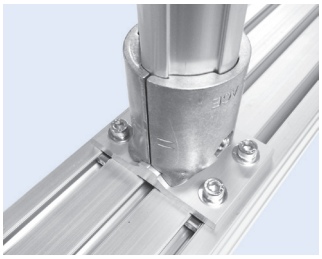

• Weight : 0.083kg
• Q'ty/Box : 100pcs

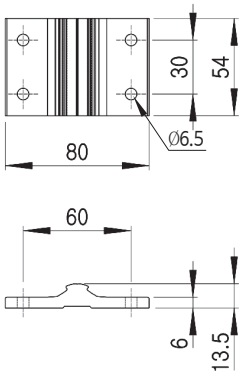

* Profile 체결 후 Aluminum Pipe를 장착하기 위한 Mount Bracket

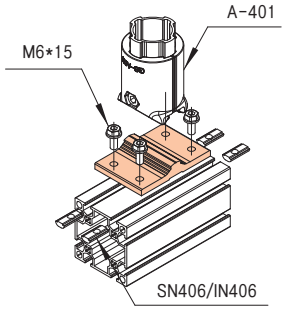

AMB-0684 프로파일용 마운트

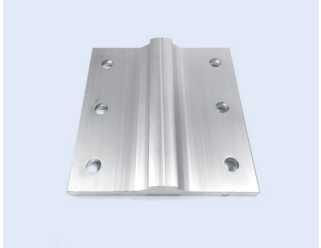

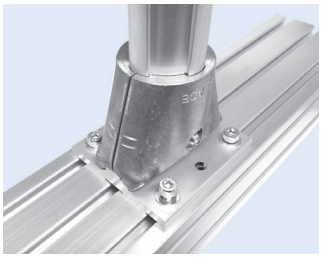

• Weight : 0.129kg
• Q'ty/Box : 50pcs

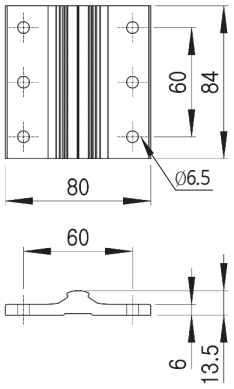

* Profile 체결 후 Aluminum Pipe를 장착하기 위한 Mount Bracket

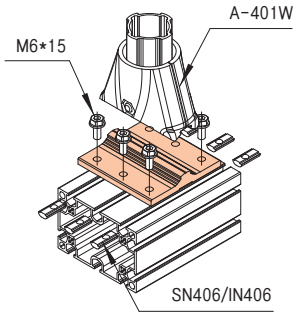

Ø43 AL RACKING SYSTEM

ASG-4305 Ø43용 시트 홀더

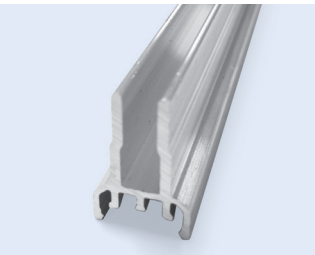



- Weight : 0.956kg/m
- Q'ty/Bundle : 20pcs
- 표준 공급길이 : 4MT

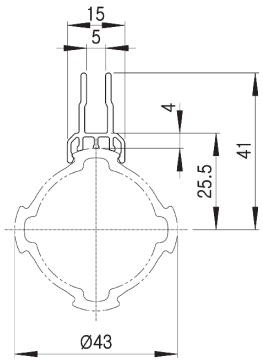

* Ø43용 Aluminum Sheet Guide

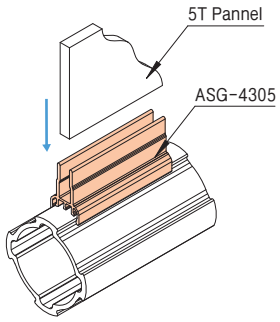

BA4300A/B/D 알루미늄 부싱 (조절좌용)



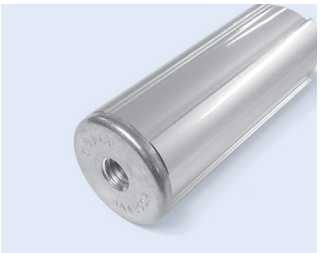

- Weight : 0.032kg
- Q'ty/Box : 150pcs

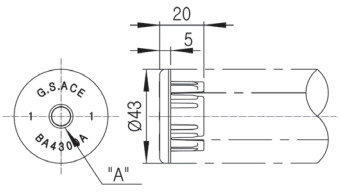

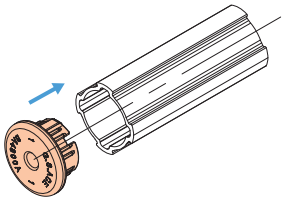

Part No.	"A" Tap	Remark
BA4300A	1/2"	
BA4300B	M12	
BA4300D	M10	

BA4300N 알루미늄 캡



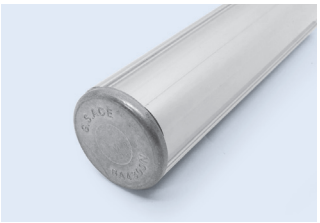

- Weight : 0.034kg
- Q'ty/Box : 150pcs

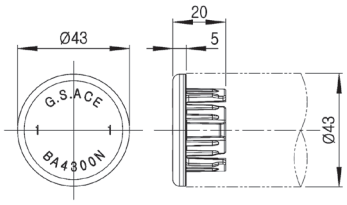

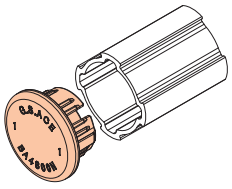

Ø43 AL RACKING SYSTEM

BP4300H 플라스틱 부싱 (부식 방지용)

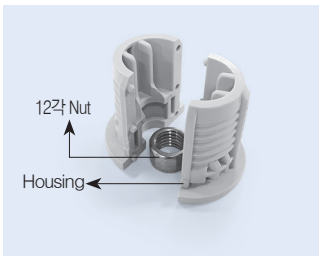

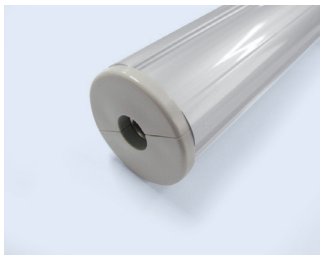

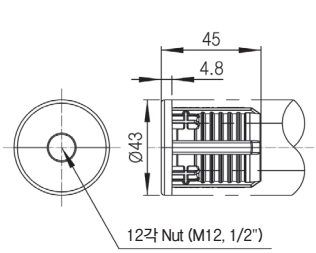

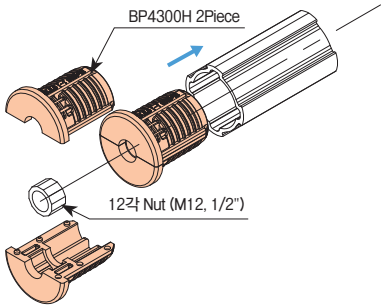

- Weight : 0.014kg
- Q'ty/Box : 800pcs

- BP4300H : 2pcs
- N12S or N12S-12 : 1pcs

GAP-43A 내경캡

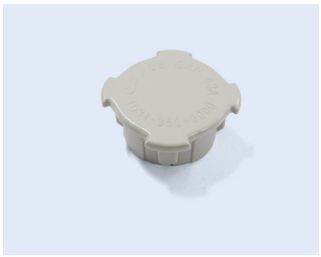

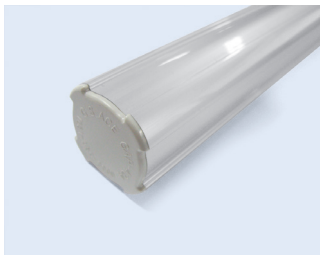

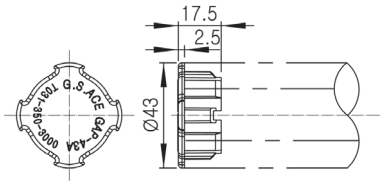

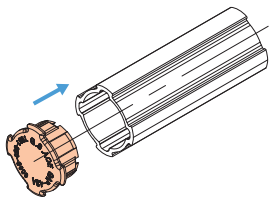

- Weight : 0.005kg
- Q'ty/Box : 600pcs

GAP-43B 내경 원형캡



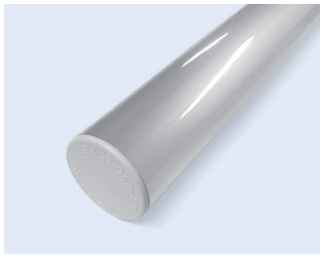

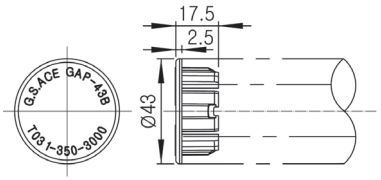

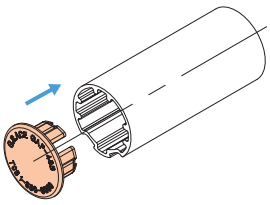

- Weight : 0.007kg
- Q'ty/Box : 600pcs

ALUMINUM SQUARE RACKING SYSTEM의 특징

- 알루미늄 프로파일 보다 편리한 조립성 (조립시간 약 40% 단축)
- 홈이 없는 미려한 외관 (CLEAN ROOM에서 사용시 T홈 메움 작업 불필요)
- 알루미늄 프로파일 대비 경량화 되어 저렴함
- 알루미늄 사각 파이프와 조인트를 결합하여 평면 랙 구성(사각 평면 랙 구성으로 판재와 부품 고정이 용이)
- Ø28 알루미늄 원형 파이프 및 조인트와의 호환성
  (기존 Ø28 알루미늄 원형 파이프와 체결이 가능한 활용성 및 다양한 악세서리 사용 가능)

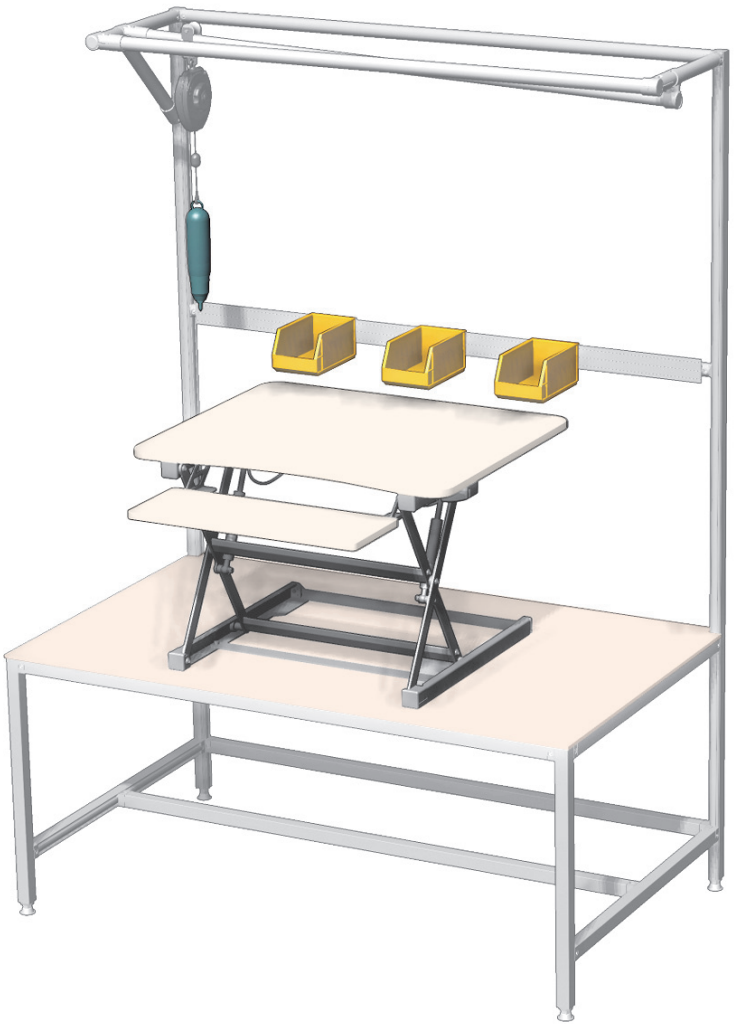

28 X 28 ALUMINUM RACKING SYSTEM

* Surface Treatment - PE-Coating

ASQ2812A 90° 2방향 체결형 사각 파이프

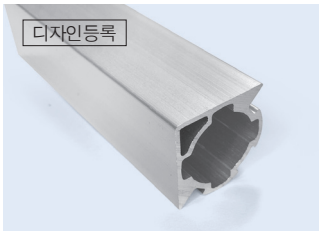

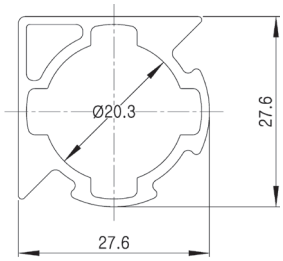

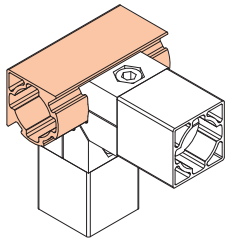

- Weight : 0.566kg/m
- Q'ty/Bundle : 8EA

NEW ASQ2812AN 90° 2방향 체결형 사각 파이프(경량형)

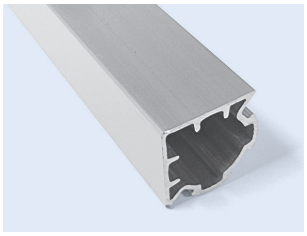

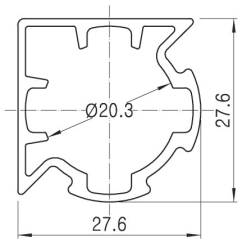

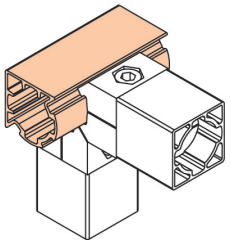

- Weight : 0.450kg/m
- Q'ty/Bundle : 8EA

ASQ2812B 180° 2방향 체결형 사각 파이프

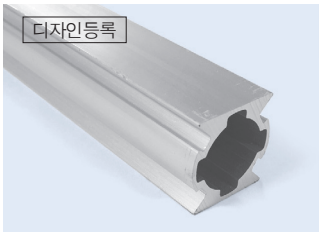

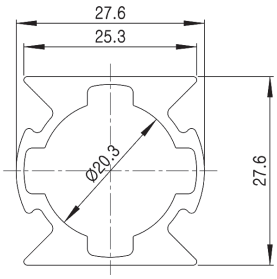

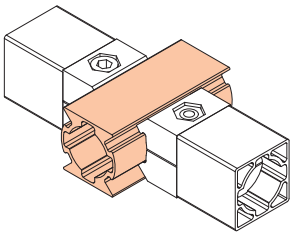

- Weight : 0.665kg/m
- Q'ty/Bundle : 8EA

ASQ2812C 1방향 체결형 사각 파이프

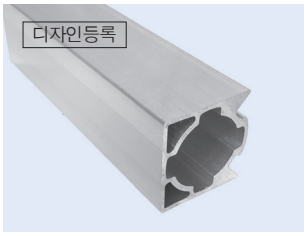

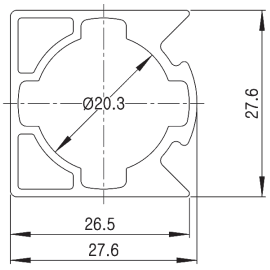

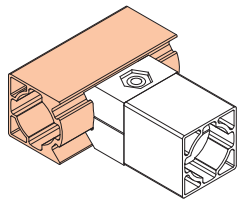

- Weight : 0.591kg/m
- Q'ty/Bundle : 8EA

ASQ2812D 이물질 유입 방지용 사각 파이프

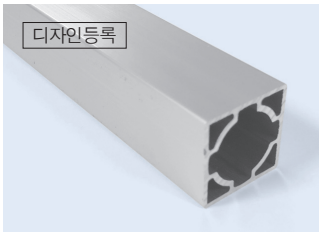

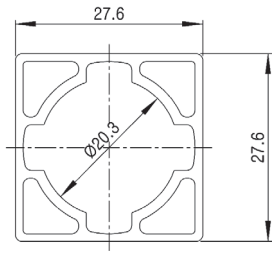

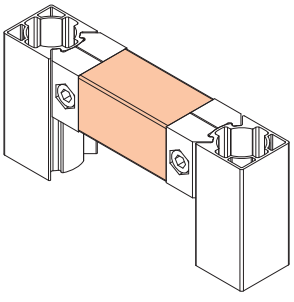

- Weight : 0.555kg/m
- Q'ty/Bundle : 8EA

ASQ2812E 3방향 체결형 사각 파이프

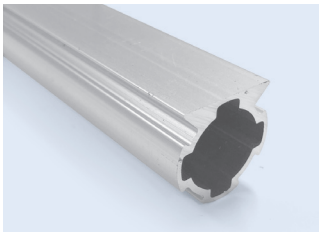

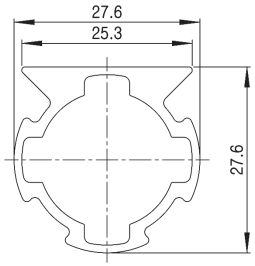

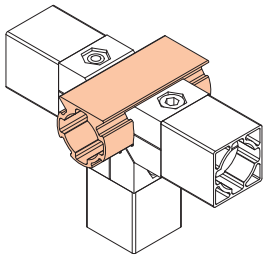

- Weight : 0.522kg/m
- Q'ty/Bundle : 8EA

NEW ASQ2812EN 3방향 체결형 사각 파이프(경량형)

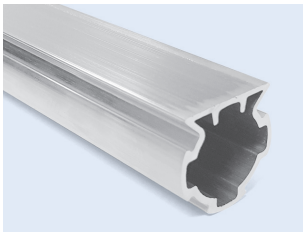

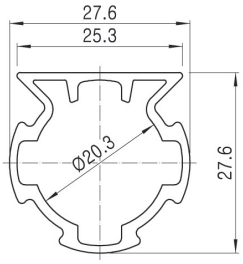

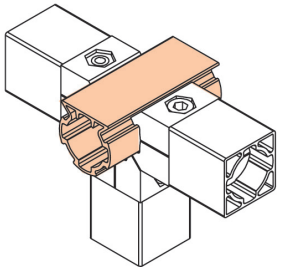

- Weight : 0.433kg/m
- Q'ty/Bundle : 8EA

ASQ2812F 이물질유입 방지용 L형 사각 파이프

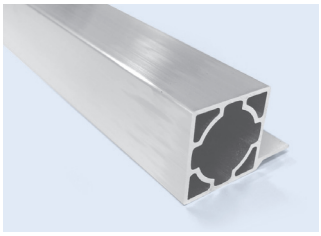

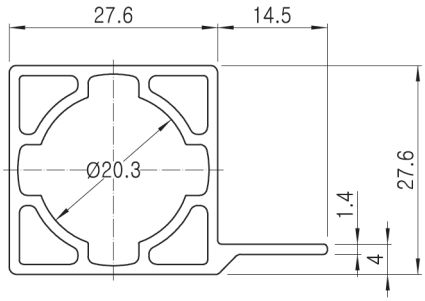

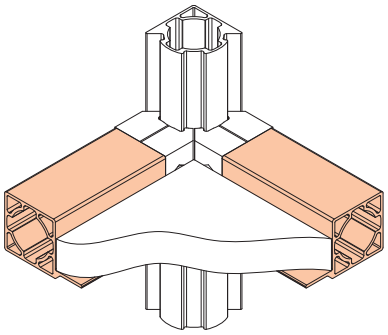

- Weight : 0.646kg/m
- Q'ty/Bundle : 6EA

NEW AST2828D 4방향 T홈 체결형 사각 파이프

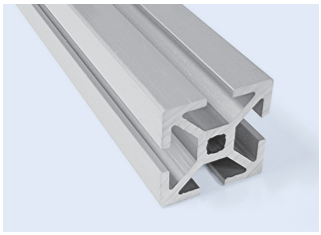

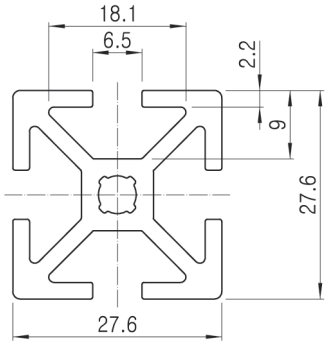

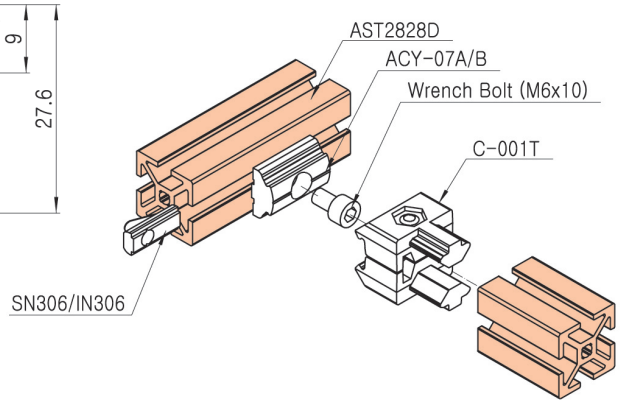

- Weight : 0.873kg/m
- Q'ty/Bundle : 6pcs

28 X 28 ALUMINUM RACKING SYSTEM

28x28 ALUMINUM JOINT & ACCESSORIES

C-001 — 28각용 사각 조인트

Unit : mm

실용신안 출원





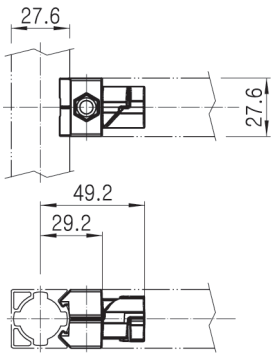

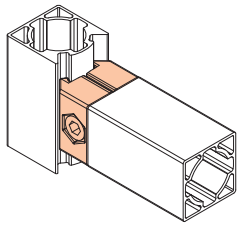

※ 조인트와 결합되는 파이프 치수는 파이프 중심에서 30mm를 띄워 계산하는 것을 권장 합니다.

- Weight : 0.021kg
- Q'ty/Box : 200pcs

- C-001 : 2pcs
- M0620/N06W-55 : 1set
- Weight : 0.050kg
- Q'ty/Box : 100set

C-001T — 28각용 사각 조인트

NEW

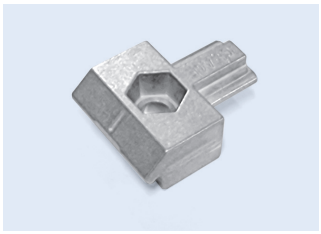



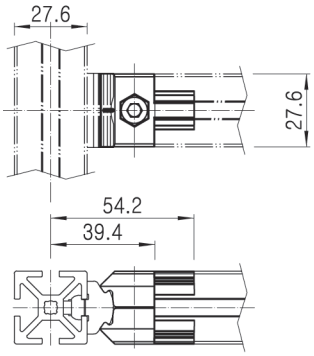

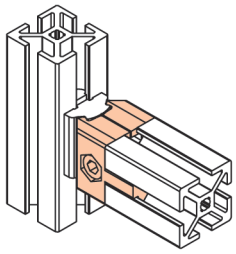

- Weight : 0.016kg
- Q'ty/Box : 200pcs

- C-001T : 2pcs
- M0620/N06W-55 : 1set
- Weight : 0.040kg
- Q'ty/Box : 100set

GAP-2828A — 28각용 내경캡



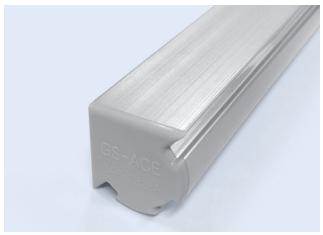

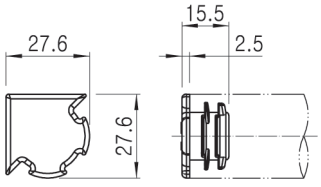

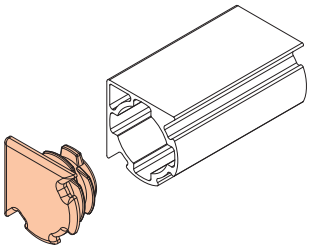

- Weight : 0.003kg
- Q'ty/Box : 1500pcs

GAP-2828D — 28각용 내경캡





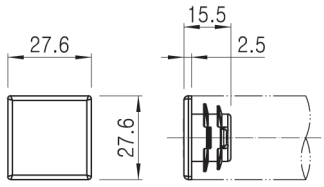

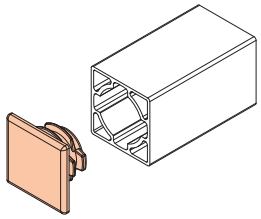

- Weight : 0.003kg
- Q'ty/Box : 1500pcs

GAP-2828E — 28각용 내경캡



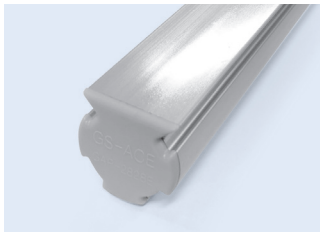

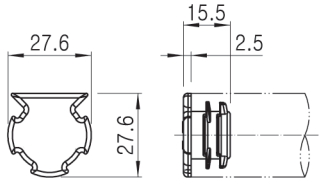

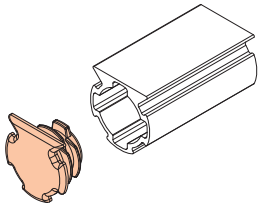

- Weight : 0.003kg
- Q'ty/Box : 1500pcs

28x28 ALUMINUM JOINT & ACCESSORIES

NEW

GAP-2828T 28각용 내경캡

Unit : mm



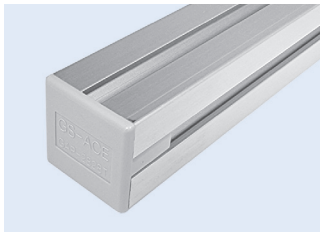

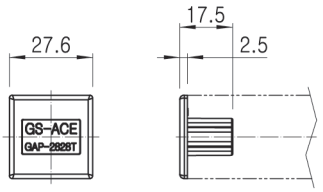

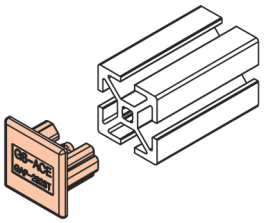

- Weight : 0.003kg
- Q'ty/Box : 1500pcs

BP2828A 28각용 부싱캡

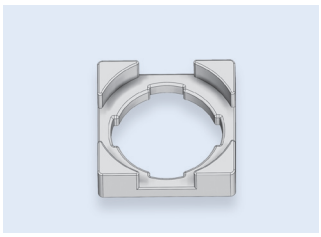

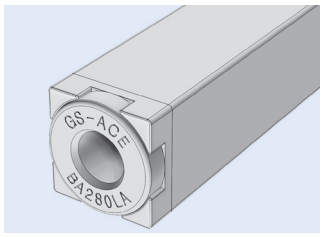

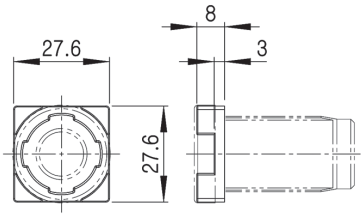

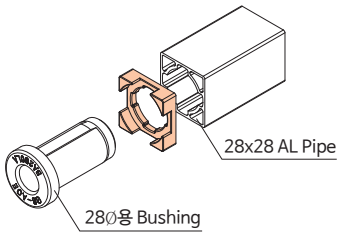

- Weight : 0.003kg
- Q'ty/Box : 1500pcs

NEW

RF-2828A 28각용 Rubber Foot



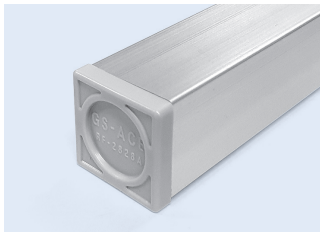

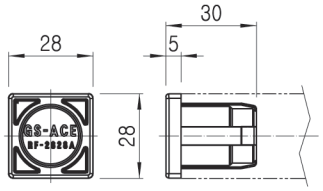

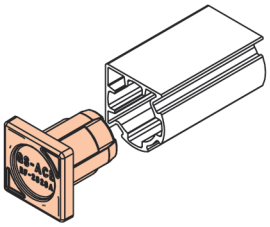

- Weight : 0.007kg
- Q'ty/Box : 750pcs

40 X 40 AL PROFILE RACKING SYSTEM

AL PROFILE RACKING SYSTEM의 특징

- 알루미늄 프로파일보다 편리한 조립성 (조립시간 약 40% 단축)
- 홈이 없는 미려한 외관 (CLEAN ROOM에서 사용시 T홈 메움 작업 불필요)
- 알루미늄 프로파일 대비 경량화 되어 저렴함
- 알루미늄 사각 파이프와 조인트를 결합하여 평면 랙 구성 (사각 평면 랙 구성으로 판재와 부품 고정이 용이)
- Ø28 & Ø43 알루미늄 원형 파이프 및 조인트의 호환성
  (기존 Ø28 및 Ø43 알루미늄 원형 파이프와 체결이 가능한 활용성 및 다양한 악세서리 사용 가능)
- T홈을 활용한 부자재 조립 가능

조인트 체결형 사용 방법

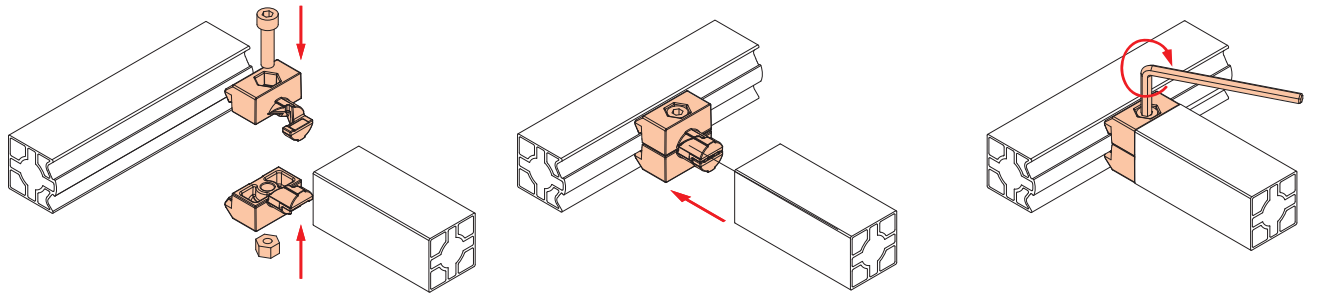

T홈 체결형 사용 방법

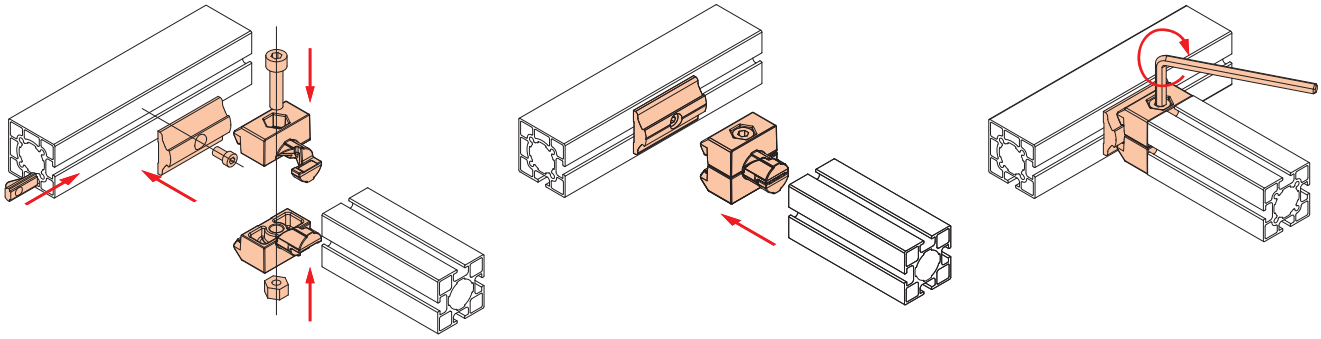

40 X 40 AL PROFILE RACKING SYSTEM

AL PROFILE 적용 예시

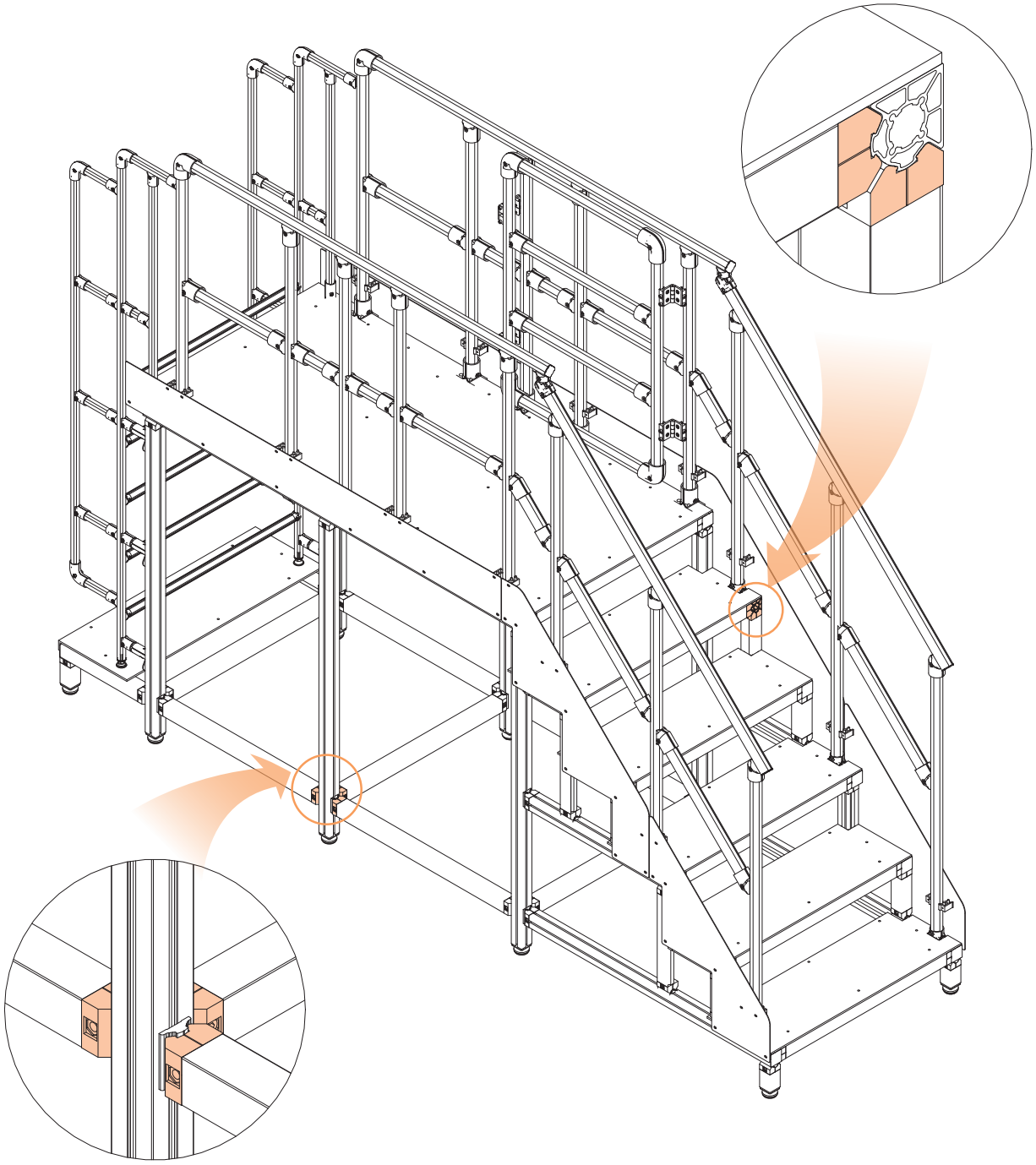

40 X 40 AL PROFILE RACKING SYSTEM

40X40 ALUMINUM PROFILE

Unit : mm

ASJ4040A 2방향 조인트 체결형

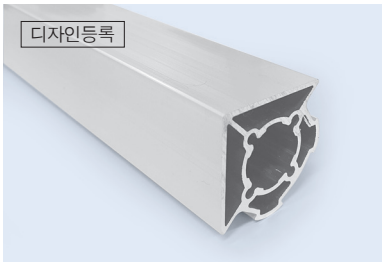

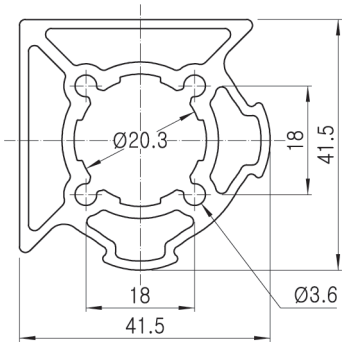

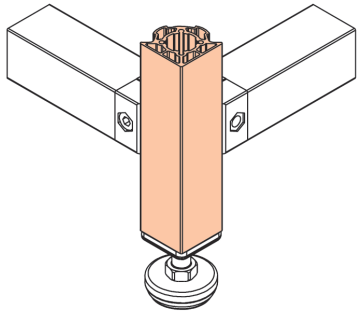

- Weight : 1.195kg/m
- 4pcs/Bag, 110Bag/Pallet

ASJ4040B 2방향 조인트 체결형

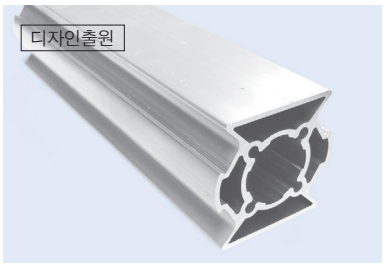

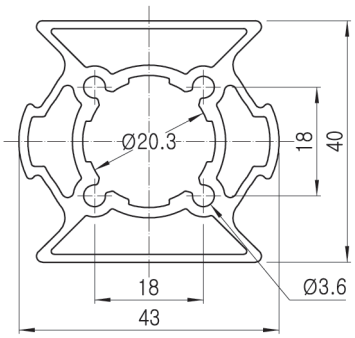

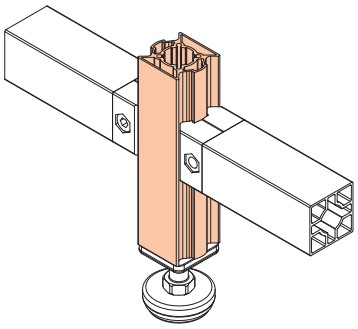

- Weight : 1.211kg/m
- 4pcs/Bag, 110Bag/Pallet

ASJ4040C 1방향 조인트 체결형

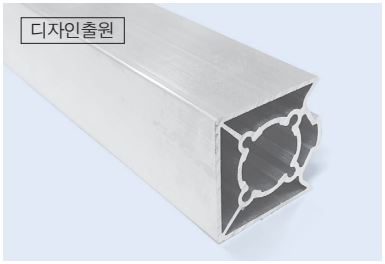

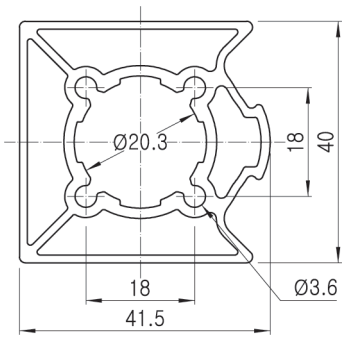

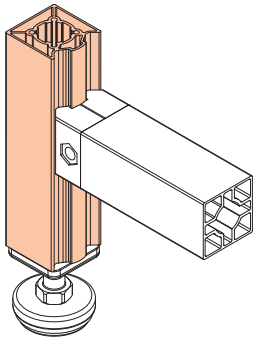

- Weight : 1.200 kg/m
- 4pcs/Bag, 110Bag/Pallet

ASJ4040D 이물질 유입 방지형 (T홈이 없어 이물질 유입을 방지할 수 있음)

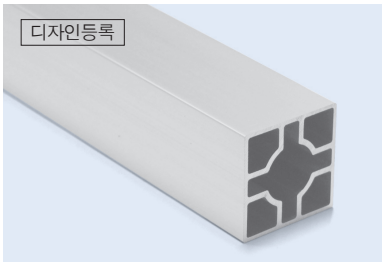

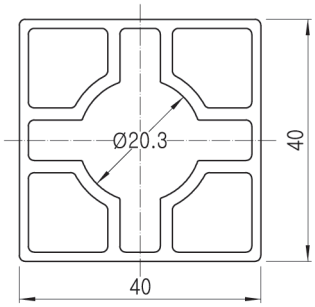

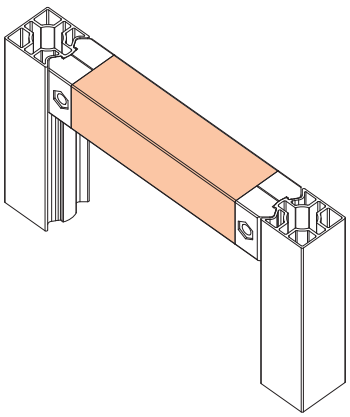

- Weight : 1.175 kg/m
- 4pcs/Bag, 110Bag/Pallet

40 X 40 AL PROFILE RACKING SYSTEM

Unit : mm

ASJ4040E 3방향 조인트 체결형

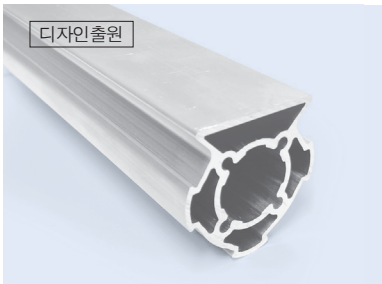

- Weight : 1.145 kg/m
- 4pcs/Bag, 110Bag/Pallet

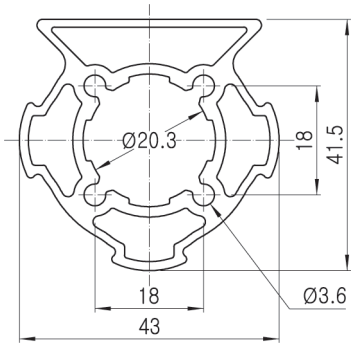

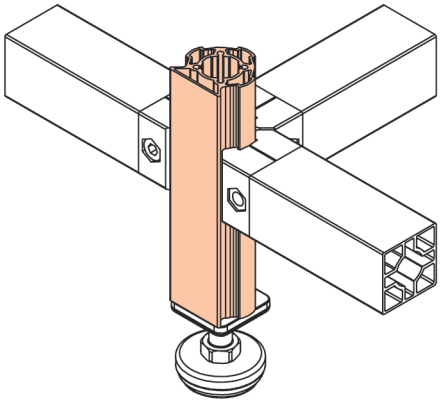

ASJ4040R 코너 라운드, 2방향 조인트 체결형

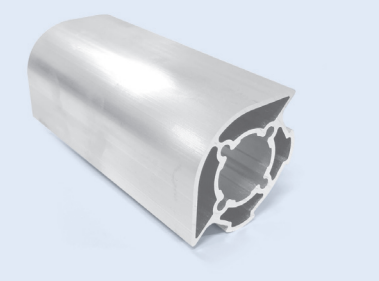

- Weight : 1.126 kg/m
- 4pcs/Bag, 110Bag/Pallet

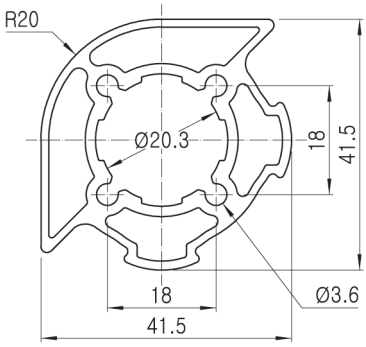

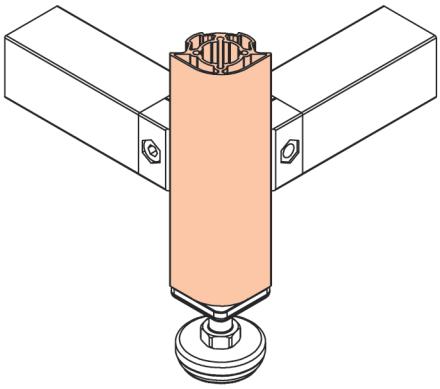

JOINT 체결형 활용 예

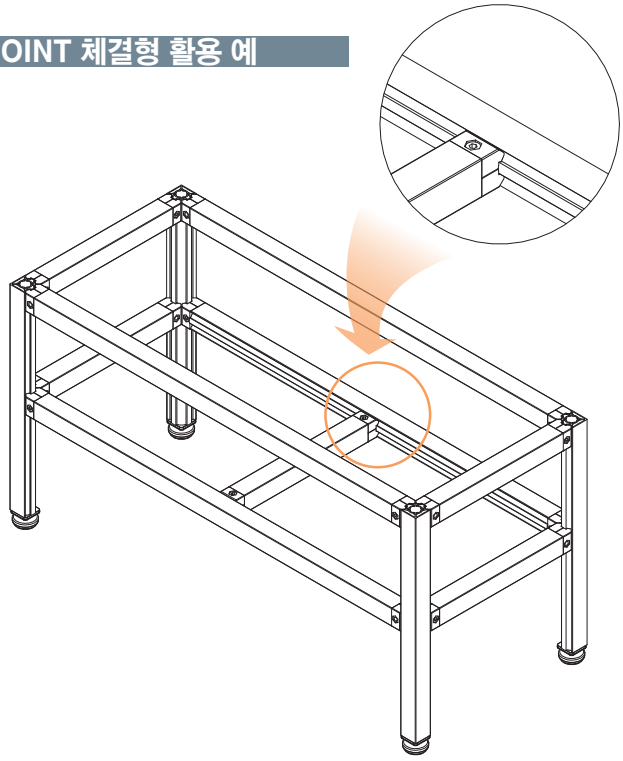

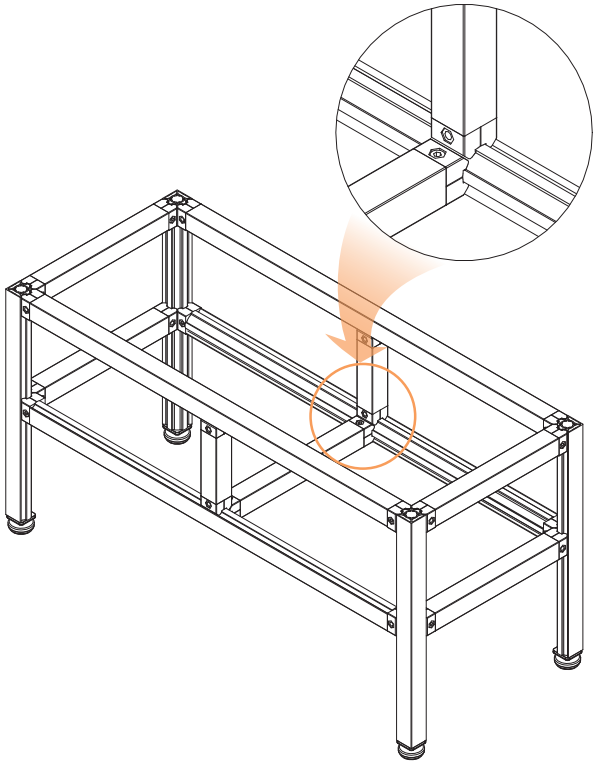

40 X 40 AL PROFILE RACKING SYSTEM

Unit : mm

AST4040A 2방향 T홈 체결형(기둥용)

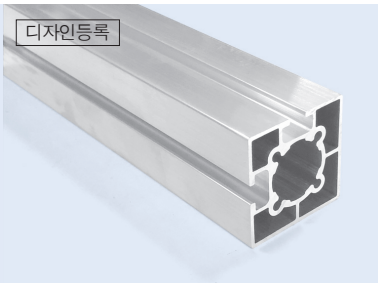

- Weight : 1.190 kg/m
- 4pcs/Bag, 110Bag/Pallet

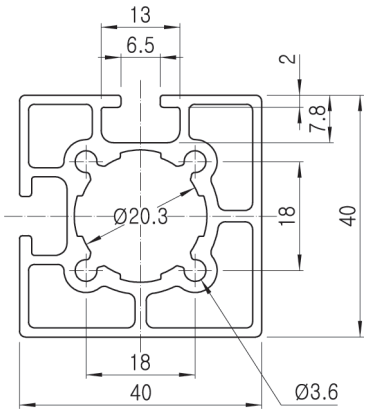

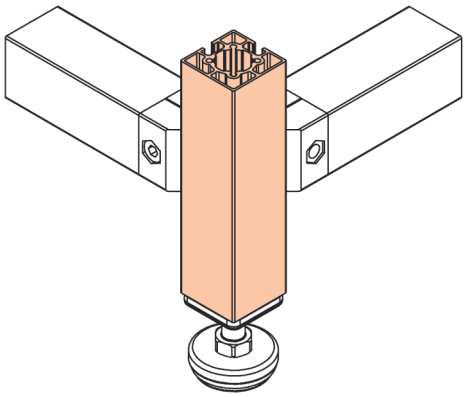

* Insert Nut : IN304~IN306
* Spring Nut : SN304~SN306

AST4040D 4방향 T홈 체결형

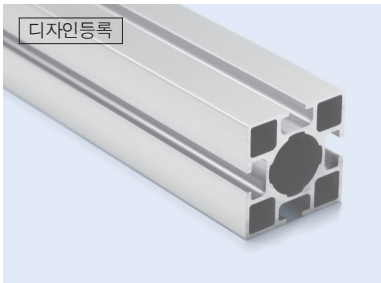

- Weight : 1.264 kg/m
- 4pcs/Bag, 110Bag/Pallet

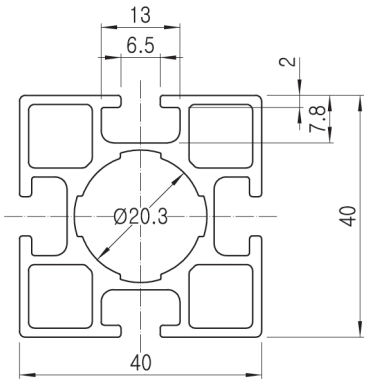

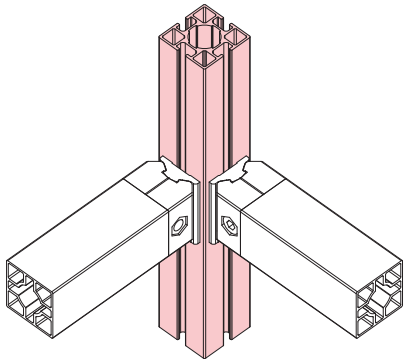

* Insert Nut : IN304~IN306
* Spring Nut : SN304~SN306

T홈 체결형 활용 예

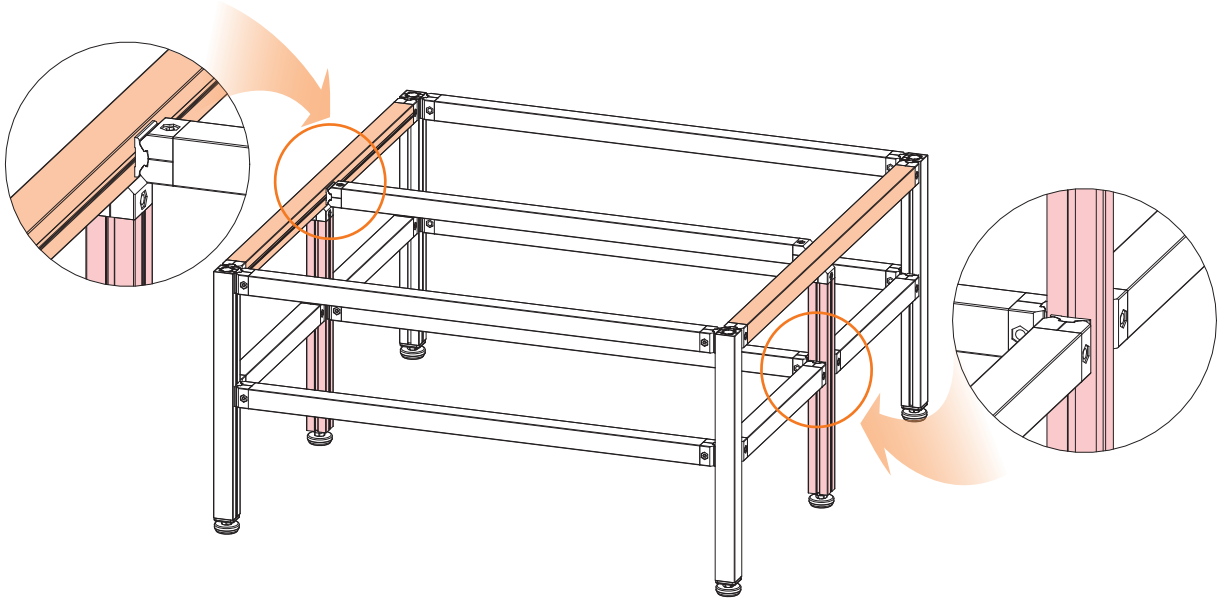

40 X 40 AL PROFILE RACKING SYSTEM

Unit : mm

ASM4040C 3방향 T홈, 1방향 조인트 체결 복합형

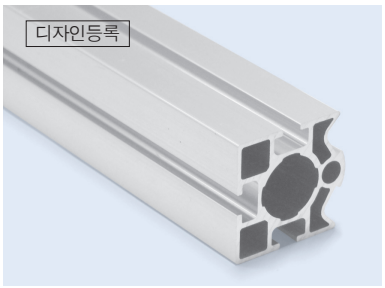

- Weight : 1.292 kg/m
- 4pcs/Bag, 110Bag/Pallet

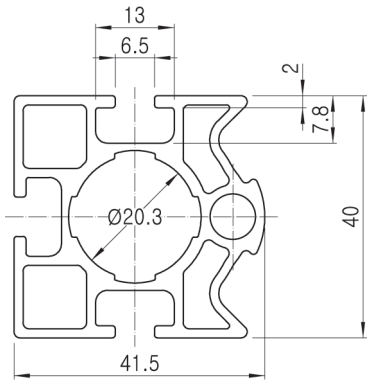

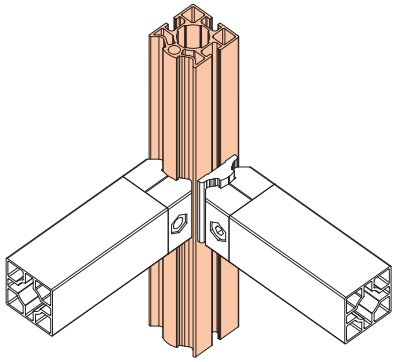

* Insert Nut : IN304~IN306
* Spring Nut : SN304~SN306

ASM4040R 코너 라운드, T홈 및 조인트 체결 복합형

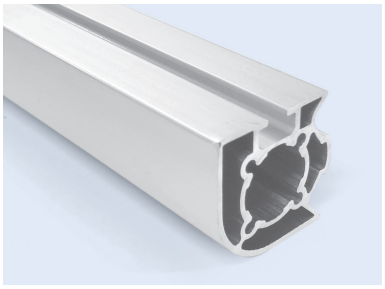

- Weight : 1.169 kg/m
- 4pcs/Bag, 110Bag/Pallet

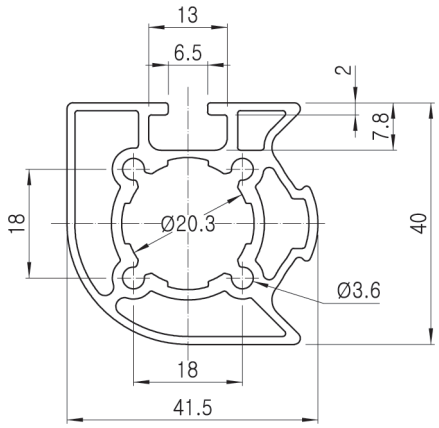

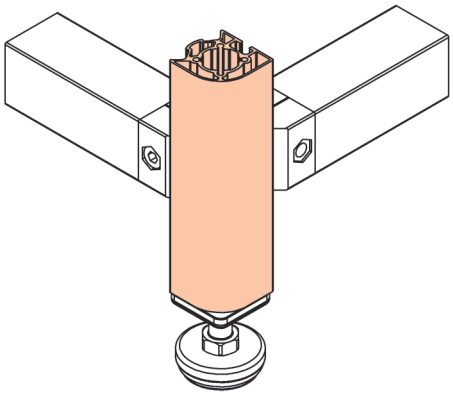

* Insert Nut : IN304~IN306
* Spring Nut : SN304~SN306

JOINT 및 T홈 체결 복합형 활용 예

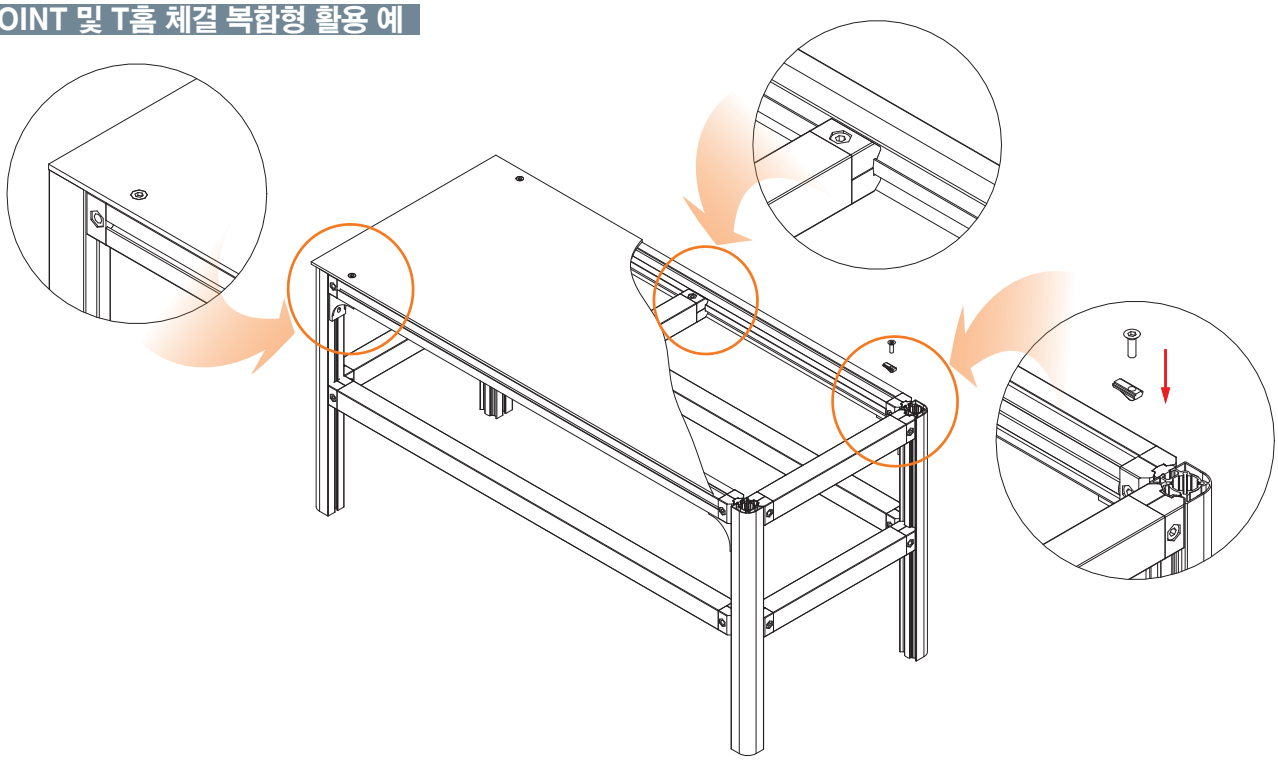

40 X 40 AL PROFILE RACKING SYSTEM

40X40 ALUMINUM JOINTS & ACCESSORIES

D-001 40각용 사각 조인트

실용신안 출원





- Weight : 0.044kg
- Q'ty/Box : 120pcs

- D-001 : 2EA
- M0830/N08 : 1set
- Weight : 0.108kg
- Q'ty/Box : 60set

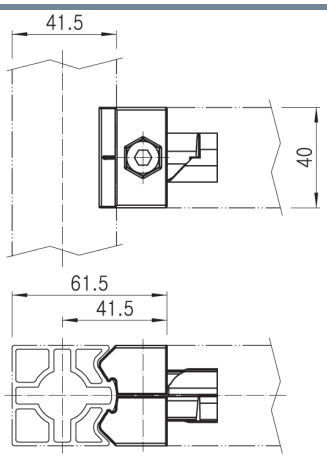

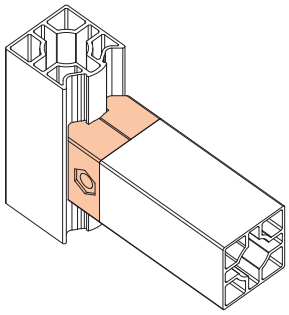

NEW

D-045 40각용 코너 조인트





- Weight : 0.046kg
- Q'ty/Box : 80pcs

- D-045 : 2pcs
- M0830/N08 : 1set
- Weight : 0.113kg
- Q'ty/Box : 40set

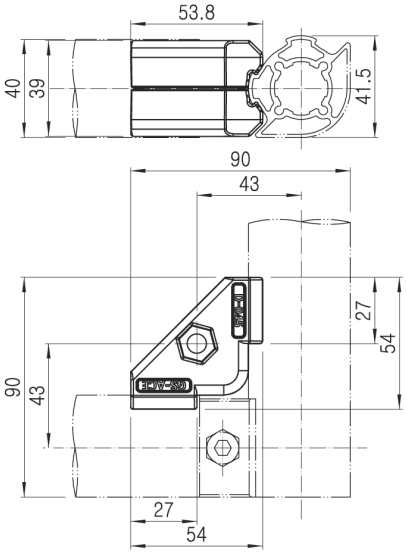

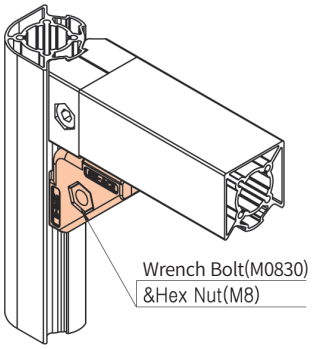

B-050A 40각 프로파일 T홈 체결용 소형 코너 브라켓 (M6용)

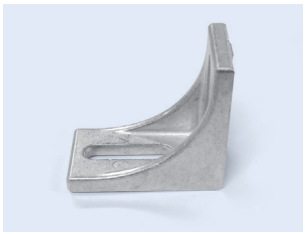

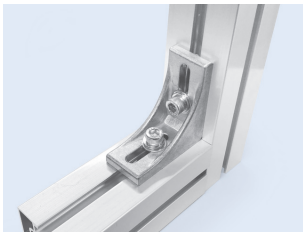

- Weight : 0.034kg
- Q'ty/Box : 100pcs

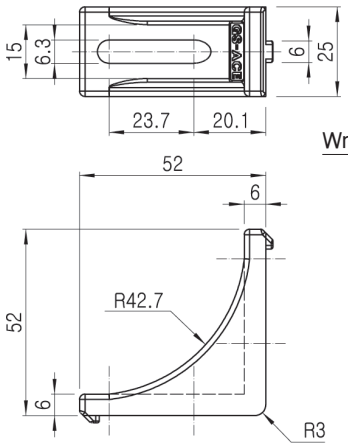

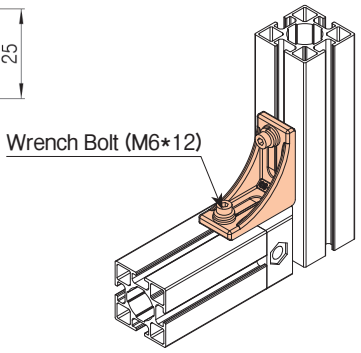

* 스프링 와셔, 평와셔를 사용하는 경우 M6x15 사용

B-060A 40각 프로파일 T홈 체결용 코너 브라켓 (M6용)

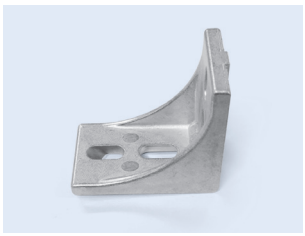

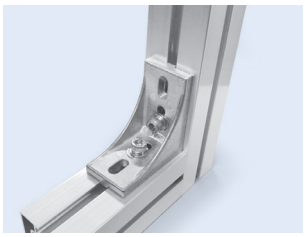

- Weight : 0.046kg
- Q'ty/Box : 60pcs

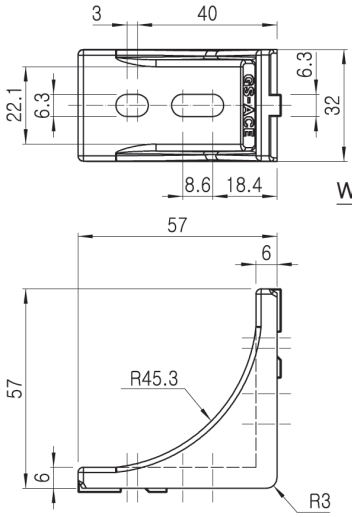

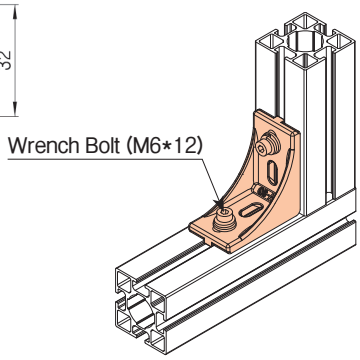

* 스프링 와셔, 평와셔를 사용하는 경우 M6x15 사용

NEW

B-070A 40각 프로파일 T홈 체결용 코너 브라켓(M6용)

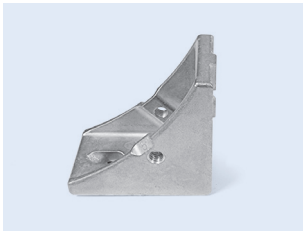

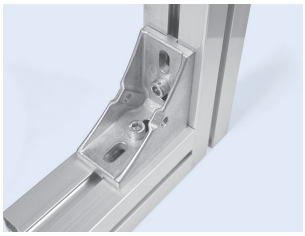

- Weight : 0.46kg
- Q'ty/Box : 60pcs

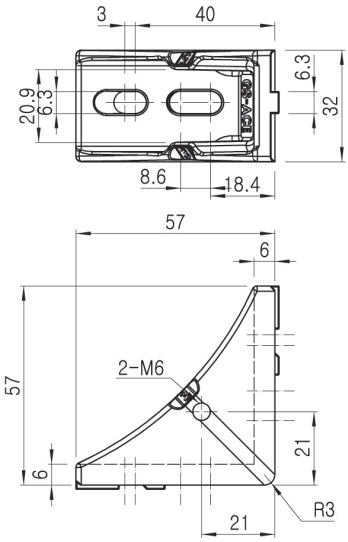

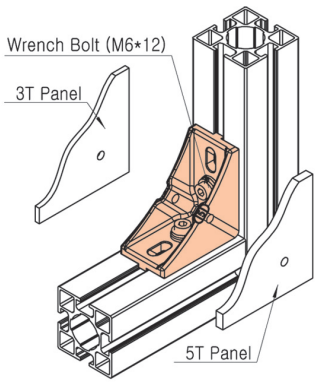

* 스프링 와셔, 평와셔를 사용하는 경우 M6x15 사용

40 X 40 AL PROFILE RACKING SYSTEM

BA4040A/B 40각용 알루미늄 부싱(조절좌용)




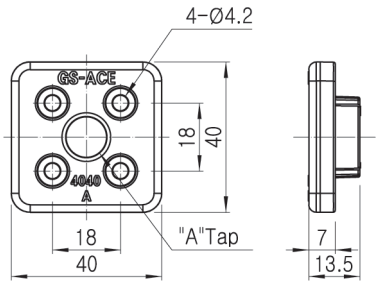

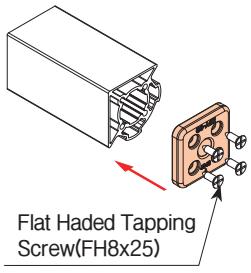

- Weight : 0.027kg
- Q'ty/Box : 200pcs

Part No.	"A" Tap	Remark
BA4040A	1/2"-12N	
BA4040B	M12-p1.75	

NEW

BA280LAN/LBN 40각용 메탈 부싱


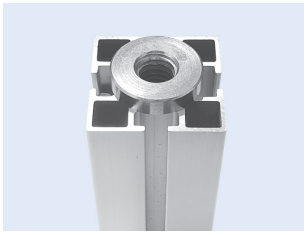

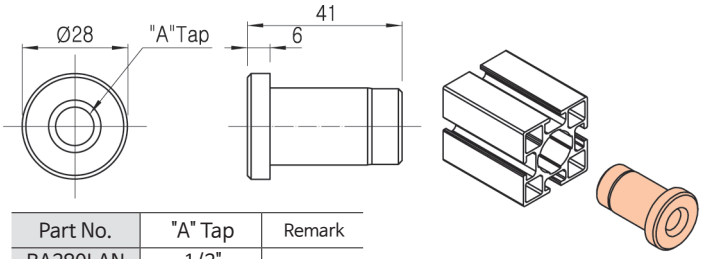

- Weight : 0.072kg
- Q'ty/Box : 160pcs

Part No.	"A" Tap	Remark
BA280LAN	1/2"	
BA280LBN	M12	

NEW

ABS-4040A 40각용 플라스틱 보드 홀더

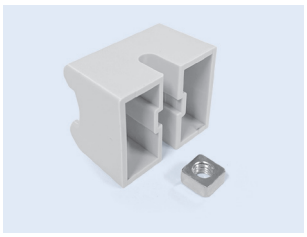
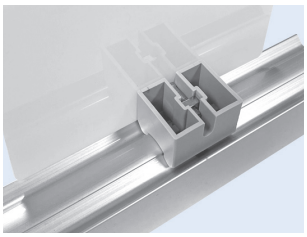

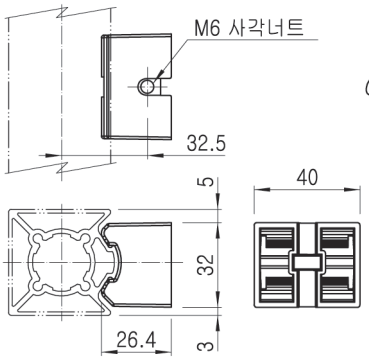

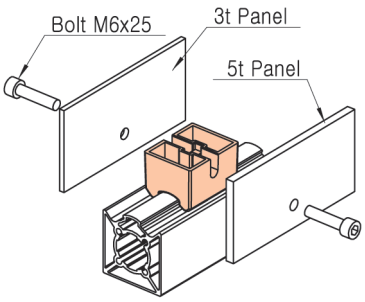

- Weight : 0.011kg
- Q'ty/Box : 600pcs

* M6 사각너트는 별도 구매

* 3t 또는 5t Panel을 선택하여 사용

NEW

A40-N303 40각용 보드홀더

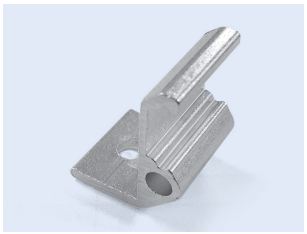
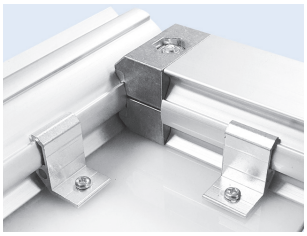

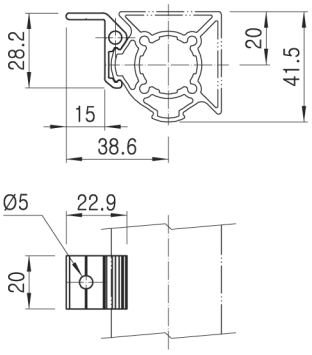

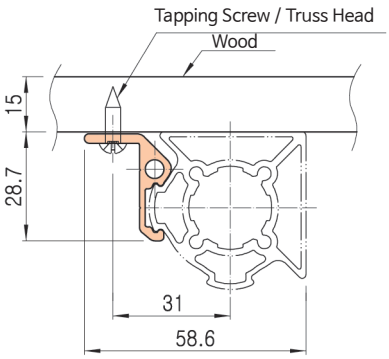

- Weight : 0.007kg
- Q'ty/Box : 400pcs

NEW

APC-40A 40각용 홈 커버

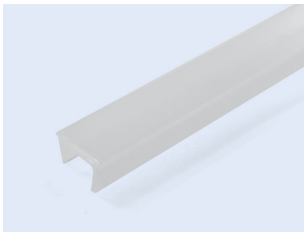
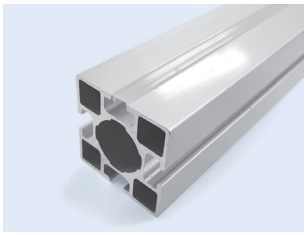

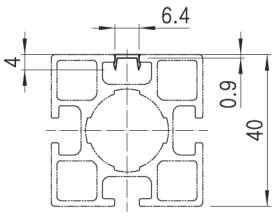

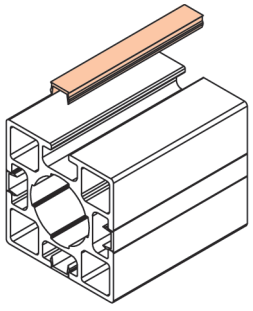

- Weight : 0.036kg/m
- Q'ty/Bundle : 100pcs

40 X 40 AL PROFILE RACKING SYSTEM

A40-304A 보드 홀더


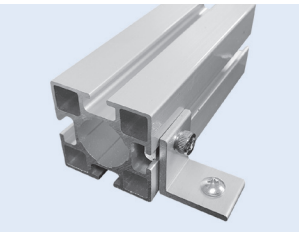

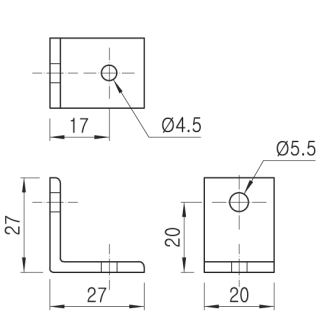

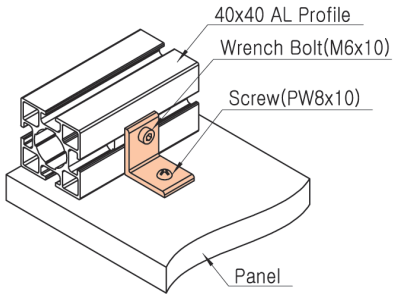

- Weight : 0.008kg
- Q'ty/Box : 600pcs

A40-305A 보드 홀더

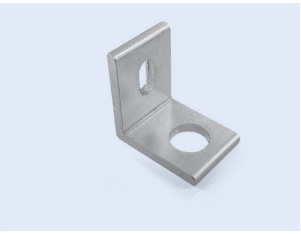
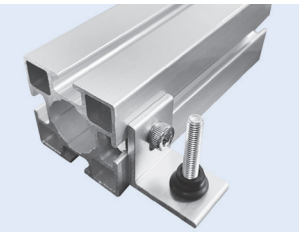

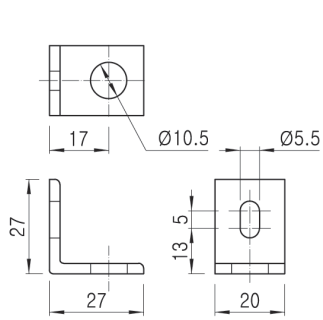

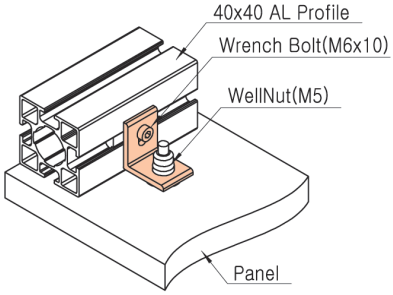

- Weight : 0.008kg
- Q'ty/Box : 600pcs

GAP-4040A 40각용 내경캡


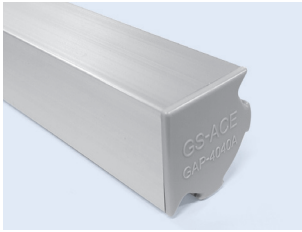

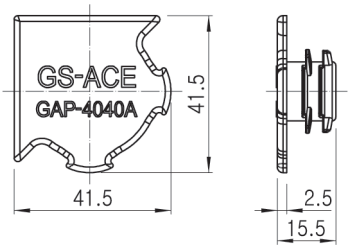

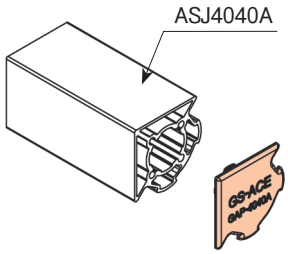

- Weight : 0.005kg
- Q'ty/Box : 1200pcs

GAP-4040D 40각용 내경캡

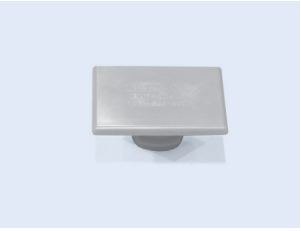
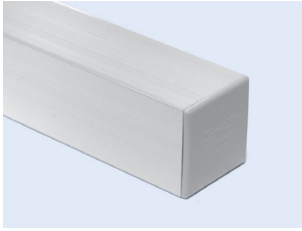

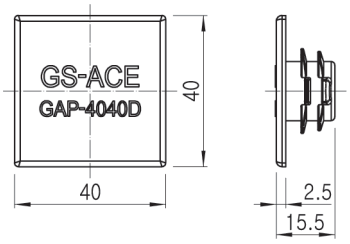

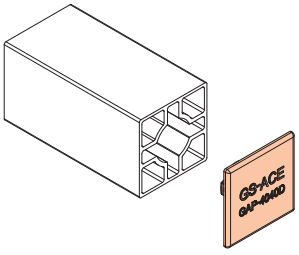

- Weight : 0.005kg
- Q'ty/Box : 1200pcs

GAP-4040R 40각용 내경캡


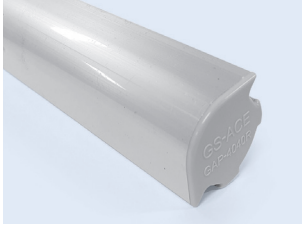

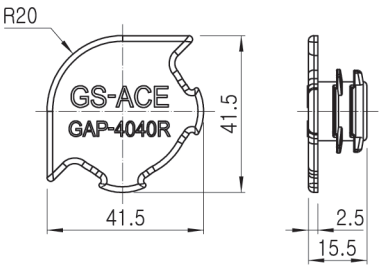

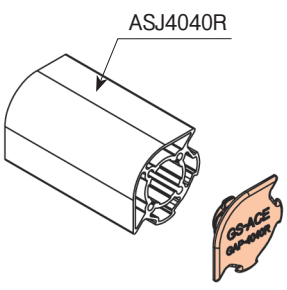

- Weight : 0.005kg
- Q'ty/Box : 1200pcs

45 X 45 AL PROFILE RACKING SYSTEM

45X45 ALUMINUM PROFILE

ASJ4545A 2방향 조인트 체결형 사각 프로파일(기둥용)

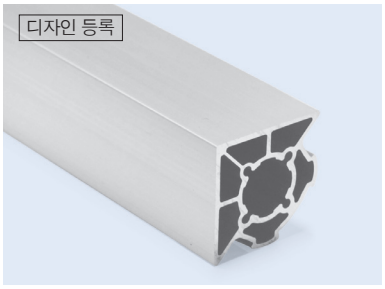

- Weight : 1.320 kg/m
- 4pcs/Bag, 90Bag/Pallet

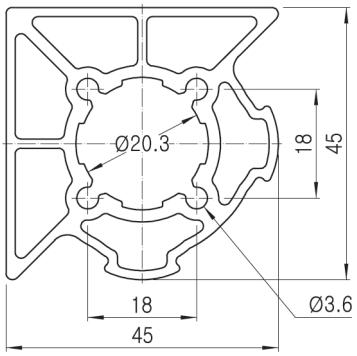

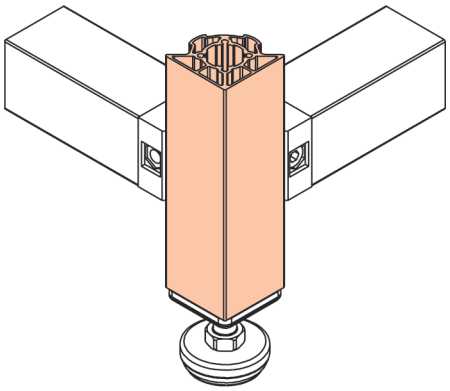

ASJ4545C 1방향 조인트 체결형

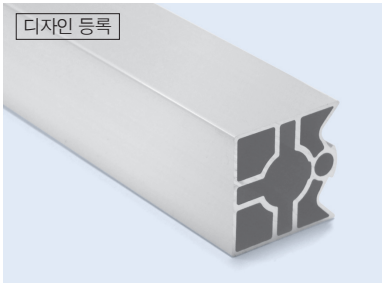

- Weight : 1.412 kg/m
- 4pcs/Bag, 90Bag/Pallet

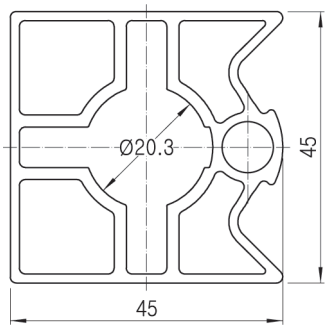

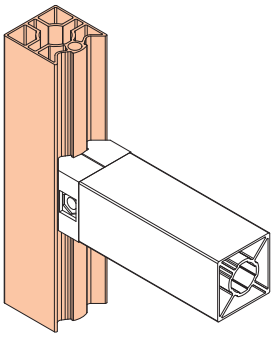

ASJ4545D 이물질 유입 방지형 (T홈이 없어 이물질 유입을 방지할 수 있음)

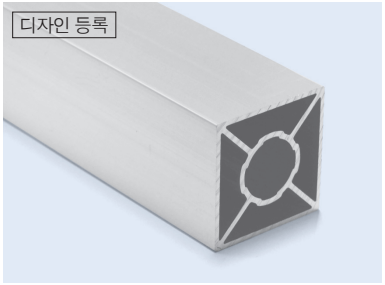

- Weight : 1.495 kg/m
- 4pcs/Bag, 90Bag/Pallet

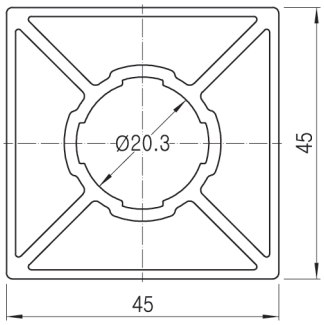

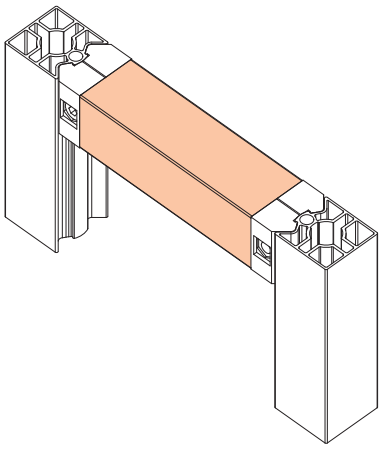

AST4545A 2방향 T홈 체결형(기둥용)

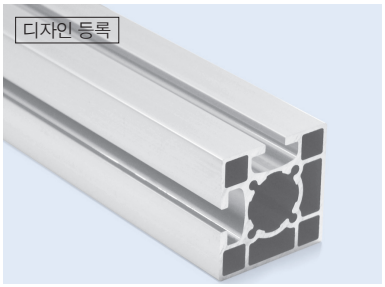

- Weight : 1.513 kg/m
- 4pcs/Bag, 90Bag/Pallet

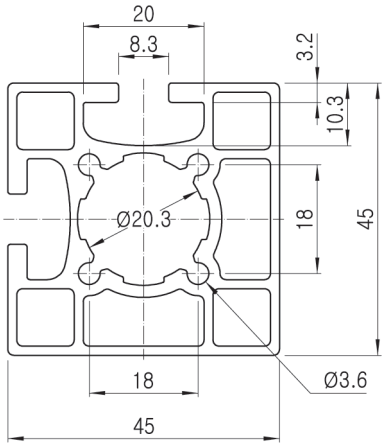

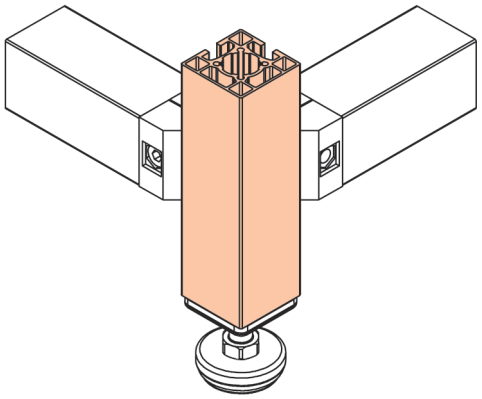

* Insert Nut : IN404~IN408
* Spring Nut : SN404~SN408

AST4545D 4방향 T홈 체결형

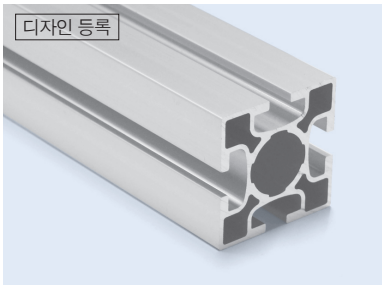

- Weight : 1.607 kg/m
- 4pcs/Bag, 90Bag/Pallet

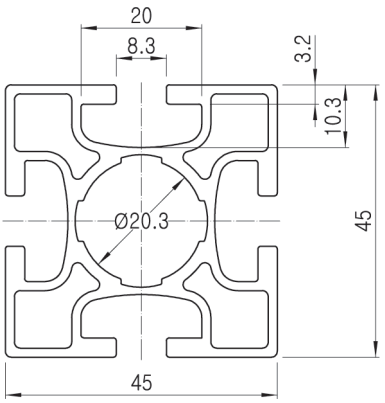

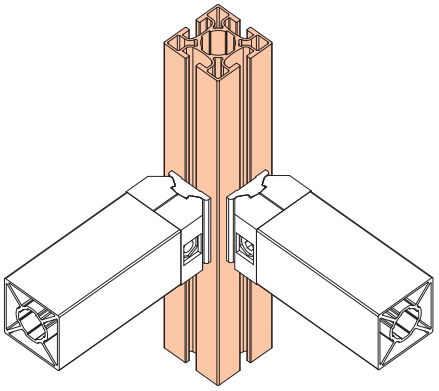

* Insert Nut : IN404~IN408
* Spring Nut : SN404~SN408

ASM4545C 3방향 T홈, 1방향 조인트 체결 복합형

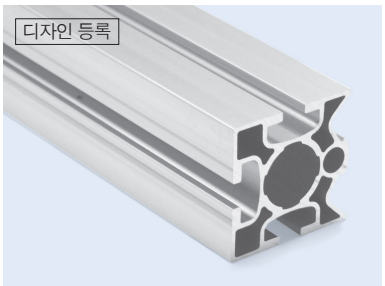

- Weight : 1.595 kg/m
- 4pcs/Bag, 90Bag/Pallet

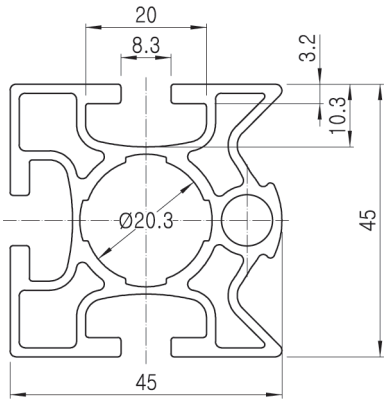

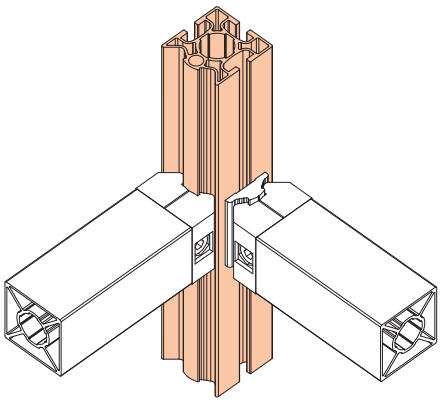

* Insert Nut : IN404~IN408
* Spring Nut : SN404~SN408

45 X 45 AL PROFILE RACKING SYSTEM

45X45 ALUMINUM JOINTS & ACCESSORIES

E-001 45각용 사각 조인트





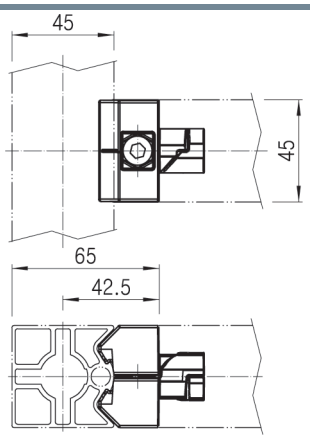

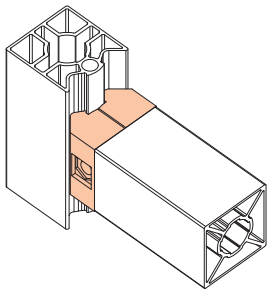

- Weight : 0.050kg
- Q'ty/Box : 100pcs

- E-001 : 2EA
- M0830/N08 : 1set
- Weight : 0.120kg
- Q'ty/Box : 50set

B-080A 45각 프로파일 T홈 체결용 코너 브라켓 (M8용)



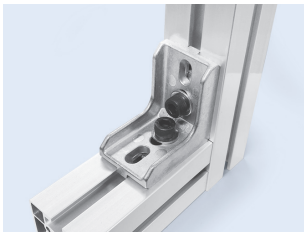

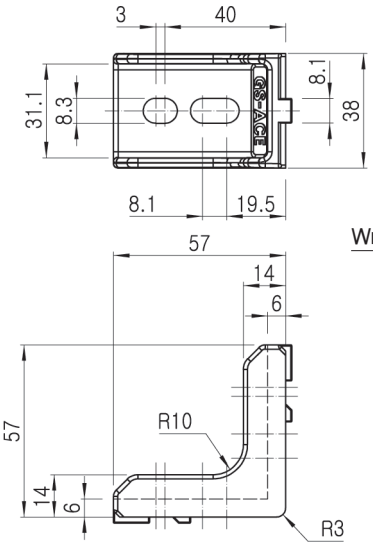

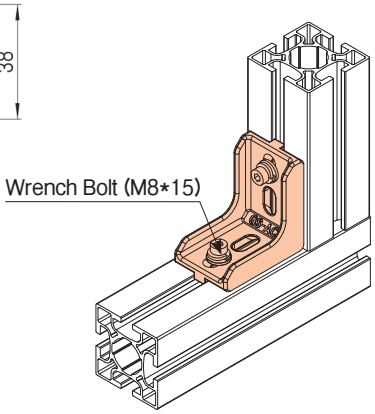

- Weight : 0.062kg
- Q'ty/Box : 40pcs

BA4545A/B 45각용 알루미늄 부싱(조절좌용)



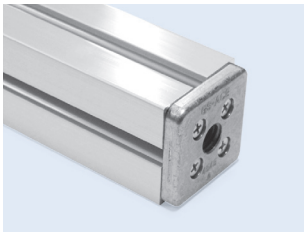

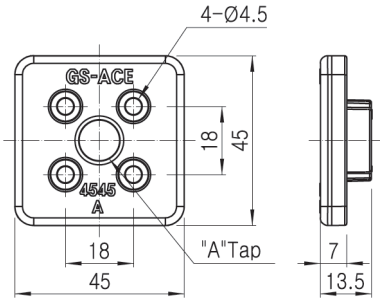

Part No.	"A" Tap	Remark
BA4545A	1/2"-12N	
BA4545B	M12-p1.75	

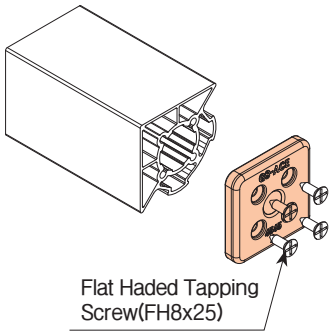

- Weight : 0.034kg
- Q'ty/Box : 200pcs

GAP-4545D 45각용 내경캡

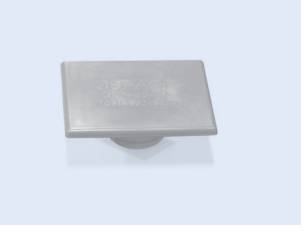

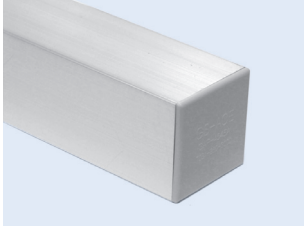

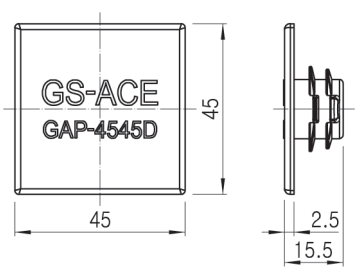

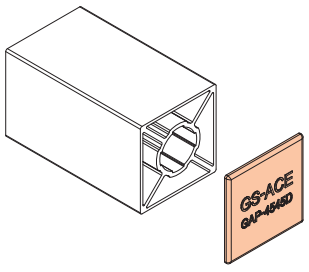

- Weight : 0.006kg
- Q'ty/Box : 1200pcs

NEW

APC-45A 45각용 홈 커버

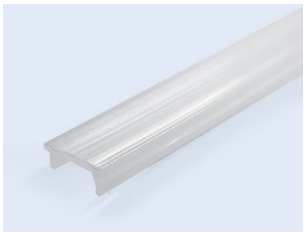

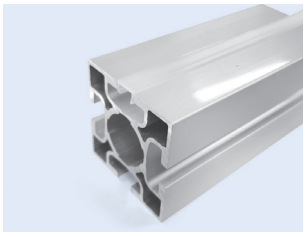

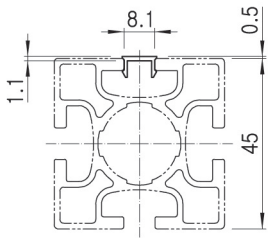

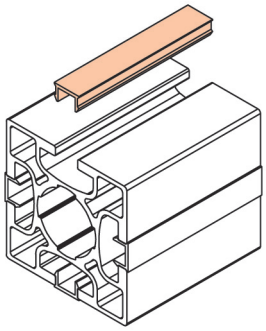

- Weight : 0.045kg/m
- Q'ty/Bundle : 100pcs

LIFTING DEVICE

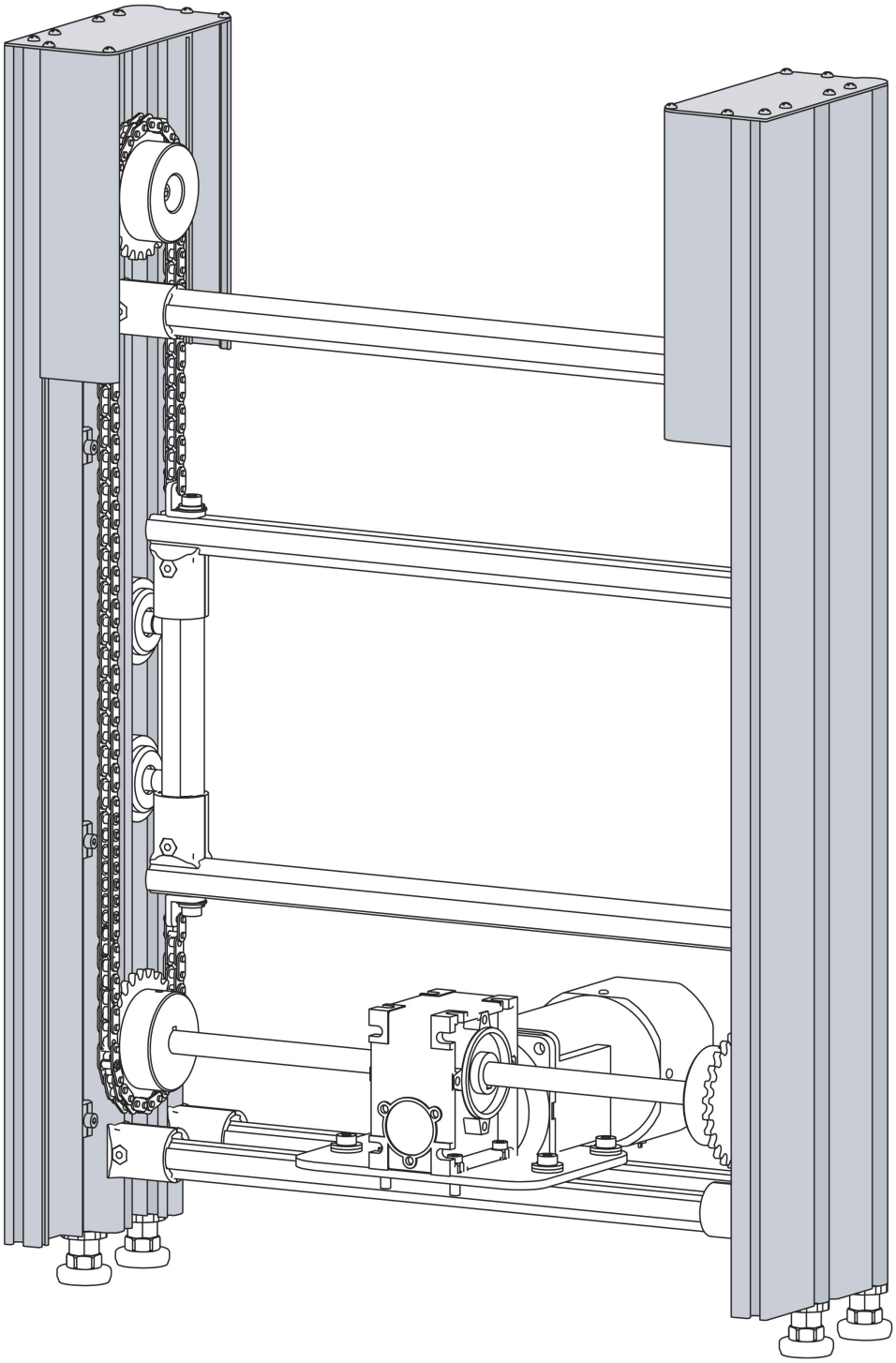

LIFTING DEVICE의 특징

중량물이 담긴 제품을 투입하여 상/하층으로 배출시켜야 하는 경우 신제품 승강장치용 부품과 기존 알루미늄 랙 시스템의 모든 부품을 장착하여 승강장치를 구성할 수 있습니다.

- 시중 승강장치보다 외관이 미려하고 조립이 간단합니다.
- 철재 랙 대비 가볍습니다. <철재랙 대비 1/3수준>
- 스프로킷, 체인이 구동되는 방식을 <그림1>, <그림2> 같이 선택하여 사용환경에 맞게 구성할 수 있습니다.

그림 1

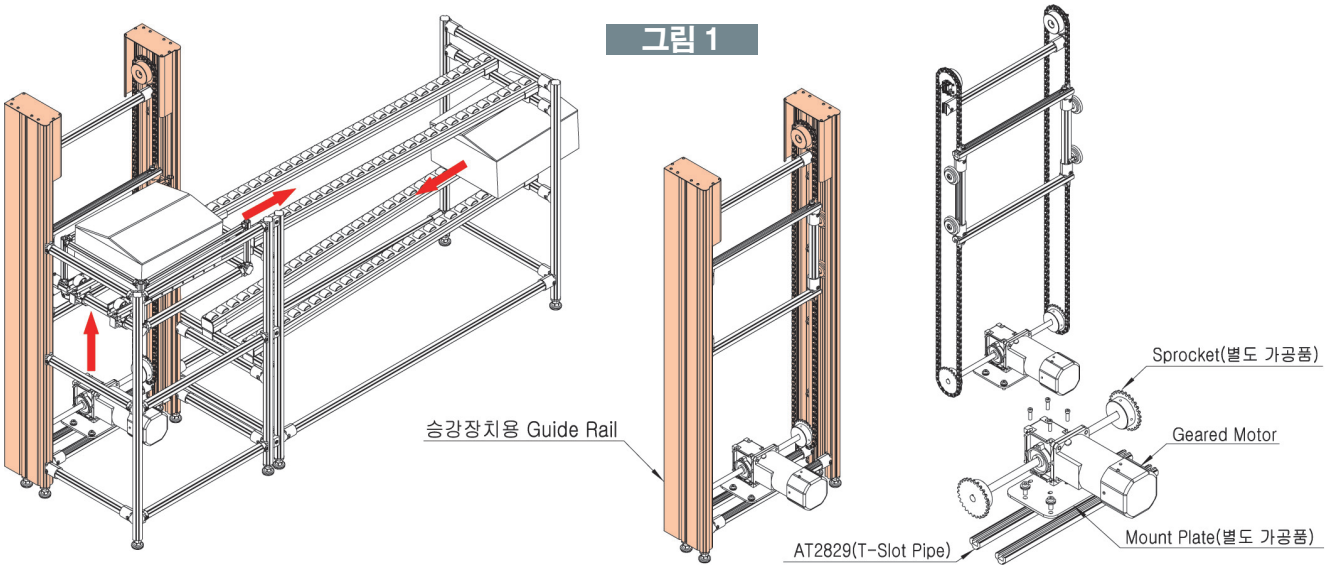

※ 모터를 사용하여 중량물을 상층 또는 하층으로 흘려보내 다음 작업대로 이송시 적합 합니다.

그림 2

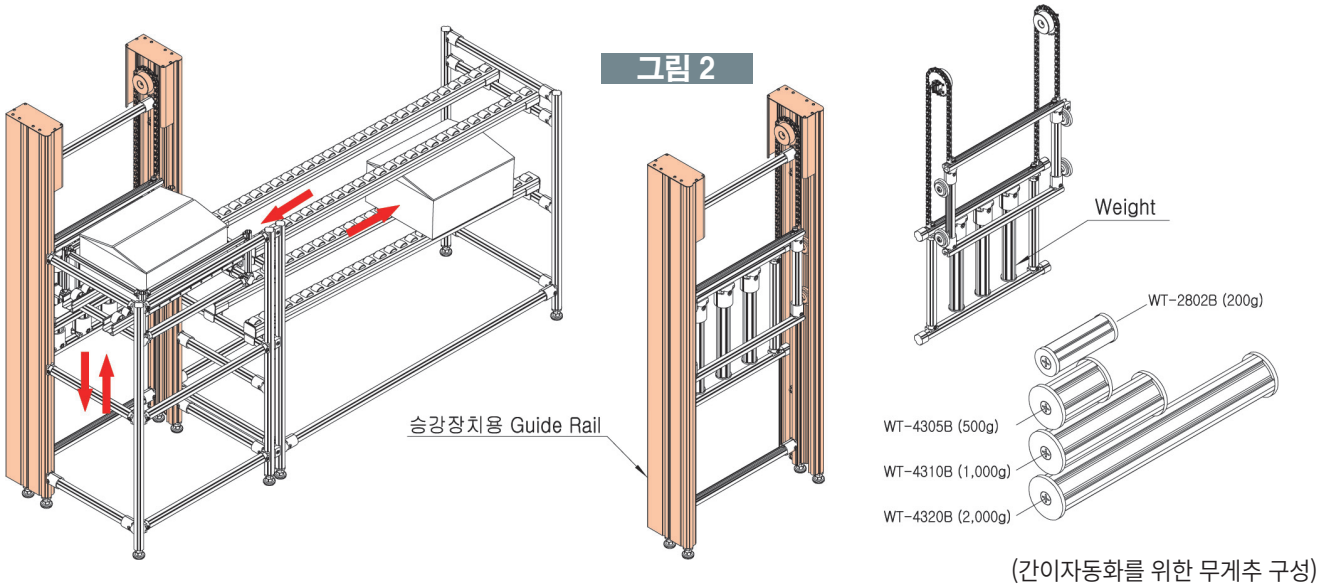

(간이자동화를 위한 무게추 구성)

※ 무게추의 자동복귀 되는 작동을 이용하여 상층에 있는 물건을 하층으로만 흘려보내 다음 작업대로 이송시 유리 하며 간단한 간이자동화 랙 구성이 가능 합니다.

LIFTING DEVICE

적용 예시

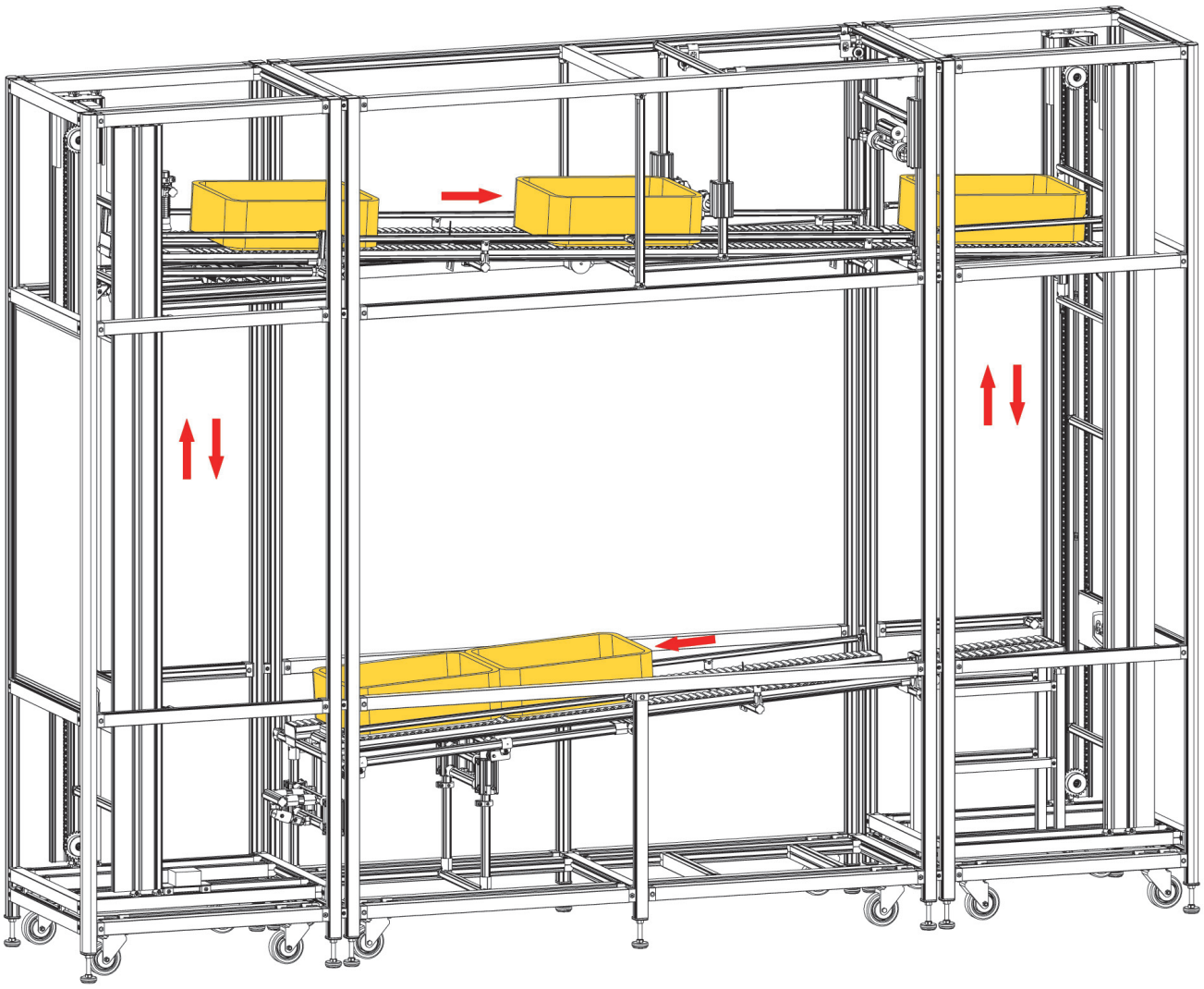

ACY-322A 가이드 레일

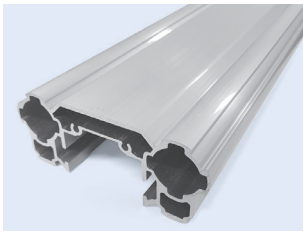

- Weight : 1.904kg/m
- Q'ty/Bundle : 2pcs

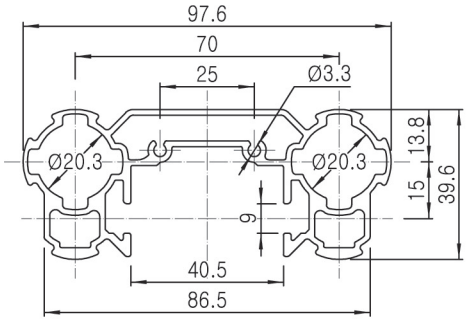

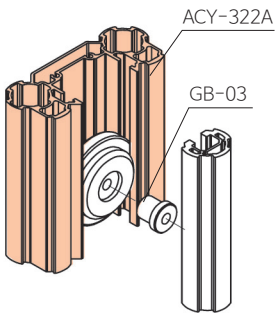

ACY-322B 가이드 레일 커버

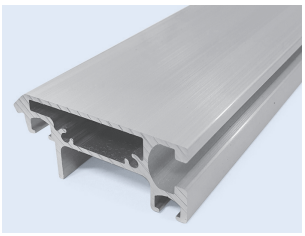

- Weight : 1.047kg/m
- Q'ty/Bundle : 2pcs

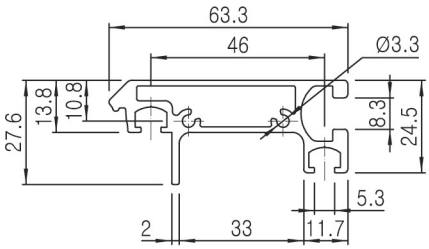

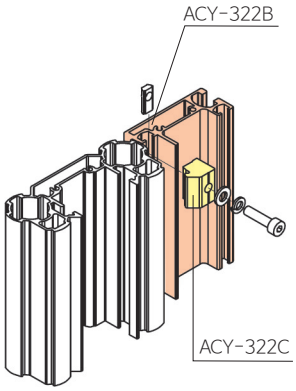

ACY-322C 가이드 레일 연결 조인트

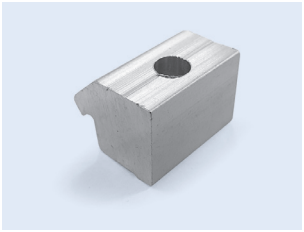

- Weight : 0.007kg
- Q'ty/Box : 600pcs

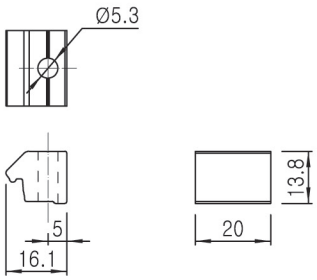

AT2829 T-Slot형 파이프

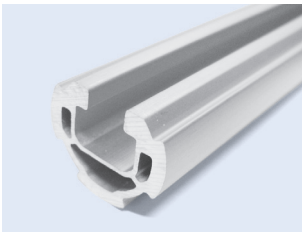

- Weight : 0.595kg/m
- Q'ty/Bundle : 10pcs

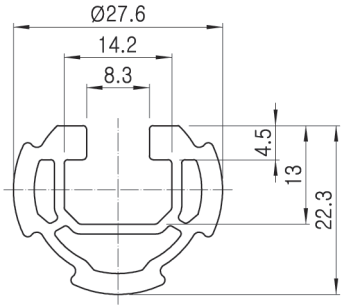

ASR-52 슬롯 롤러



- Weight : 0.034kg
- Q'ty/Box : 450pcs

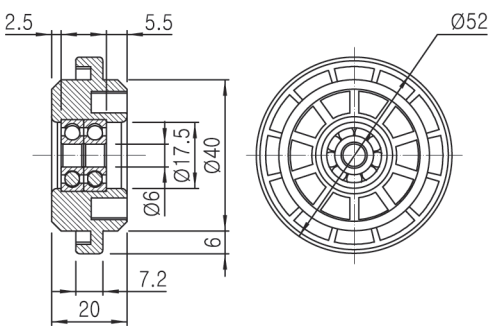

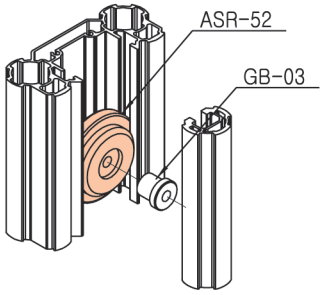

LIFTING DEVICE

ACY-322D 스프로켓

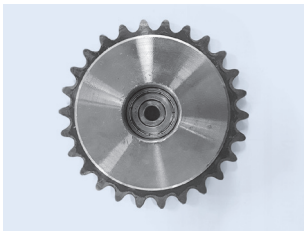

- Weight : 0.197kg
- Q'ty/Box : 20pcs

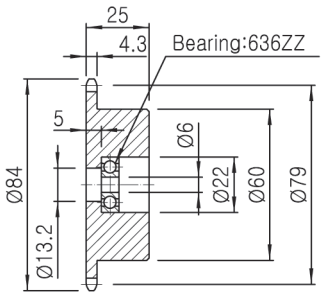

체인과 스프로켓 요목표		
종류	구분	치수
롤러 체인	호칭	35
	원주 피치(P)	9.525
	롤러 외경(Dr)	Ø5.08
스프로켓	잇수(N)	26
	피치원 지름(D_P)	Ø79.02
	이뿌리원지름(D_B)	Ø73.94
	이뿌리 거리(D_C)	73.94

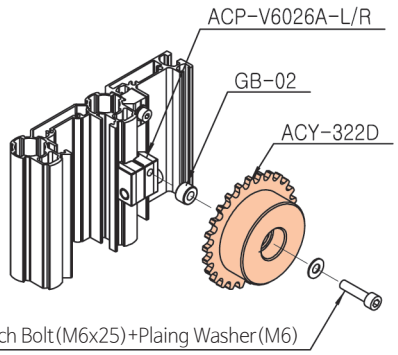

ACY-322E 체인 연결 브라켓



- Weight : 0.015kg
- Q'ty/Box : 600pcs

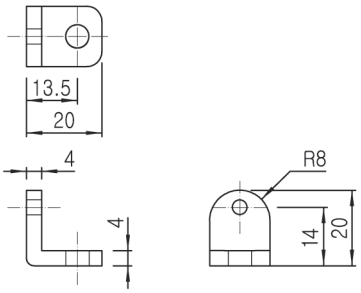

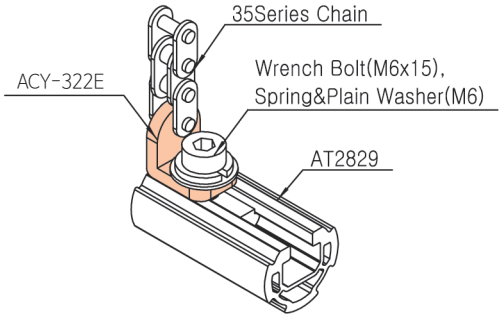

ACPA-V6026A 스프로켓 연결용 조인트

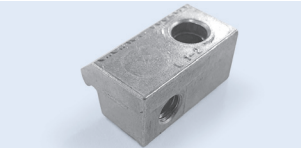



- Weight : 0.032kg
- Q'ty/Box : 300set

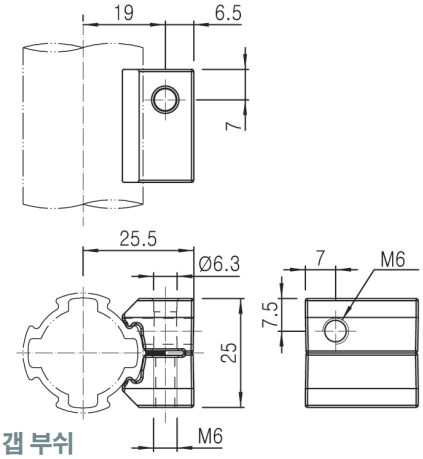

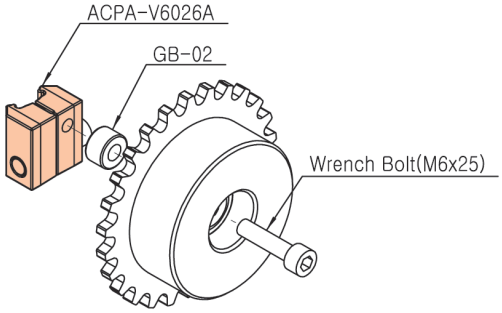

GB-03 알루미늄 갭 부쉬



- Weight : 0.006kg
- Q'ty/Box : 420pcs

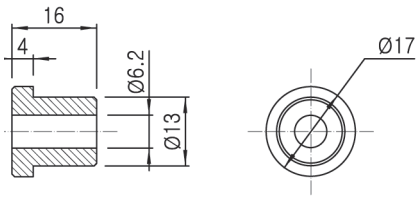

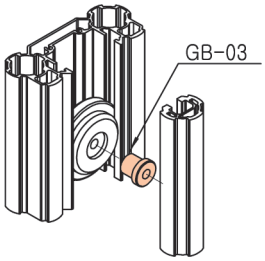

SN205 스프링 너트



- Weight : 0.007kg
- Q'ty/Box : 1,000pcs

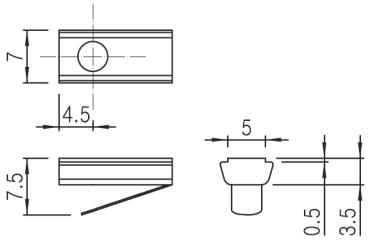

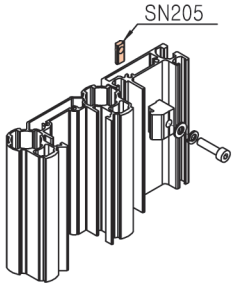

ACY-322F 가이드 레일 안전 커버(좌)

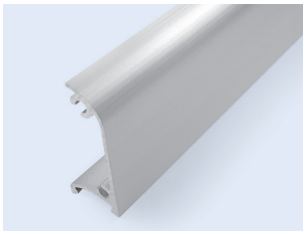

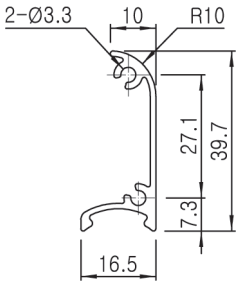

- Weight : 0.302kg/m
- Q'ty/Bundle : 2pcs

ACY-322G 가이드 레일 안전 커버(우)

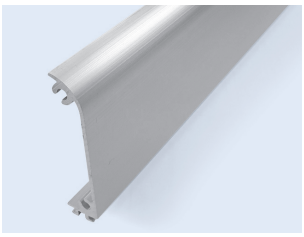

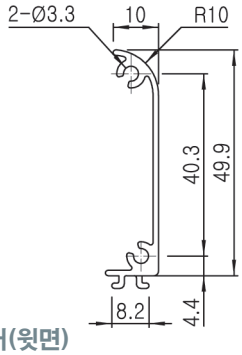

- Weight : 0.337kg/m
- Q'ty/Bundle : 2pcs

ACY-322H 가이드 레일 안전 커버(윗면)



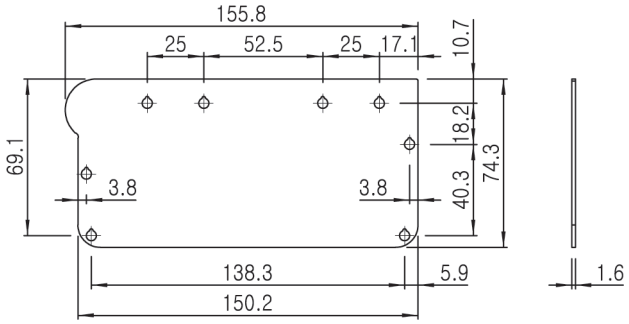

- Weight : 0.142kg
- Q'ty/Box : 70pcs

TAPPING SCREW 스크류



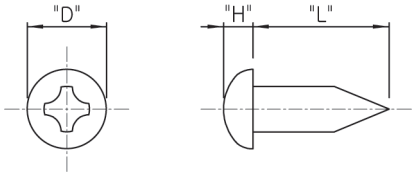

Part No.	Spec	"D"	"H"	"L"	Application
PW 8x16	M4x16	7	2.5	16	ACY-322F/G/H

- Weight : 0.003kg
- Q'ty/Box : 10,000pcs

WRENCH BOLT 렌치 볼트



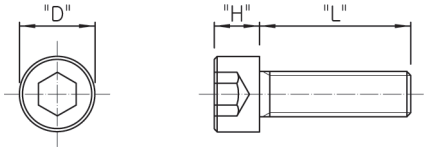

Part No.	Spec	"D"	"H"	"L"	Application
M0520W	M5x20	8.5	5	20	ACY-322C
M0615W	M6x15	10	6	15	ACY-322E
M0620W	M6x20	10	6	20	B-001H
M0625W	M6x25	10	6	25	ACY-322D/A-001
M0640W	M6x40	10	6	40	ASR-52

- Weight : 0.007kg
- Q'ty/Box : 3,000pcs

LIFTING DEVICE

COVER 체결 방법

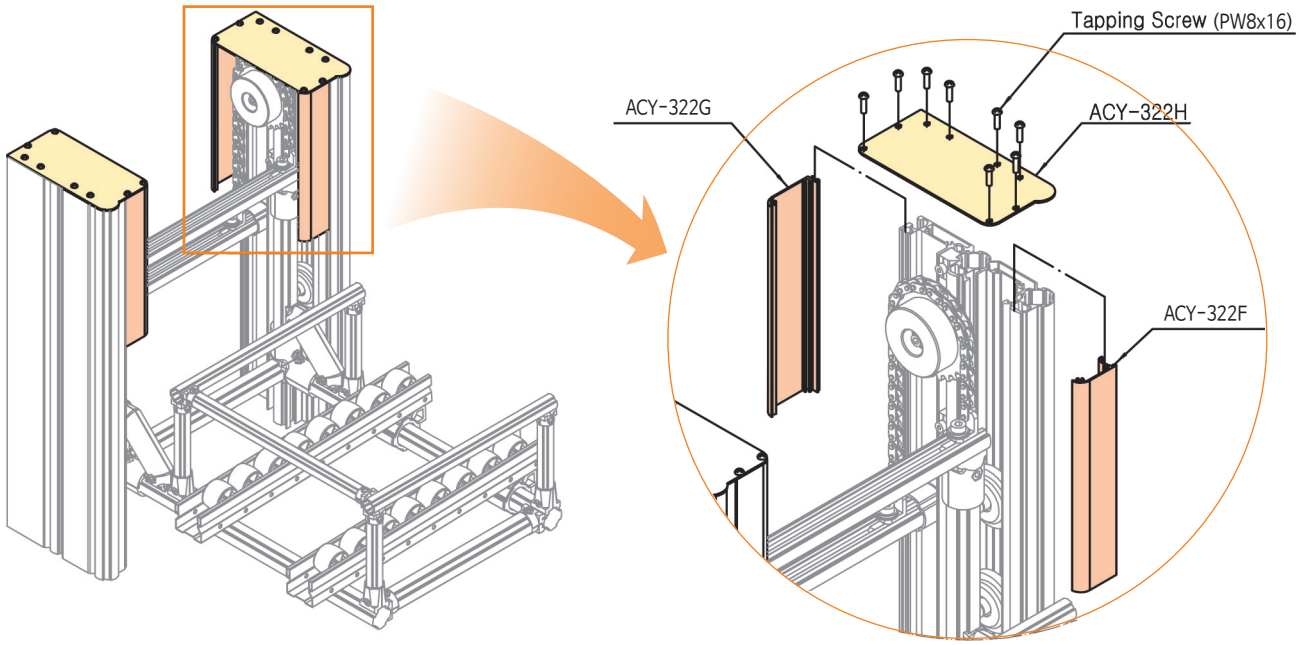

SPROCKET 연결 방법

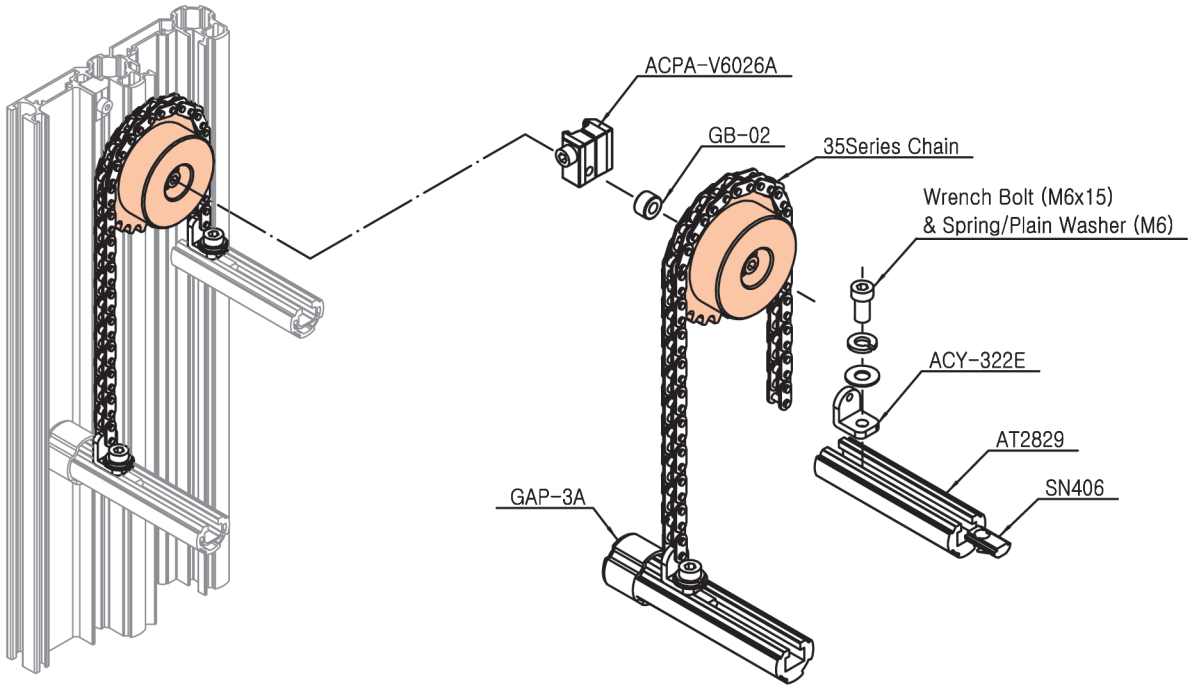

CHAIN 연결 방법

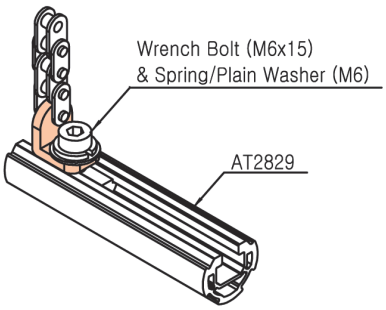

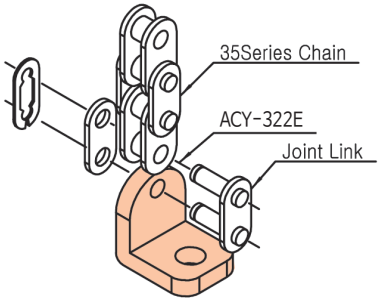

모터 선정 방법

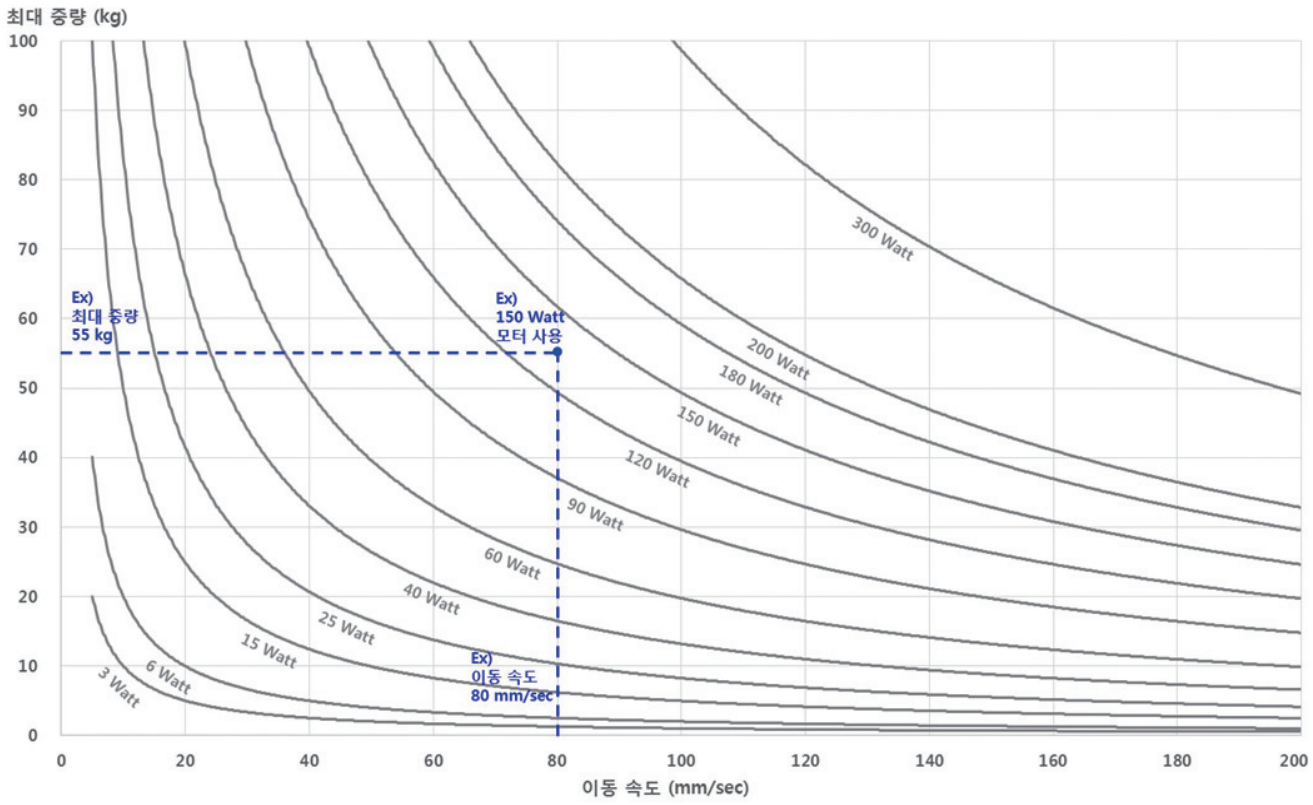

감속비 선정표

비고		이동 속도 (mm/sec)									
		20	40	60	80	100	120	140	160	180	200
감속비	60 Hz 모터	200:1	100:1	75:1	50:1	40:1	36:1	30:1	25:1	-	20:1
	50 Hz 모터	180:1	90:1	60:1	40:1	36:1	30:1	25:1	-	20:1	18:1

체인 선정표

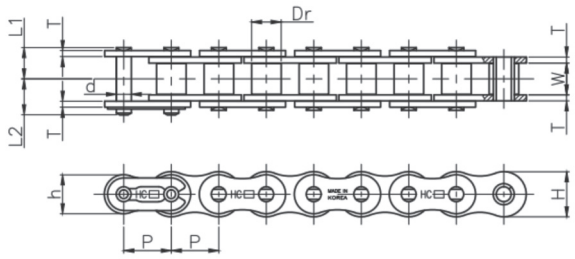



Chain No.	피치 (P)	롤러링크 내폭(W)	롤러외경 (Dr)	핀				링크 플레이트			KS 파단강도 (kgf)	평균 파단강도 (kgf)	최대 허용하중 (kgf)	개략 중량 (kgf/m)
				경 (d)	길이 (L_1+L_2)	치수 (L_1)	치수 (L_2)	두께 (T)	폭 (H)	폭 (h)				
35	9.525	4.78	5.09	3.59	13.1	5.9	7.2	1.25	9.0	7.8	800	950	220	0.33

금성에이스산업주식회사
G.S.ACE INDUSTRY CO., LTD.

ROLLER TRACK SYSTEM

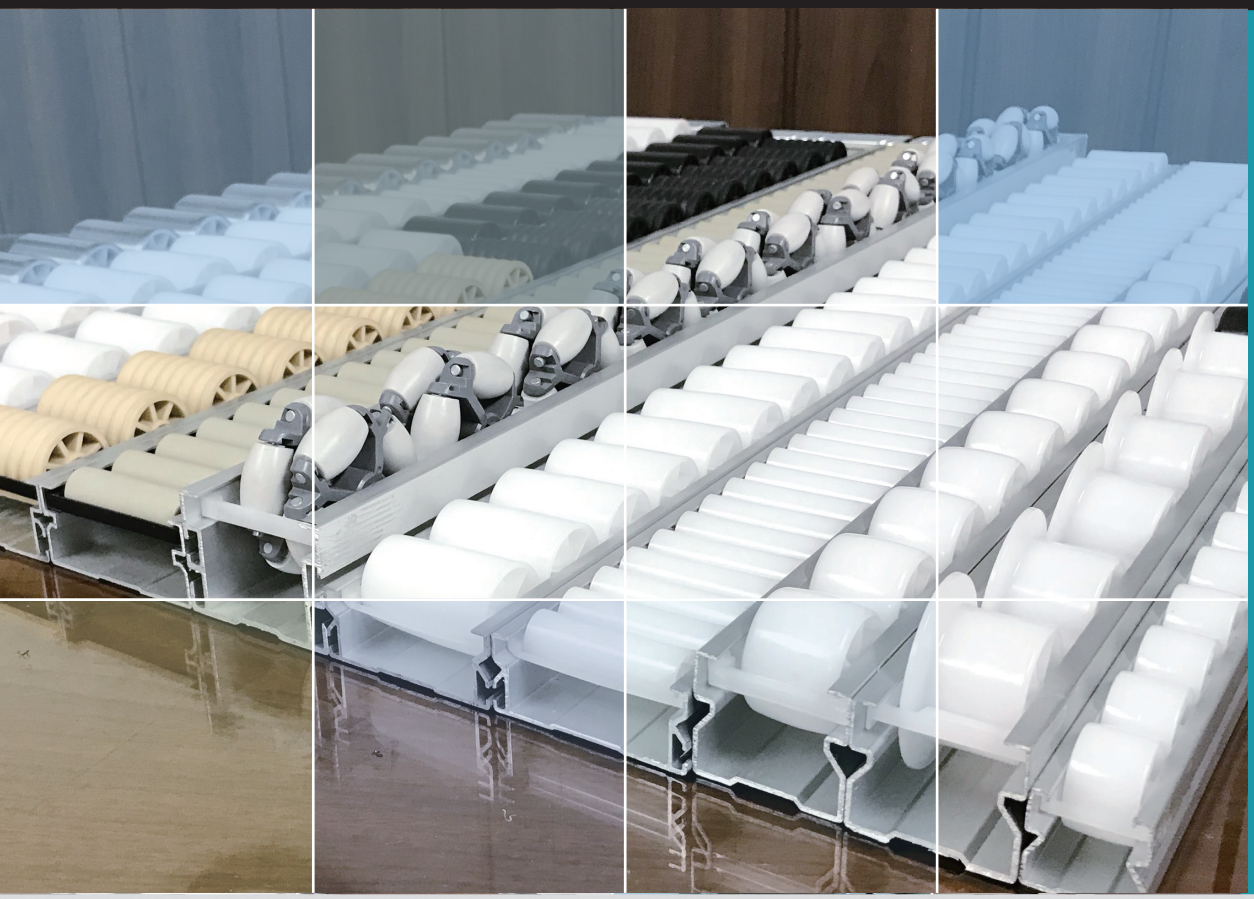

- ROLLER TRACKS
  - STANDARD ROLLER TRACK
  - SILENT ROLLER TRACK
  - STS COVERED ROLLER TRACK
  - UNIVERSAL ROLLER TRACK
- ROLLER TRACK CAP
- MOUNTING BRACKETS
- SLIDE PIPE MOUNTING BRACKETS
- BOX GUIDE
- BOX GUIDE CAP
- BOX STOPPER

ROLLER TRACKS

ROLLER TRACK 품번표시법

Unit : mm

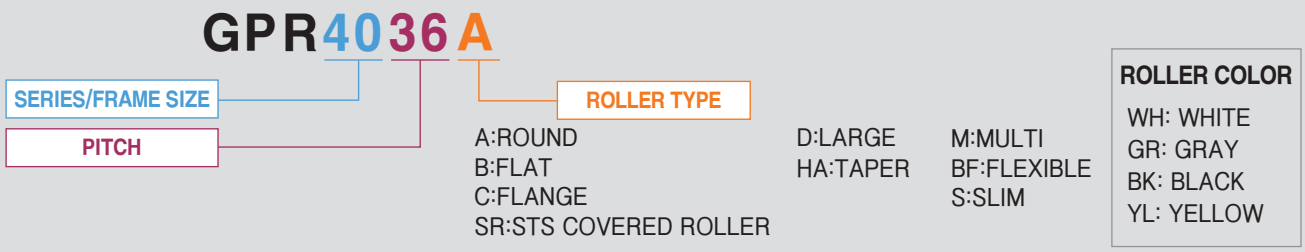

SPECIFICATION

일반 ROLLER TRACK

Series	Part No.	Body 재질 (mm)	하중 (Kgf)	Roller 직경 (mm)	Shaft 직경 (mm)	Roller 피치 (mm)	구름 각도 (이상)	Roller Color				ESD		표준 길이
								WH	GR	BK	YL	BK	GR	
35 Series	GP3533B	GI	100	Ø28	Ø3	33.33	2.5°	○	○	○	○	○		3MT/4MT
40 Series	GP4036A	GI	150	Ø34	Ø4	36	2.0°	○		○		○		3MT/4MT
	GP4036B							○		○		○		
	GP4050C			Ø49		50		○		○		○		
	GP4050D			Ø43				○		○		○		
	GP4025M			Ø34	Ø3.3	25		○		○		○		
60 Series	GP6016S	GI	100	Ø15	Ø4	16.67	2.5°	○		○		○		3MT/4MT
	GP6033B		150	Ø30		33.33		○		○		○		
	GP6033HA							○						
85 Series	GP8525M	GI	300	Ø34	Ø5	25	2.5°	○		○		○		3MT/4MT
	GP8543B			Ø40		43		○				○		

저소음 ROLLER TRACK

Series	Part No.	Body 재질 (mm)	하중 (Kgf)	Roller 직경 (mm)	Shaft 직경 (mm)	Roller 피치 (mm)	구름 각도 (이상)	Roller Color				ESD		표준 길이
								WH	GR	BK	YL	BK	GR	
25 Series	GPR2528A	AL	60	Ø25	Ø3	28.57	1.5°	○		○				3MT/4MT
40 Series	GPR4040A	GI/AL	150	Ø34	Ø4	40	2.0°	○		○		○		3MT/4MT
	GPR4040B							○		○		○		
	GPR4055C			Ø49		55		○		○		○		
	GPRG4040B	AL		Ø34		40		○		○		○		
60 Series	GPR6016S	GI/AL	100	Ø15	Ø4	16.67	2.5°	○		○		○		3MT/4MT
	GPR6033B		150	Ø30		33.33		○		○		○		
	GPR6033HA		150					○						
85 Series	GPR8523S	GI/AL	200	Ø20.5	Ø3.5	22.5	1.5°	○				○		4MT
	GPR8545B		300	Ø40		45		○				○		
	GPR8545HA							○				○		
100 Series	GPR1021BFS	AL	250	Ø17.6	Ø5	21	-						○	2MT/3MT

ROLLER TRACKS

Unit : mm

STS COVERED ROLLER TRACK

Series	Part No.	Body 재질 (mm)	하중 (Kgf)	Roller 직경 (mm)	Shaft 직경 (mm)	Roller 피치 (mm)	구름 각도 (이상)	Roller Color				ESD		표준 길이
								WH	GR	BK	YL	BK	GR	
40 Series	GPR4040SR	GI/AL	150	Ø34	Ø4	40	2.0 °		○					3MT/4MT
85 Series	GPR8523SR	GI/AL	300	Ø20.6	Ø3.5	22.5	1.5 °		○					2MT
85 Series	GPR8545SR	GI/AL	300	Ø43	Ø3.5	45	1.5 °		○					2MT
85 Series	GP8550SR	GI	300	Ø43	Ø3.5	45	1.5 °		○					2MT

UNIVERSAL ROLLER TRACK

Series	Part No.	Body 재질 (mm)	하중 (Kgf)	Roller 직경 (mm)	Shaft 직경 (mm)	Roller 피치 (mm)	구름 각도 (이상)	Roller Color				ESD		표준 길이
								WH	GR	BK	YL	BK	GR	
40 Series	UR4050	AL	100	Ø43	Ø4	50	2.5°		○			○		3MT
60 Series	UR6067	AL	200	Ø60	Ø5	66.7	3.0°		○			○		2MT

ROLLER 유형별 선택

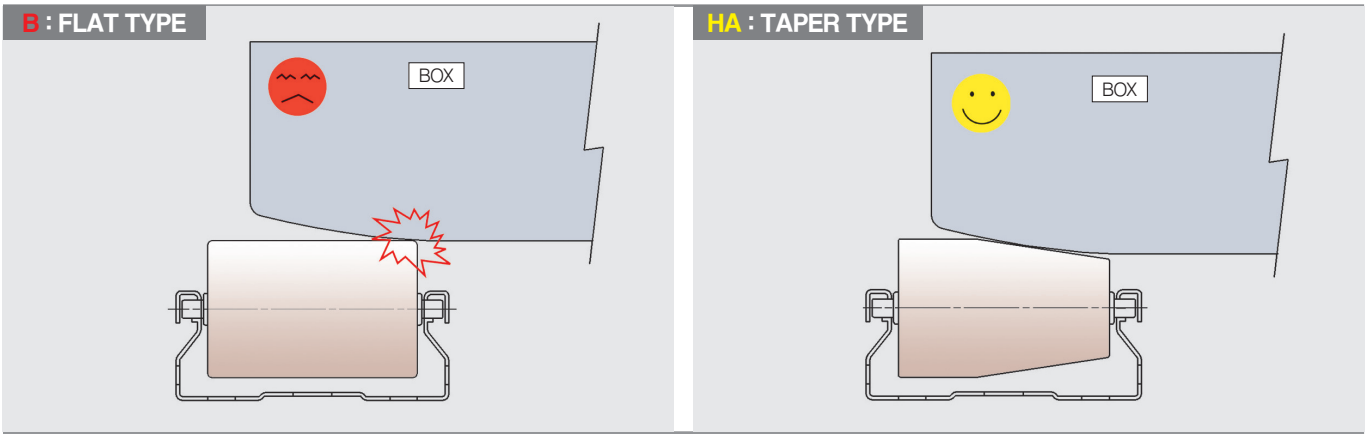

※ BOX의 노후로 바닥면이 휘어진 경우 B Type은 구름성이 원활치 못함

※ BOX의 노후로 바닥면이 휘어진 경우 HA Type은 구름성이 원활함

ROLLER TRACKS

일반 ROLLER TRACK

Unit : mm

GP-3533B Pitch : 33

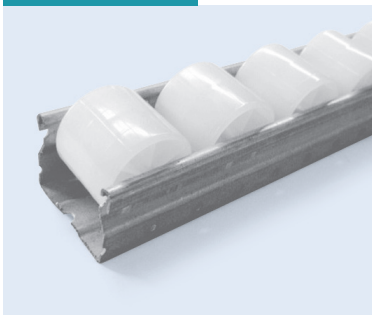

Material	Body : GI
	Roller : PE
Q'ty/Bundle	10ea

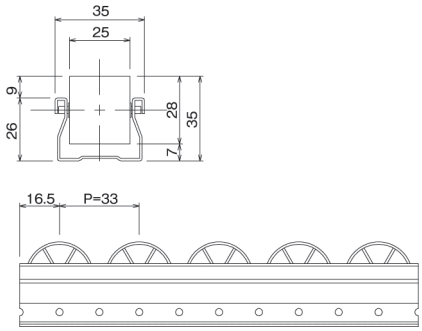

GP-4036A Pitch: 36

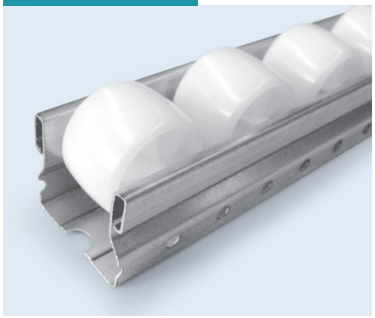

Material	Body : GI
	Roller : PE
Q'ty/Bundle	10ea

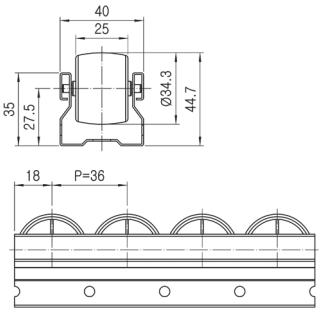

GP-4036B Pitch: 36

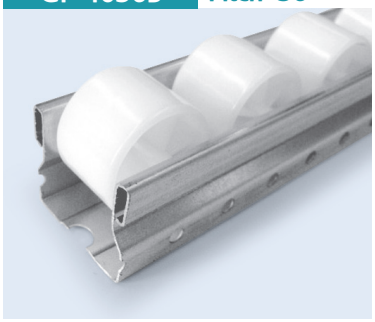

Material	Body : GI
	Roller : PE
Q'ty/Bundle	10ea

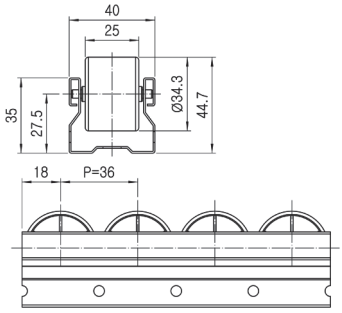

GP-4050C Pitch: 50

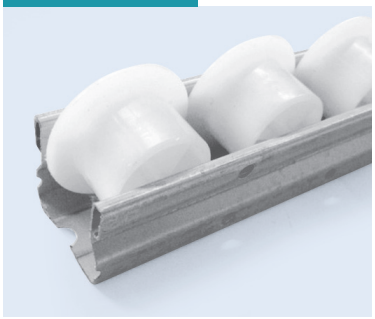

Material	Body : GI
	Roller : PE
Q'ty/Bundle	10ea

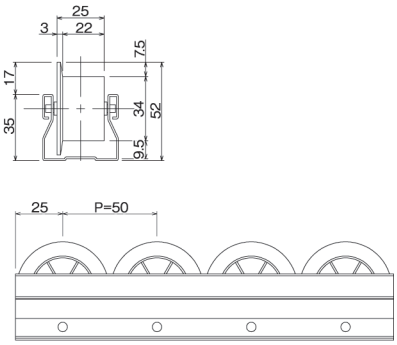

GP-4050D Pitch: 50

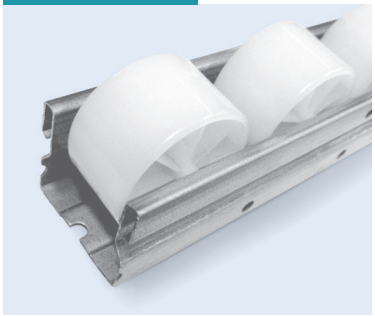

Material	Body : GI
	Roller : PE
Q'ty/Bundle	10ea

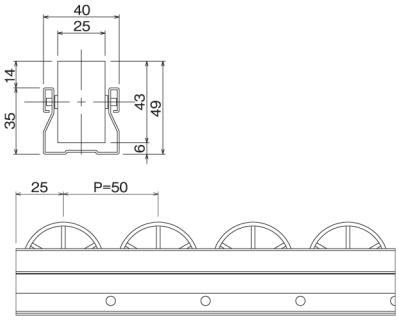

ROLLER TRACKS

Unit : mm

GP4025M Pitch: 25

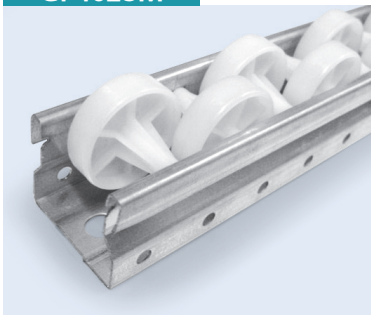

Material	Body : GI
	Roller : PE
Q'ty/Bundle	10ea

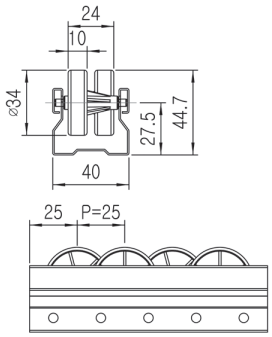

GP6016S Pitch: 16

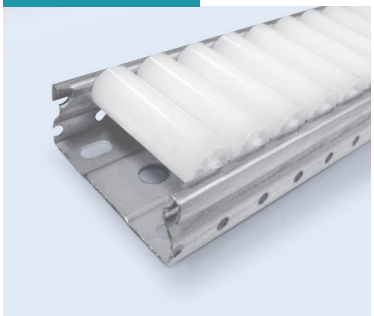

Material	Body : GI
	Roller : PE
Q'ty/Bundle	6ea

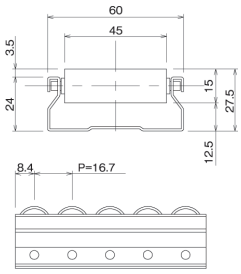

GP6033B Pitch: 33

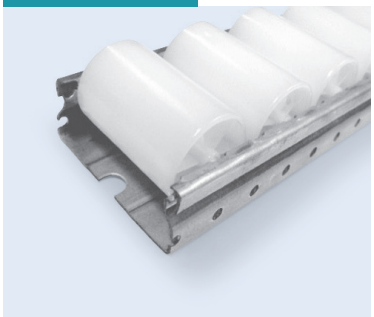

Material	Body : GI
	Roller : PE
Q'ty/Bundle	6ea

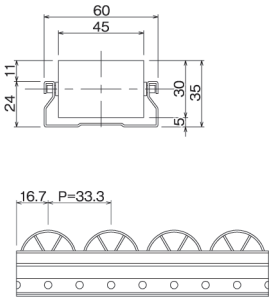

GP6033HA Pitch: 33

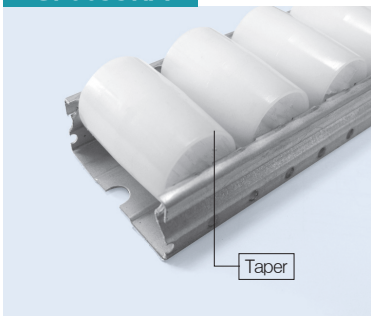

Material	Body : GI
	Roller : PE
Q'ty/Bundle	6ea

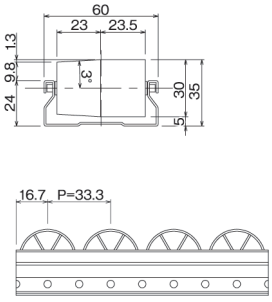

GP8525M Pitch: 25

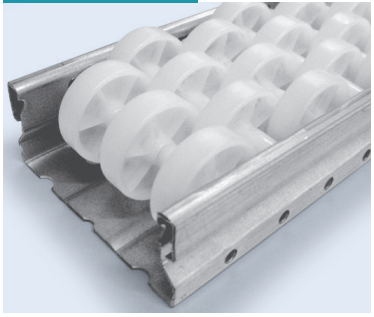

Material	Body : GI
	Roller : PE
Q'ty/Bundle	4ea

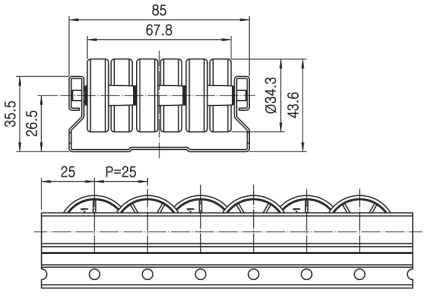

Unit : mm

GP8543B Pitch: 43

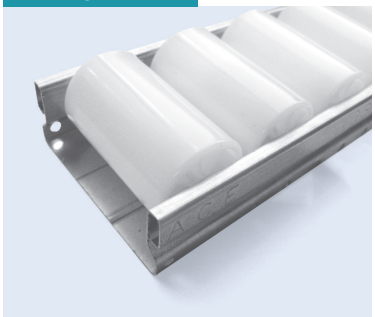

Material	Body : GI
	Roller : PE
Q'ty/Bundle	4ea

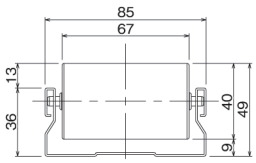

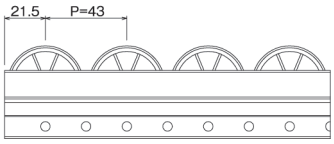

저소음 ROLLER TRACK (GI BODY)

Unit : mm

GPR4040A/B-GI 저소음 Roller, Pitch: 40



Material	Body : GI
	Roller : PE
Q'ty/Bundle	10ea

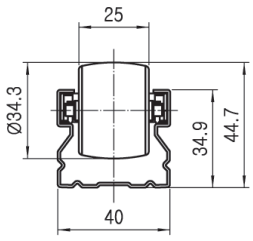

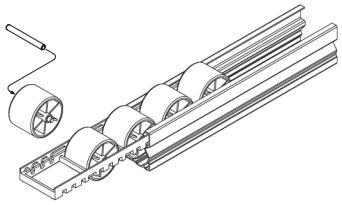

GPR4055C-GI 저소음 Roller, Pitch: 55

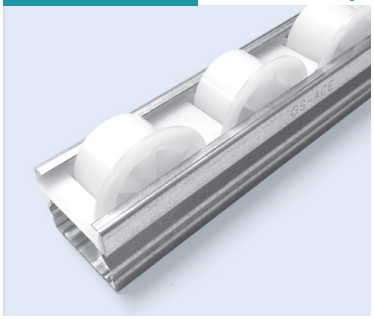

Material	Body : GI
	Roller : PE
Q'ty/Bundle	10ea

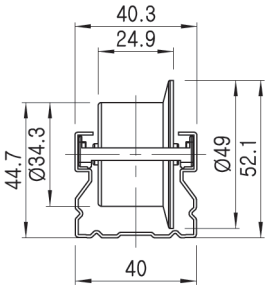

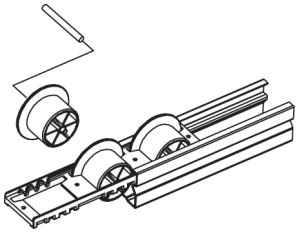

GPR6016S-GI 저소음 Roller, Pitch: 16

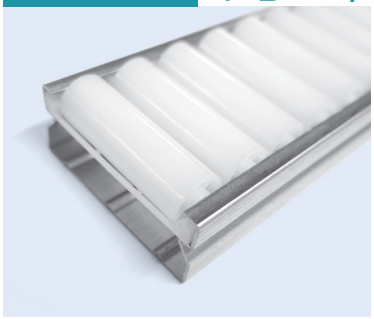

Material	Body : GI
	Roller : PE
Q'ty/Bundle	6ea

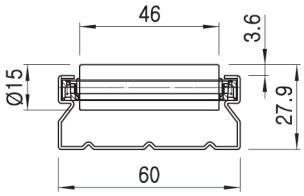

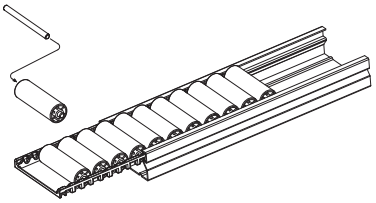

GPR6033B-GI 저소음 Roller, Pitch: 33

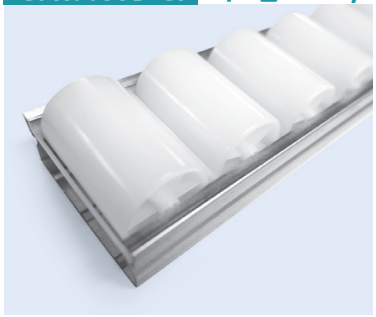

Material	Body : GI
	Roller : PE
Q'ty/Bundle	6ea

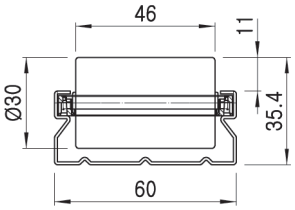

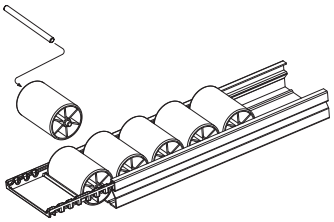

GPR6033HA-GI 저소음 Roller, Pitch: 33

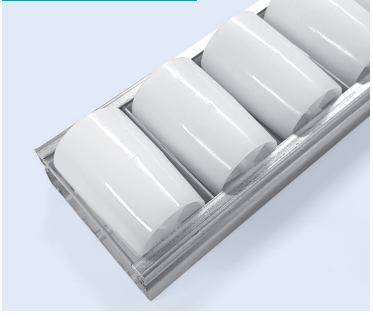

Material	Body : GI
	Roller : PE
Q'ty/Bundle	6ea

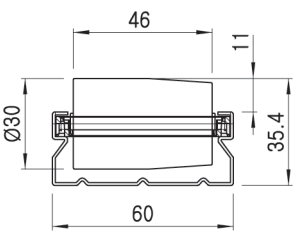

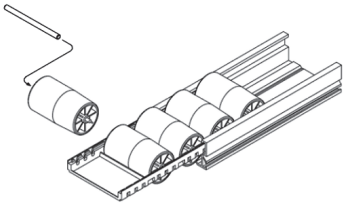

Unit : mm

GPR8523S-GI 저소음Roller , Pitch:22.5



Material	Body : GI
	Roller : PE
Q'ty/Bundle	4ea

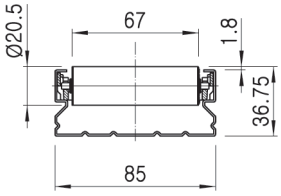

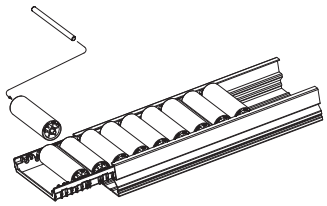

GPR8545B-GI 저소음Roller , Pitch: 45

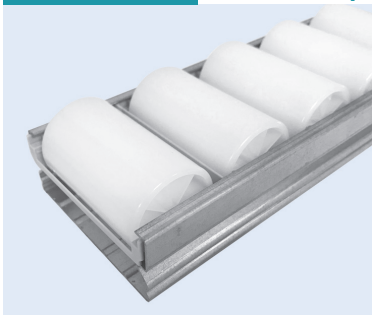

Material	Body : GI
	Roller : PE
Q'ty/Bundle	4ea

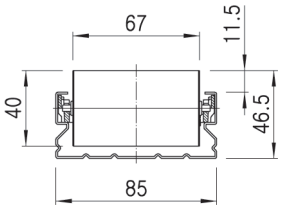

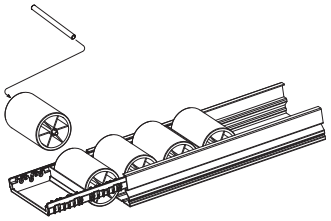

GPR8545HA-GI 저소음Roller, Pitch: 45



Material	Body : GI
	Roller : PE
Q'ty/Bundle	4ea

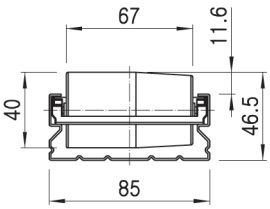

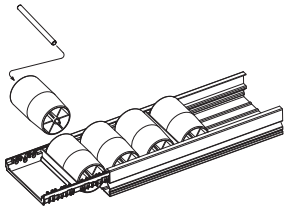

저소음 ROLLER TRACK (AL BODY)

Unit : mm

GPR2528A-AL 저소음 Roller, Pitch: 28.6

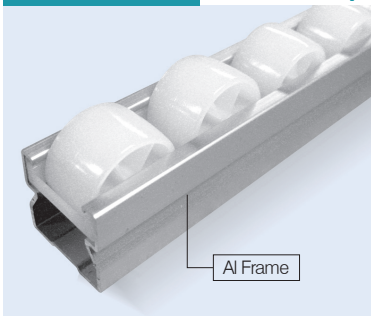

Material	Body : Aluminum
	Roller : PE
Q'ty/Bundle	14ea

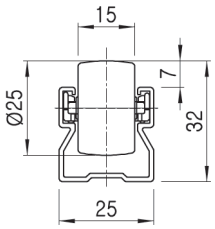

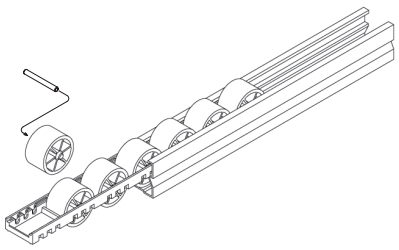

GPR4040A/B-AL 저소음 Roller, Pitch: 40

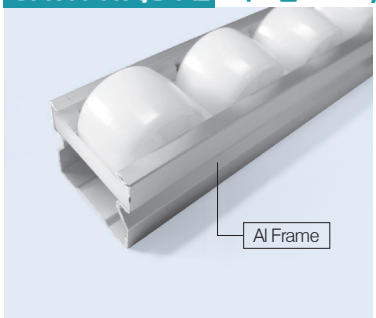

Material	Body : Aluminum
	Roller : PE
Q'ty/Bundle	10ea

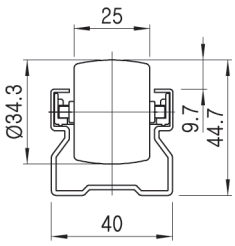

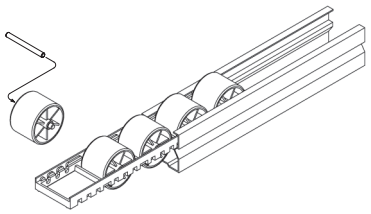

GPR4055C-AL 저소음 Roller, Pitch: 55

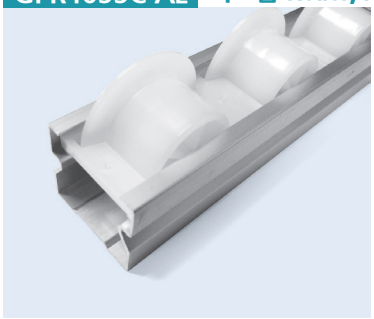

Material	Body : Aluminum
	Roller : PE
Q'ty/Bundle	10ea

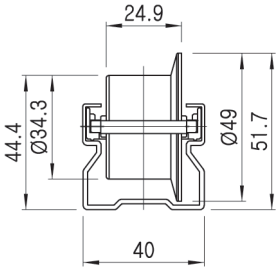

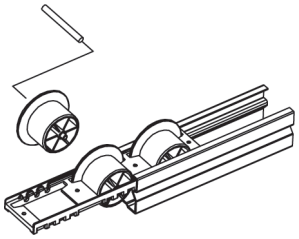

GPR6016S-AL 저소음 Roller, Pitch: 16

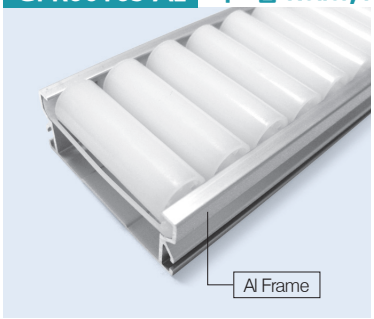

Material	Body : Aluminum
	Roller : PE
Q'ty/Bundle	6ea

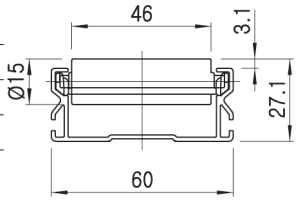

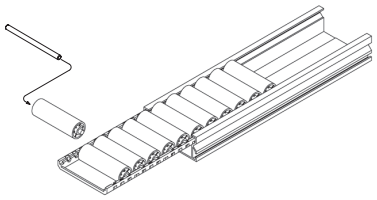

GPR6033B-AL 저소음 Roller, Pitch: 33



Material	Body : Aluminum
	Roller : PE
Q'ty/Bundle	6ea

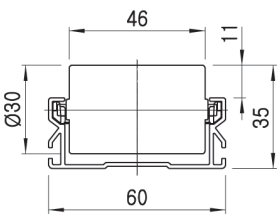

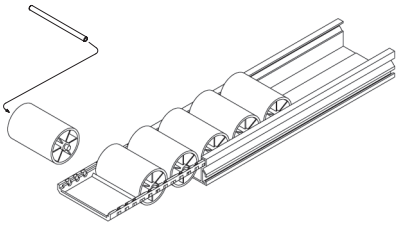

ROLLER TRACKS

Unit : mm

GPRG4040B Guide Type Roller Track, Pitch : 40

특허출원



Material	Body : Aluminum
	Roller : PE
Q'ty/Bundle	4pcs

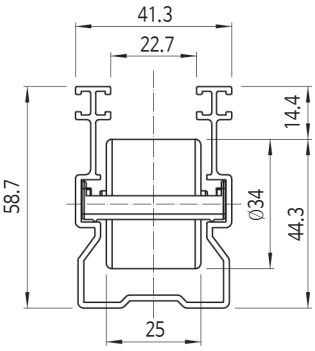

ACY-317A Groove Cover



Material	Silicon
Weight	0.064kg/m

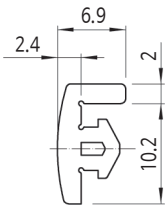

GPRG4040B 적용 예

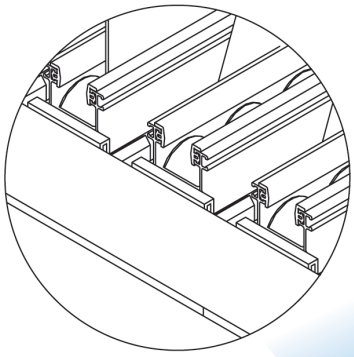

※ Display Panel 적재 및 이동시 사용 내/외측에 실리콘 커버를 장착할 수 있어 제품을 보호할 수 있음.

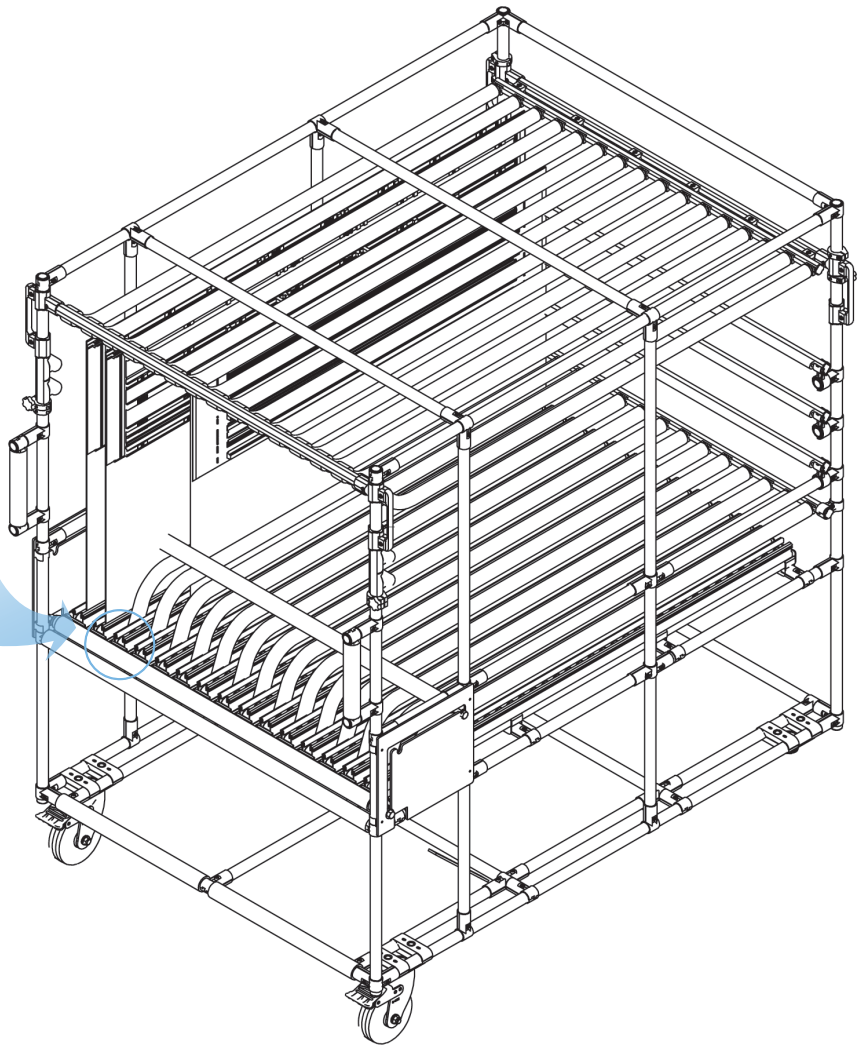

ROLLER TRACKS

Unit : mm

GPR6033HA-AL 저소음 Roller, Pitch: 33

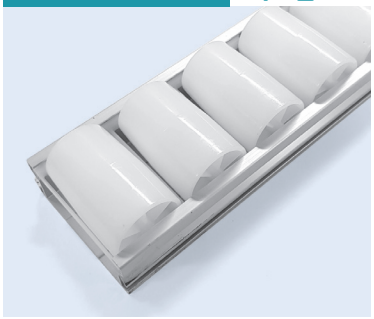

Material	Body : Aluminum
	Roller : PE
Q'ty/Bundle	6ea

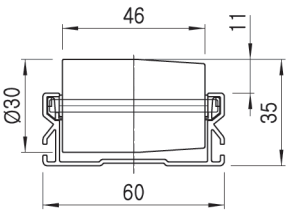

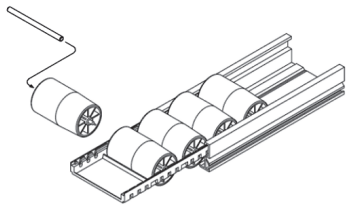

GPR8523S-AL 저소음 Roller, Pitch: 22.5

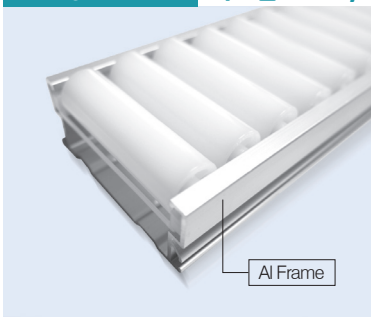

Material	Body : Aluminum
	Roller : PE
Q'ty/Bundle	4ea

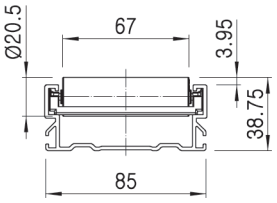

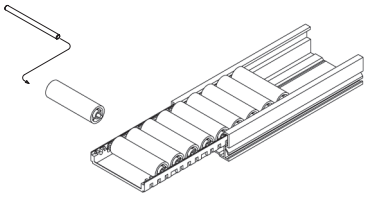

GPR8545B-AL 저소음 Roller, Pitch: 45



Material	Body : Aluminum
	Roller : PE
Q'ty/Bundle	4ea

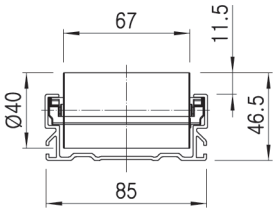

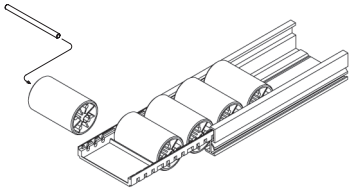

GPR8545HA-AL 저소음 Roller, Pitch: 45



Material	Body : Aluminum
	Roller : PE
Q'ty/Bundle	4ea

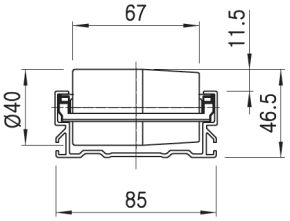

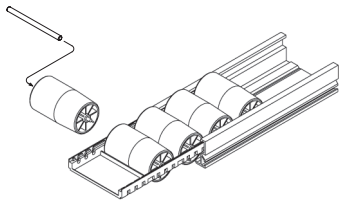

GPR1021BFS-AL 저소음 Roller, Pitch: 21



Material	Body : Aluminum
	Roller : Urethane
Q'ty/Bundle	4ea

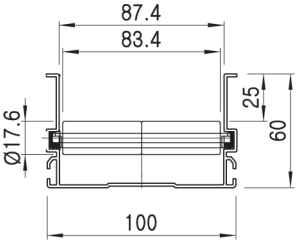

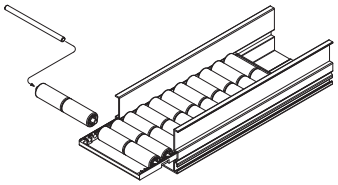

ROLLER TRACKS

STS COVERED ROLLER TRACK (GI BODY)

Unit : mm

GPR4040SR-GI STS Covered Roller, Pitch: 40

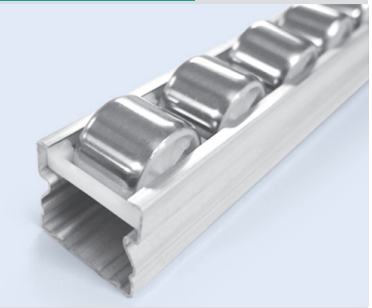

Material	Body : GI
	Roller : STS+PE
Q'ty/Bundle	10ea

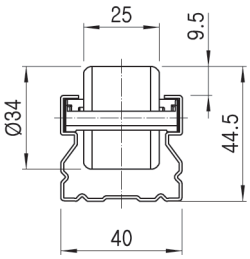

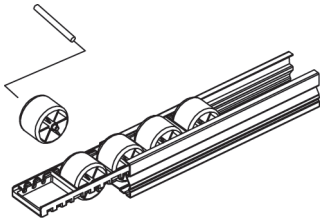

GPR8523SR-GI STS Covered Roller, Pitch: 23



*구름각도 1.5° 이상대응제품

Material	Body : GI
	Roller : STS+ PE
Q'ty/Bundle	4ea

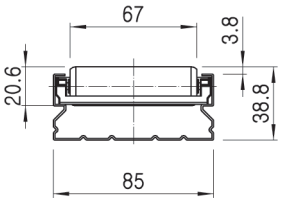

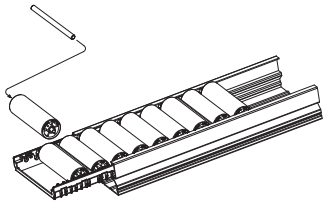

GPR8545SR-GI STS Covered Roller, Pitch: 45



*구름각도 1.5° 이상대응제품

Material	Body : GI
	Roller : STS+ PE
Q'ty/Bundle	4ea

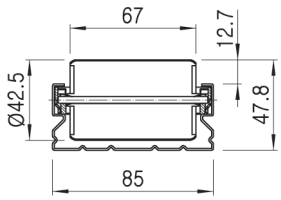

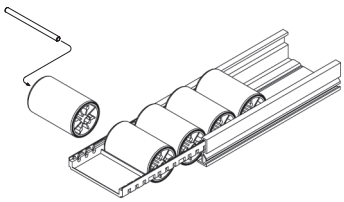

GP8550SR-GI STS Covered Roller, Pitch: 50

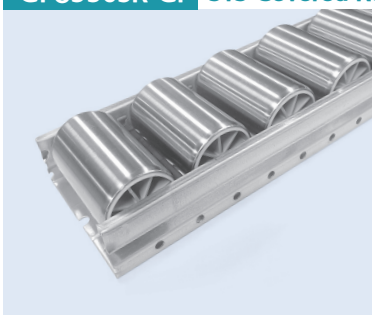

Material	Body : GI
	Roller : STS+ PE
Q'ty/Bundle	4ea

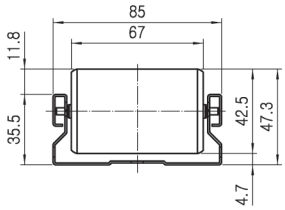

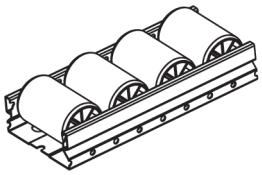

STS COVERED ROLLER TRACK (AL BODY)

Unit : mm

GPR4040SR-AL STS Covered Roller, Pitch: 40

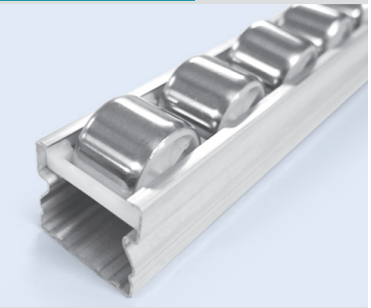

Material	Body : Aluminum
	Roller : STS+PE
Q'ty/Bundle	10ea

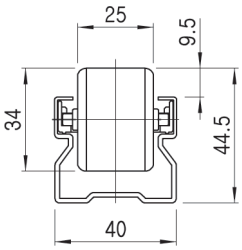

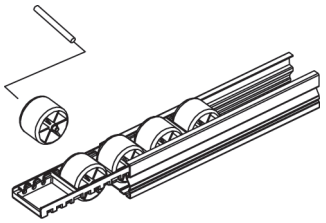

GPR8523SR-AL STS Covered Roller, Pitch: 23



*구름각도 1.5° 이상대응제품

Material	Body : Aluminum
	Roller : STS+PE
Q'ty/Bundle	4ea

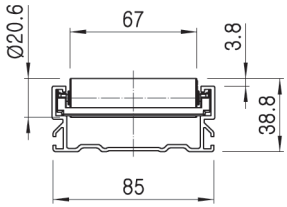

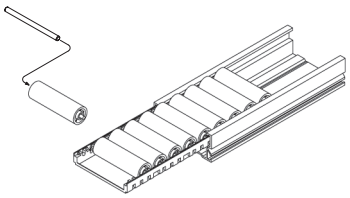

GPR8545SR-AL STS Covered Roller, Pitch: 45

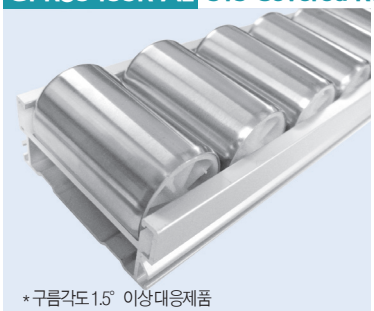

*구름각도 1.5° 이상대응제품

Material	Body : Aluminum
	Roller : STS+PE
Q'ty/Bundle	4ea

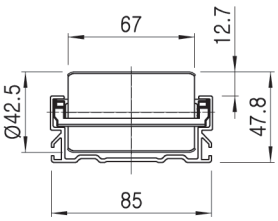

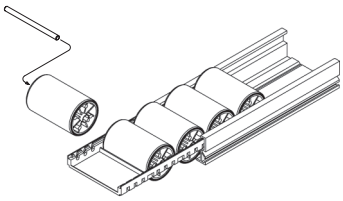

- STS COVERED ROLLER TRACK 특징 -

1. 내마모성이 우수함
   - ROLLER 표면이 스테인레스 (STS) 재질로 되어있어 내마모성이 우수.

2. 분진 발생이 없음
   - PLASTIC ROLLER에 비해 BOX와의 마찰에 의한 ROLLER의 분진 발생이 없음.

3. 충격에 강함
   - ROLLER 표면이 스테인레스 (STS) 재질로 충격에 강함.

4. 표면 오염이 없음
   - ROLLER 표면에 이물이나 얼룩을 쉽게 제거하여 깨끗한 상태로 유지가 가능함.

UNIVERSAL ROLLER TRACK

Unit : mm

UR4050-AL Universal Roller, Pitch: 50

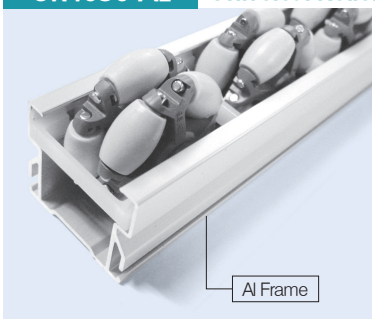

Material	Body : Aluminum
	Roller : Acetal
Q'ty/Bundle	6ea

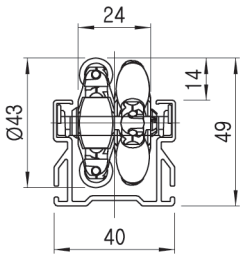

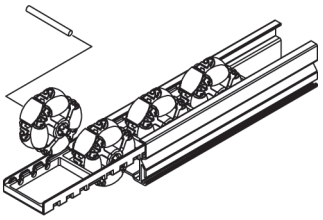

UR6067-AL Universal Roller, Pitch:67

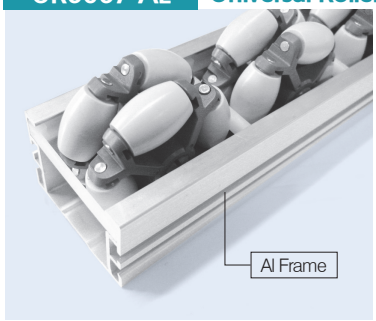

Material	Body : Aluminum
	Roller : Acetal
Q'ty/Bundle	4ea

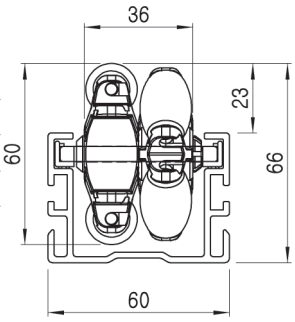

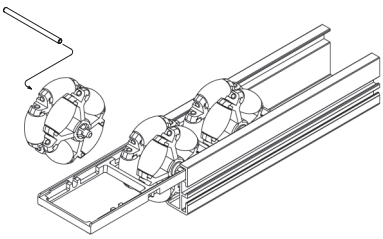

ROLLER TRACKS

Unit : mm

PR-01 Pipe Roller -L



Material	PE
Weight	0.031kg
Q'ty/Box	150pcs

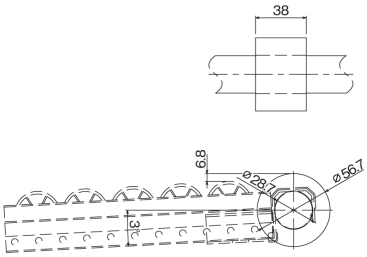

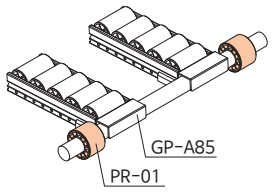

PR-02 Pipe Roller - S



Material	PE
Weight	0.022kg
Q'ty/Box	210pcs

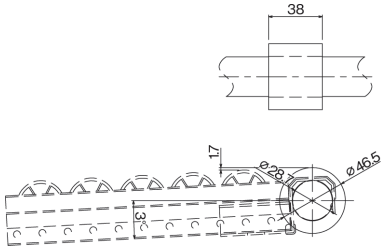

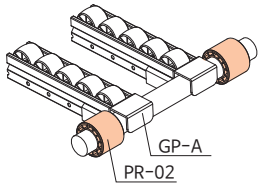

SR-40 Stop Roller

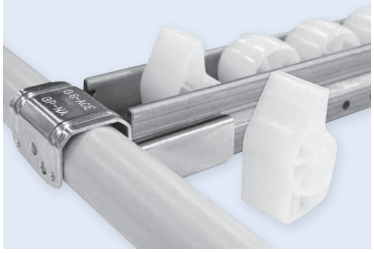

Material	PE
Weight	0.012kg
Q'ty/Box	450pcs

※ 15mm 의 간격을 두십시요.

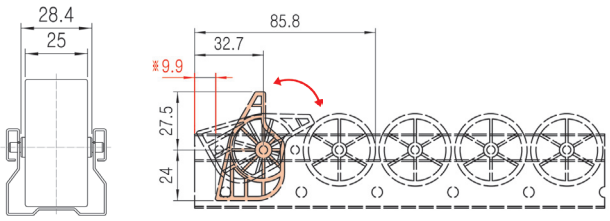

SR-60A Stop Roller

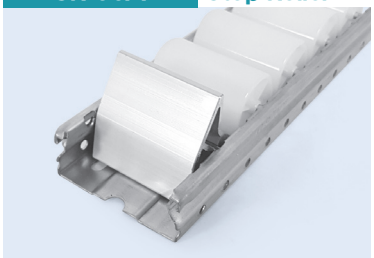

Material	Aluminum
Weight	0.046kg
Q'ty/Box	80pcs

※ 10mm의 간격을 두십시요.

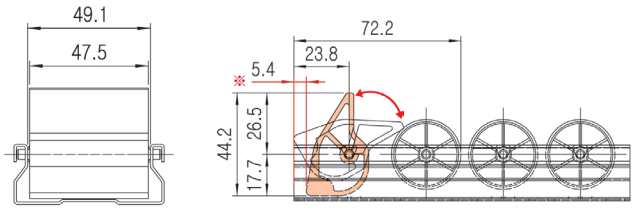

SR-85A Stop Roller



Material	Aluminum
Weight	0.078kg
Q'ty/Box	40pcs

※ 10mm의 간격을 두십시요.

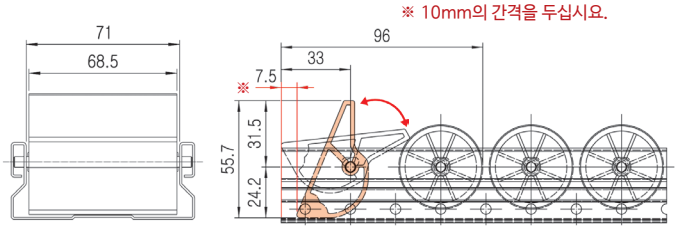

〈STOP ROLLER 사용예〉

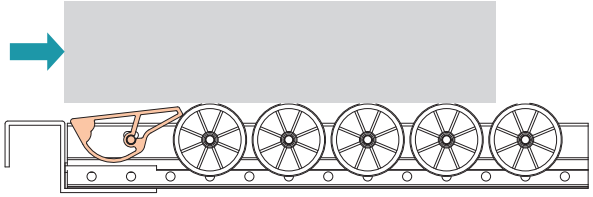

(투입 전)

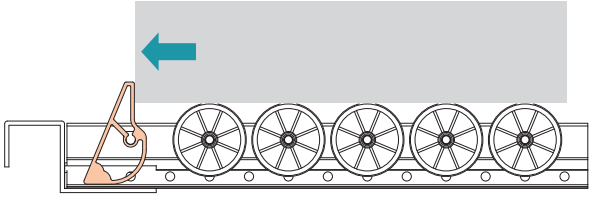

(투입후 뒤로 이탈 방지)

ROLLER TRACKS

Unit : mm

DR-40R Decelerating Roller



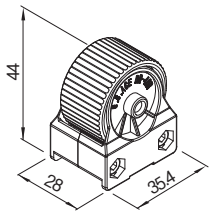

Material	TPU
Weight	0.035kg
Q'ty/Box	120pcs

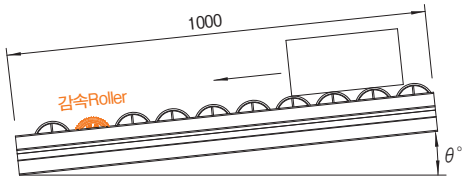

Roller 갯수	구름각도별 운반체(Box) Brake중량(Kg)					비 고
	θ=1.5°	θ=2.0°	θ=2.5°	θ=3.0°	θ=3.5°	
1set(2ea)	32Kg	25Kg	6 Kg	4 Kg	2.5 Kg	Roller 하중 =1.4Kgf/ea
2set(4ea)	-	32Kg	12Kg	9 Kg	5 Kg	

ACA-308B 감속장치



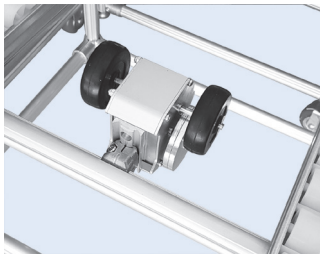

- 제동범위 : 10Kgf
- Q'ty/Box : 6set

※ 표준 판매제품은 ACA-308B임

감속장치 모델명	ACA-308A	ACA-308B	ACA-308C
Weight Size	Ø 50	Ø 60	Ø 70
제품 중량(g/Set)	794g	864g	940g
Torque 값 (gf. cm)	160~180gf.cm	280gf.cm	380~400gf.cm

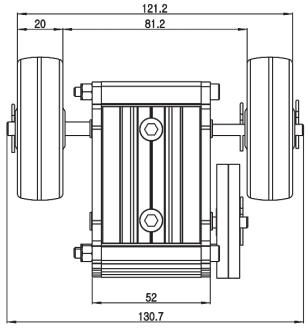

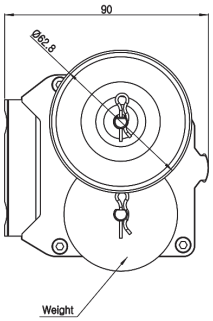

※ 부착된 기본 Weight 외의 제품은 별매임

W-50	W-60	W-70
Ø 50 (75g)	Ø 60 (110g)	Ø 70 (148g)

감속장치 설치 방법

STS & Coated Pipe (Ø28)

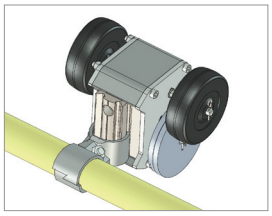

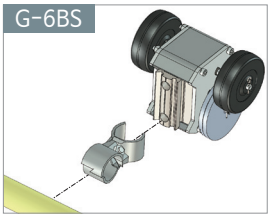

Aluminum Pipe

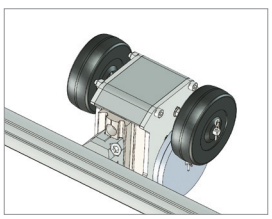

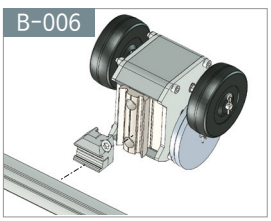

STS & Coated Pipe (Ø28)

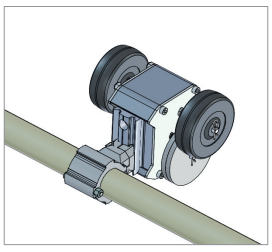

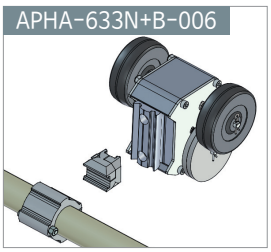

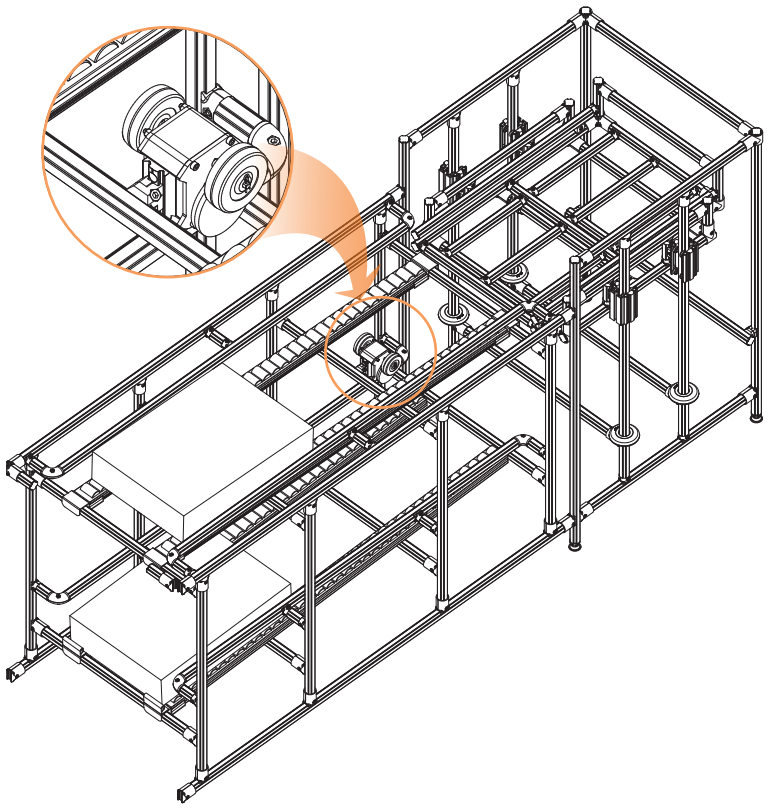

ROLLER TRACK CAP

Unit : mm

PRC-25A Roller Track Cap (GPR25 AL Body용)



Material	ABS
Weight	0.002kg
Qty/Box	1,500pcs

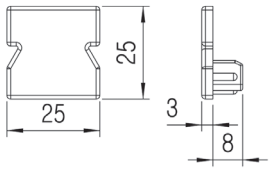

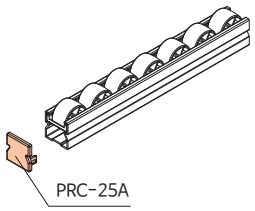

PRC-35 Roller Track Cap (GP35 GI Body용)



Material	ABS
Weight	0.004kg
Qty/Box	1,000pcs

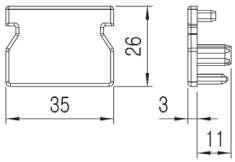

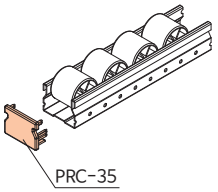

PRC-40 Roller Track Cap (GP40 GI Body용)



Material	ABS
Weight	0.005kg
Qty/Box	1,000pcs

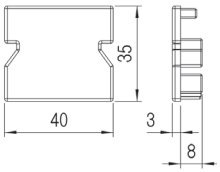

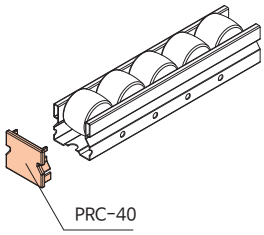

PRC-40A Roller Track Cap (GPR40 AL Body용)

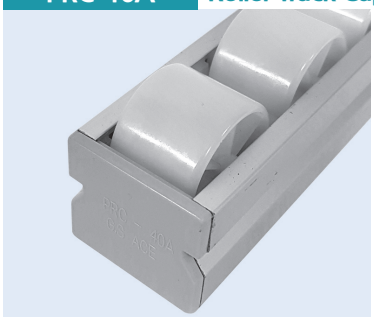

Material	ABS
Weight	0.005kg
Qty/Box	1,000pcs

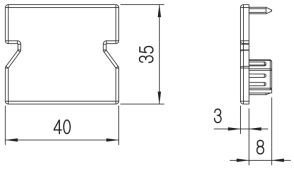

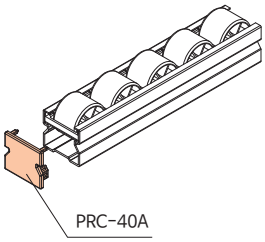

PRC-40G Roller Track Cap (GPR40 GI Body용)



Material	ABS
Weight	0.005kg
Qty/Box	1,000pcs

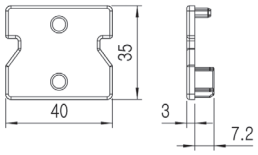

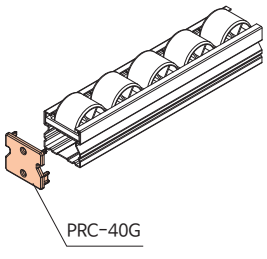

ROLLER TRACK CAP

Unit : mm

PRC-40R Roller Track Cap (Recycle Roller 40Series AL-Gi겸용)



Material	ABS
Weight	0.004 kg
Q'ty/Box	1,000 pcs

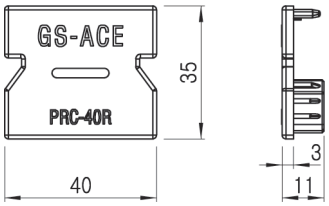

PRC-60 Roller Track Cap (GP60 GI Body용)



Material	ABS
Weight	0.006kg
Qty/Box	600pcs

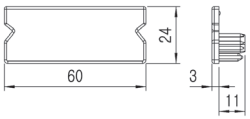

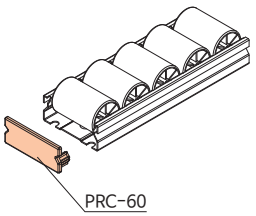

PRC-60A Roller Track Cap (UR60 AL Body용)



Material	ABS
Weight	0.006kg
Qty/Box	600pcs

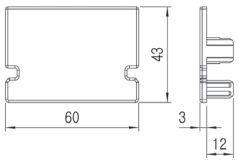

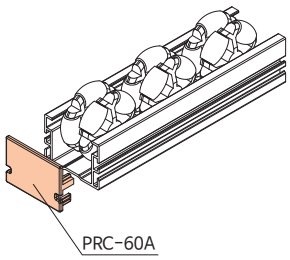

PRC-60B Roller Track Cap (GPR60 AL Body용)



Material	ABS
Weight	0.006kg
Qty/Box	600pcs

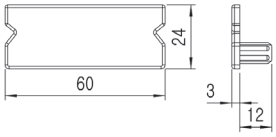

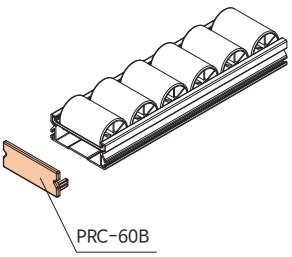

PRC-60G Roller Track Cap (GPR60 GI Body용)

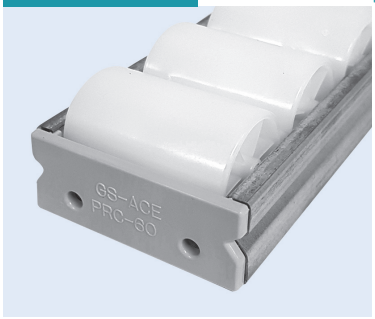

Material	ABS
Weight	0.006kg
Qty/Box	600pcs

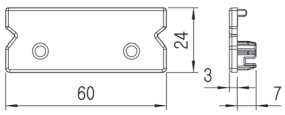

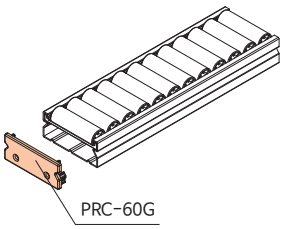

ROLLER TRACK CAP

Unit : mm

PRC-85A Roller Track Cap (GPR85 AL Body용)



Material	ABS
Weight	0.010kg
Qty/Box	400pcs

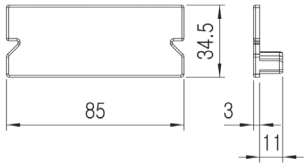

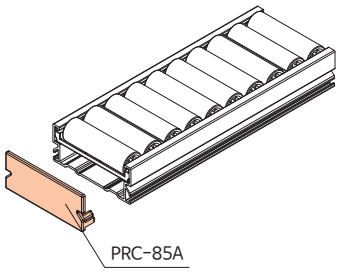

PRC-85G Roller Track Cap (GPR85 GI Body용)

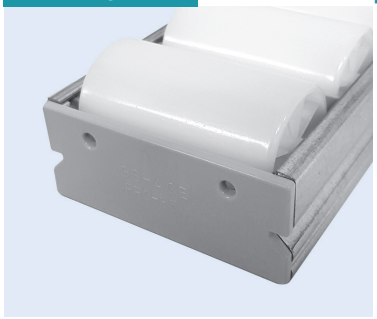

Material	ABS
Weight	0.010kg
Qty/Box	400pcs

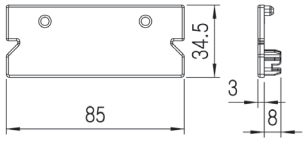

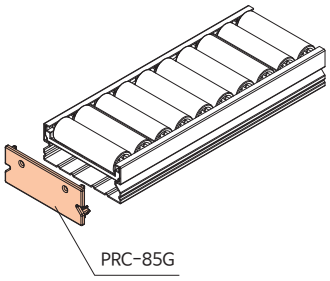

PRC-100A Roller Track Cap (GPR100 AL Body용)



Material	ABS
Weight	0.011kg
Qty/Box	400pcs

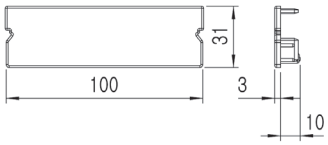

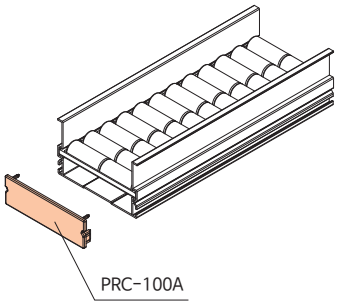

ROLLER MOUNTING BRACKETS

ROLLER MOUNTING BRACKET (25 Series)

Surface Treatment-WZ
Unit : mm

GP-A25 Roller Mounting Bracket

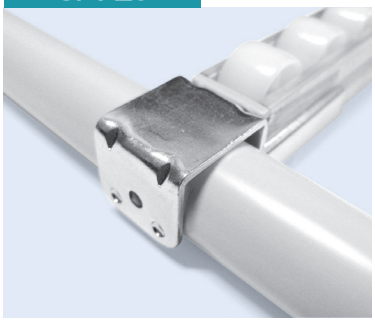

Material	Steel
Weight	0.082kg
Qty/Box	90pcs

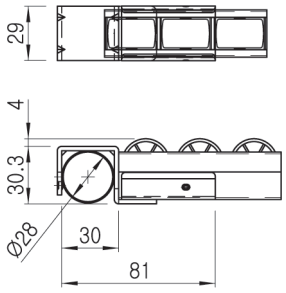

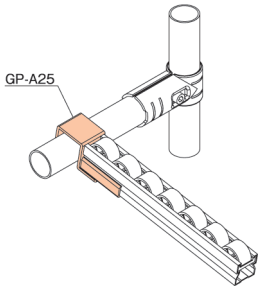

GP-B25 Roller Mounting Bracket / Tap Stop



Material	Steel
Weight	0.096kg
Qty/Box	60pcs

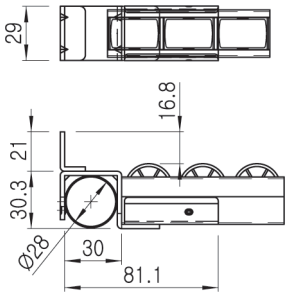

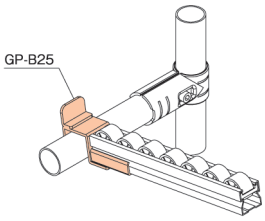

GP-E25 Roller Mounting Bracket / Center Support



Material	Steel
Weight	0.057kg
Qty/Box	120pcs

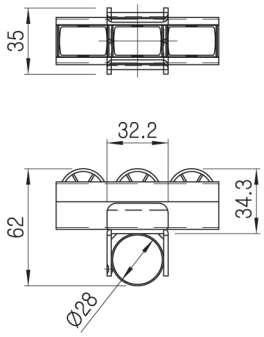

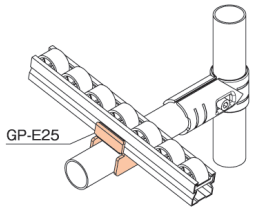

ROLLER MOUNTING BRACKETS

ROLLER TRACK MOUNTING BRKT (35 Series)

Unit : mm

GP-A35 Roller Mounting Bracket



Material	Steel
Weight	0.111kg
Qty/Box	80pcs

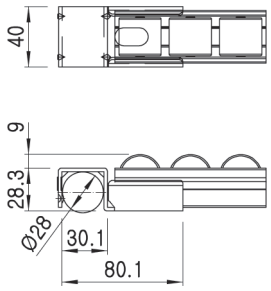

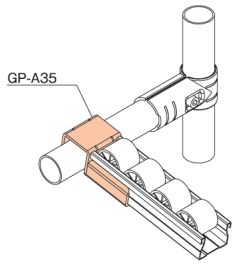

GP-B35 Roller Mounting Bracket / Tap Stop

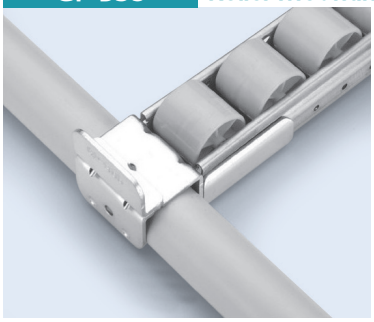

Material	Steel
Weight	0.132kg
Qty/Box	60pcs

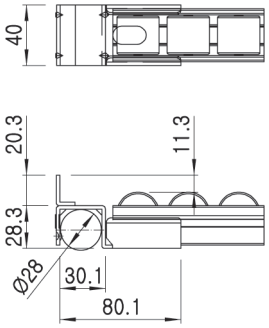

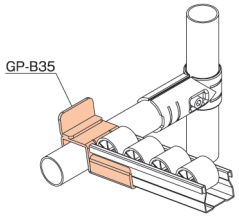

GP-B35-33 Roller Mounting Bracket / Tap Stop

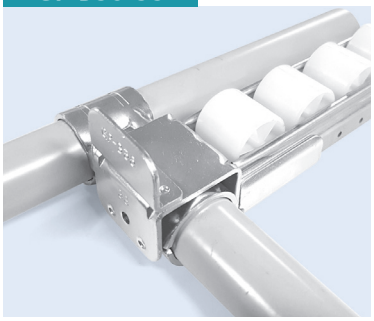

Material	Steel
Weight	0.132kg
Qty/Box	60pcs

조인트위에 조립할수 있는 브라켓

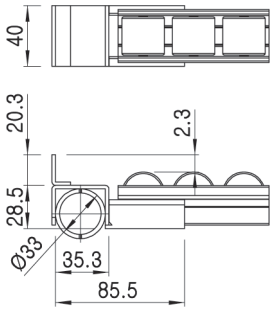

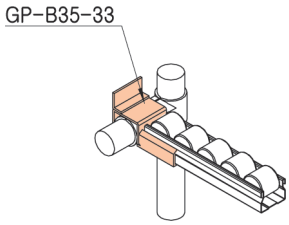

GP-B35-1 Roller Mounting Bracket / Tap Stop

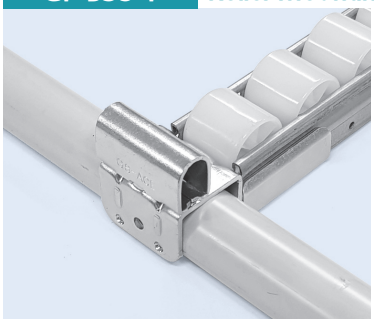

Material	Steel
Weight	0.240kg
Qty/Box	70pcs

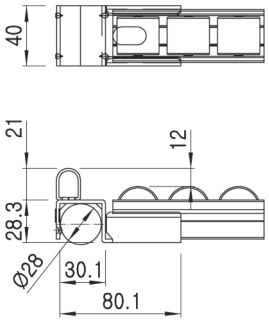

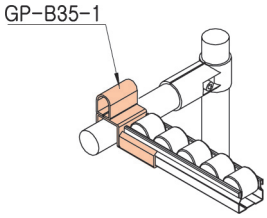

GP-B35-1-33 Roller Mounting Bracket / Tap Stop



Material	Steel
Weight	0.132kg
Qty/Box	60pcs

조인트위에 조립할수 있는 브라켓

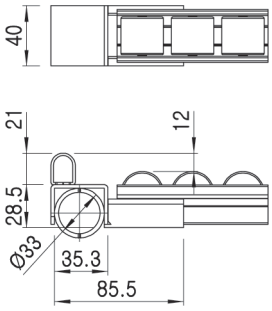

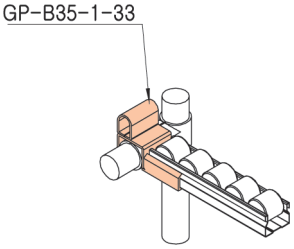

ROLLER MOUNTING BRACKETS

Unit : mm

GP-C35 Roller Track Union

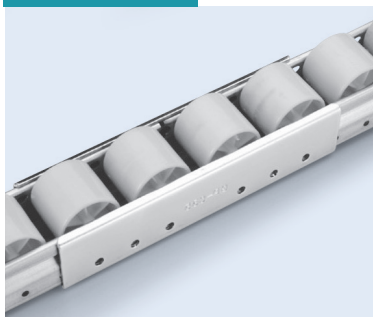

Material	Steel
Weight	0.148kg
Qty/Box	60pcs

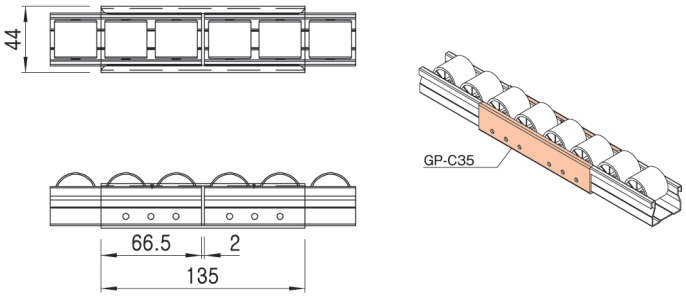

GP-D35 Roller Mounting Bracket / Drop Stop

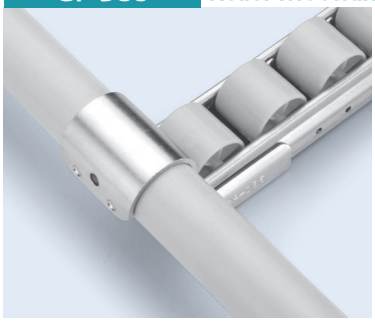

Material	Steel
Weight	0.130kg
Qty/Box	70pcs

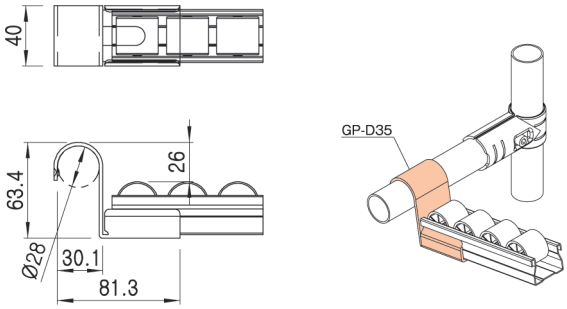

GP-E35 Roller Mounting Bracket / Center Support



Material	Steel
Weight	0.064kg
Qty/Box	120pcs

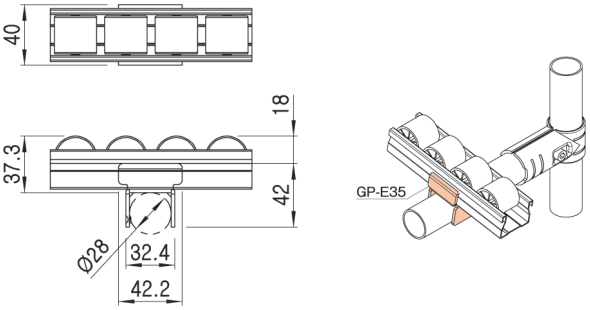

GP-E35-A12 Roller Mounting Bracket / Center Support

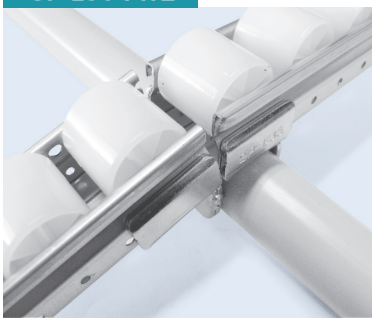

Material	Steel
Weight	0.117kg
Qty/Box	60pcs

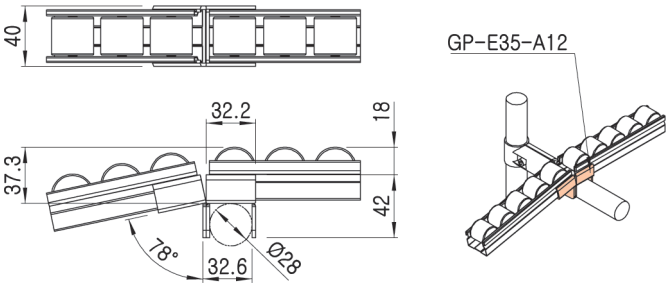

GP-HN35 Roller Track Union

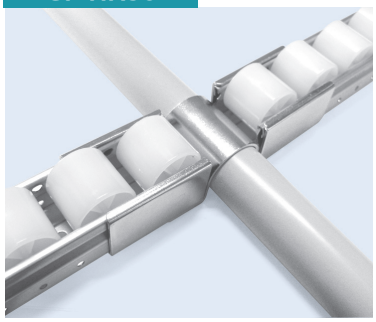

Material	Steel
Weight	0.175kg
Qty/Box	36pcs

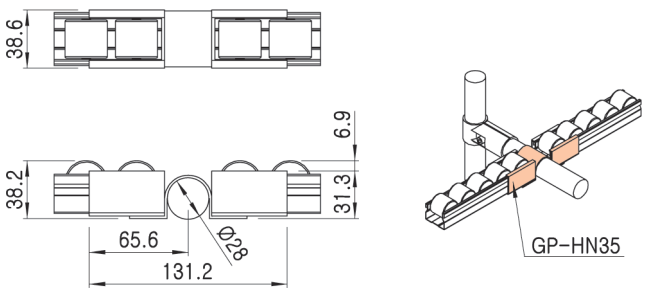

ROLLER MOUNTING BRACKETS

Unit : mm

GP-M35 Roller Mounting Bracket

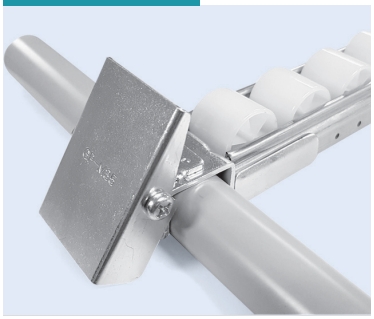

Material	Steel
Weight	0.210kg
Qty/Box	30pcs

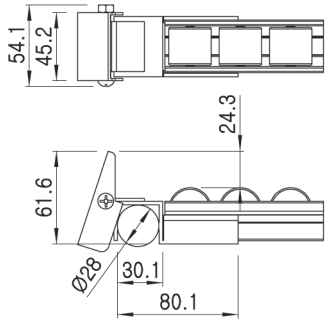

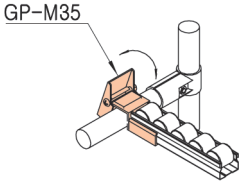

GP-VA35 Roller Mounting Bracket

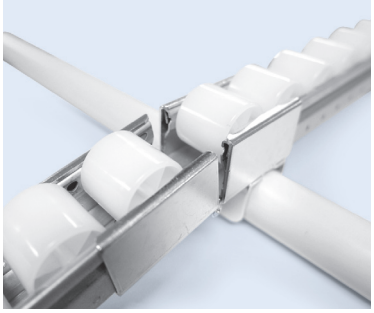

Material	Steel
Weight	0.190kg
Qty/Box	45pcs

Roller Track 각도 변경이 가능함

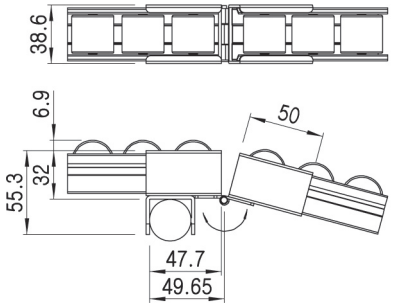

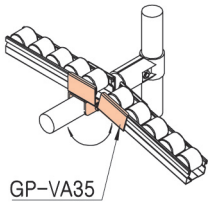

ROLLER MOUNTING BRACKETS

ROLLER MOUNTING BRACKET (40 Series)

Surface Treatment-WZ
Unit : mm

GP-A Roller Mounting Bracket



Material	Steel
Weight	0.141kg
Qty/Box	80pcs

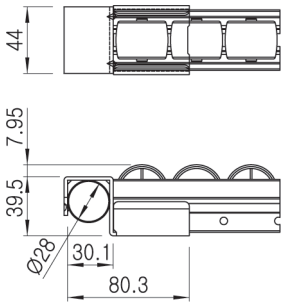

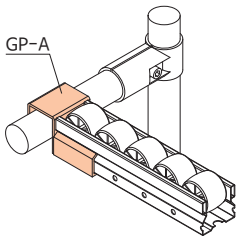

GP-A33 Roller Mounting Bracket



Material	Steel
Weight	0.142kg
Qty/Box	60pcs

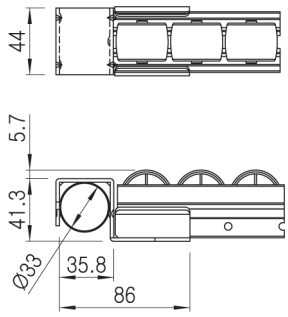

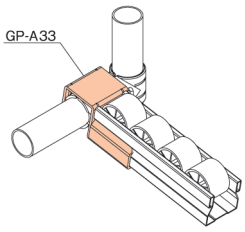

GP-APF Roller Mounting Bracket

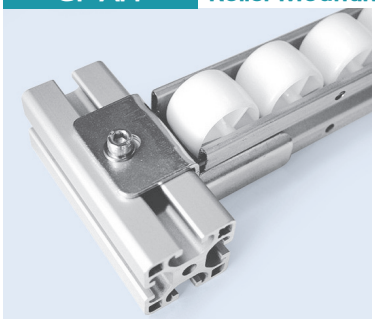

Material	Steel
Weight	0.124kg
Qty/Box	80pcs

30각 Profile에 체결하는 브라켓

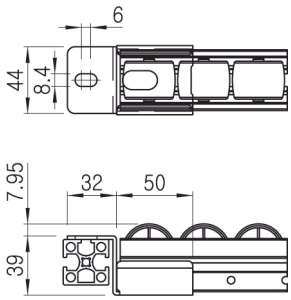

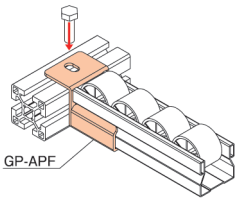

GP-B Roller Mounting Bracket / Tap Stop

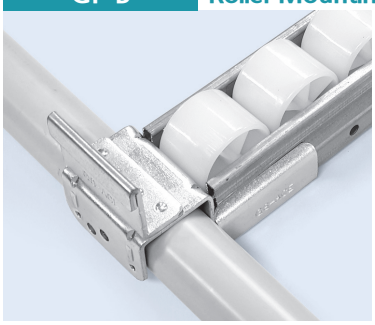

Material	Steel
Weight	0.157kg
Qty/Box	60pcs

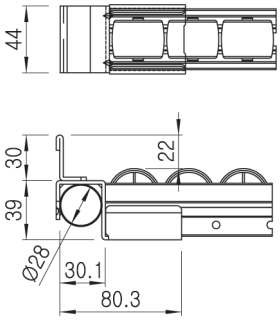

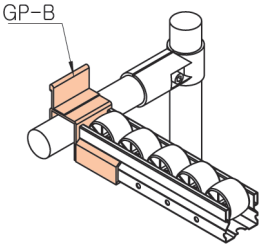

GP-B33 Roller Mounting Bracket / Tap Stop

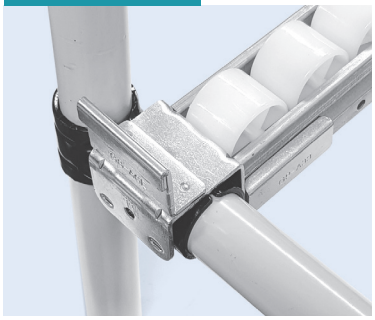

Material	Steel
Weight	0.173kg
Qty/Box	50pcs

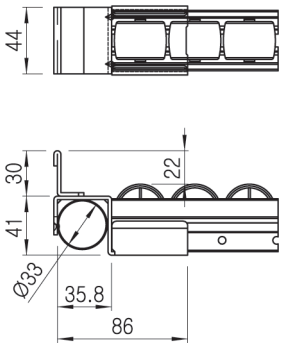

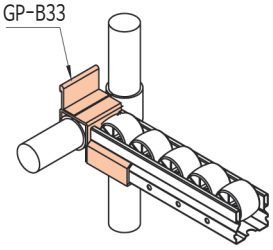

ROLLER MOUNTING BRACKETS

Surface Treatment-WZ
Unit : mm

GP-B-1 Roller Mounting Bracket / Tap Stop



Material	Steel
Weight	0.174kg
Qty/Box	50pcs

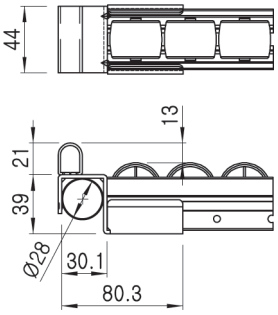

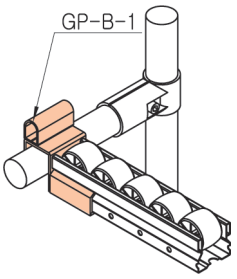

GP-B-1-33 Roller Mounting Bracket / Tap Stop



Material	Steel
Weight	0.174kg
Qty/Box	40pcs

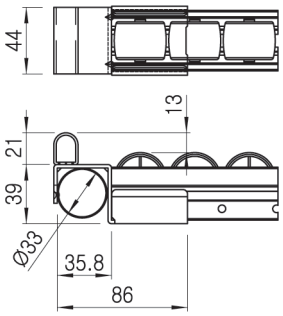

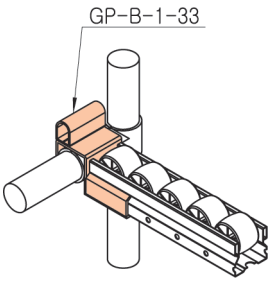

GP-C Roller Track Union

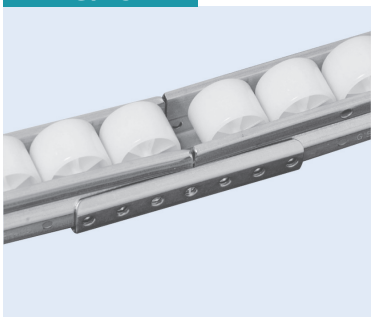

Material	Steel
Weight	0.121kg
Qty/Box	80pcs

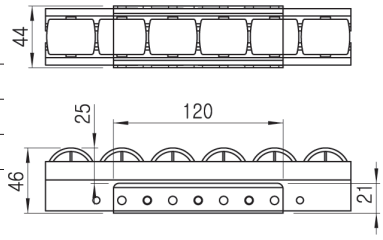

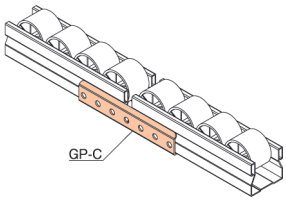

GP-C-1 Roller Track Union / Center Support



Material	Steel
Weight	0.170kg
Qty/Box	40pcs

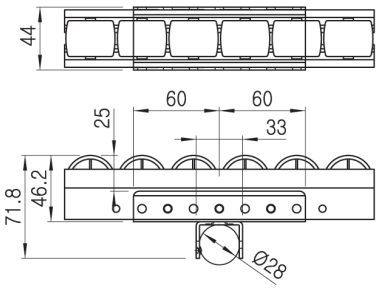

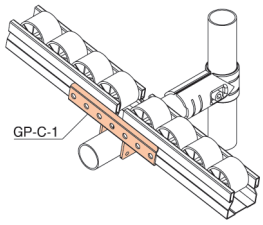

GP-C-1-33 Roller Track Union / Center Support

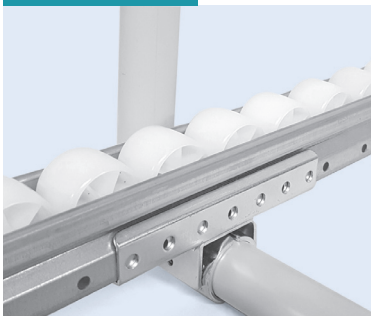

Material	Steel
Weight	0.170kg
Qty/Box	32pcs

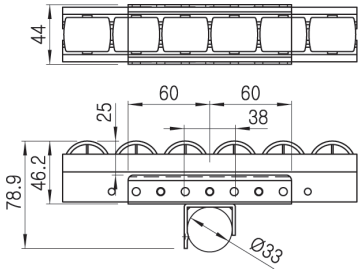

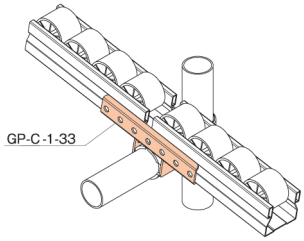

ROLLER MOUNTING BRACKETS

Surface Treatment-WZ
Unit : mm

GP-CN Roller Track Union

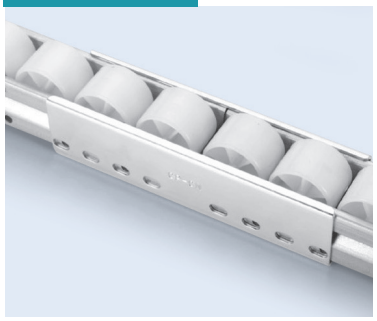

Material	Steel
Weight	0.232kg
Qty/Box	36pcs

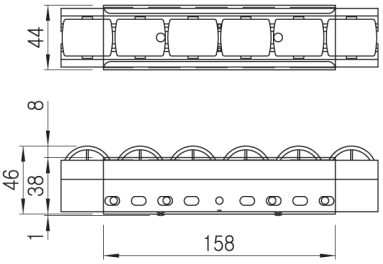

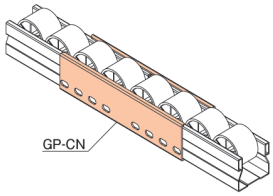

GP-DF Roller Mounting Bracket / Drop Stop

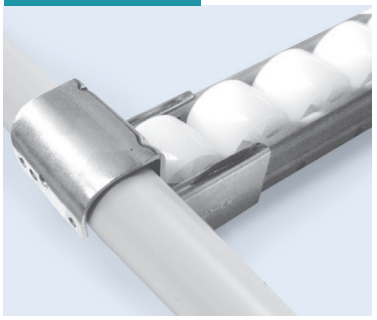

Material	Steel
Weight	0.194kg
Qty/Box	50pcs

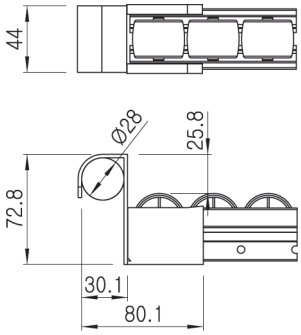

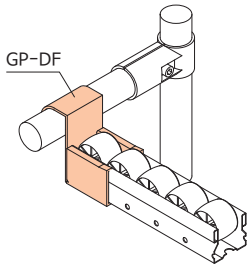

GP-DF-40 Roller Mounting Bracket / Drop Stop

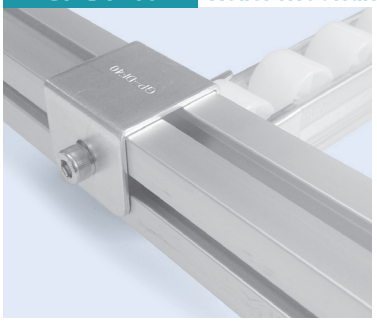

Material	Steel
Weight	0.220kg
Qty/Box	30pcs

40각 Profile에 체결하는 브라켓

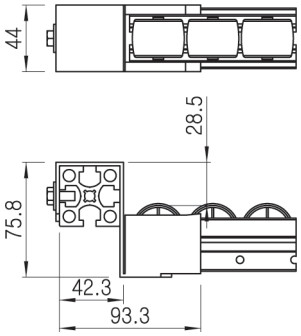

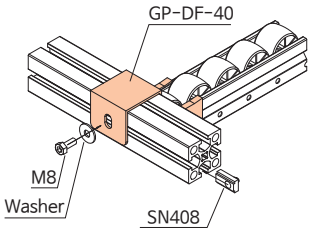

GP-DFJ Roller Mounting Bracket



Material	Steel
Weight	0.194kg
Qty/Box	60pcs

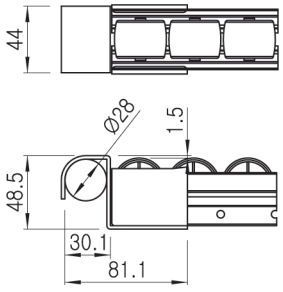

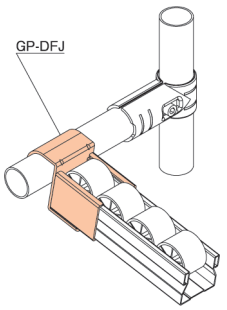

GP-DN Roller Mounting Bracket / Drop Stop

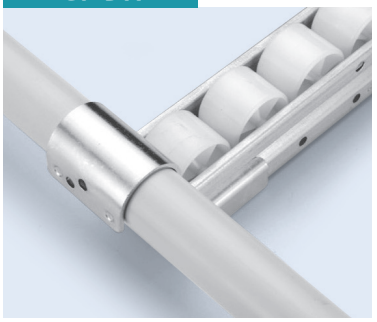

Material	Steel
Weight	0.160kg
Qty/Box	70pcs

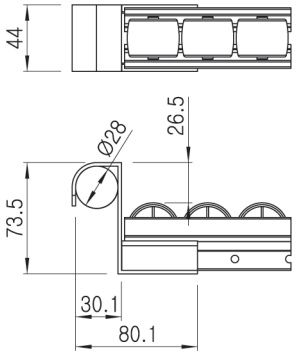

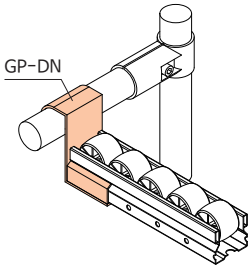

ROLLER MOUNTING BRACKETS

Surface Treatment-WZ
Unit : mm

GP-DN33 Roller Mounting Bracket / Drop Stop



Material	Steel
Weight	0.165kg
Qty/Box	70pcs

조인트 위에 체결할수 있는 브라켓

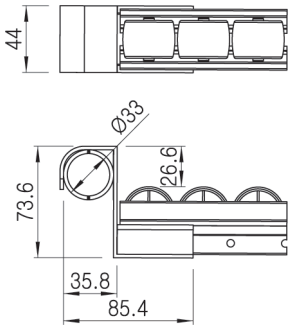

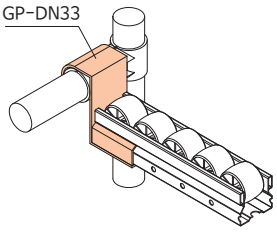

GP-E Roller Mounting Bracket / Center Support

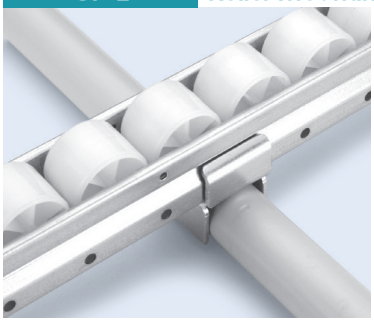

Material	Steel
Weight	0.079kg
Qty/Box	100pcs

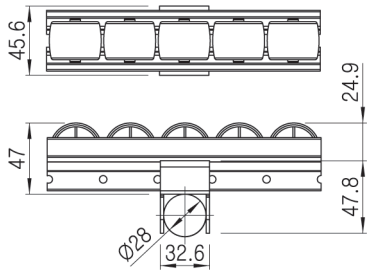

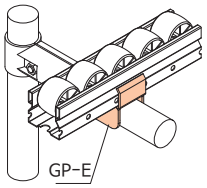

GP-E-33 Roller Mounting Bracket / Center Support



Material	Steel
Weight	0.085kg
Qty/Box	100pcs

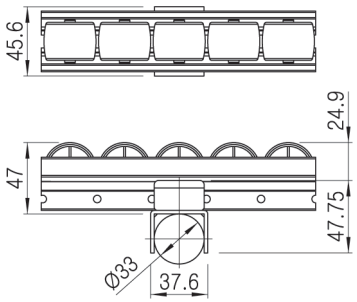

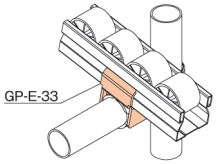

GP-EN Roller Mounting Bracket / Center Support



Material	Steel
Weight	0.217kg
Qty/Box	20pcs

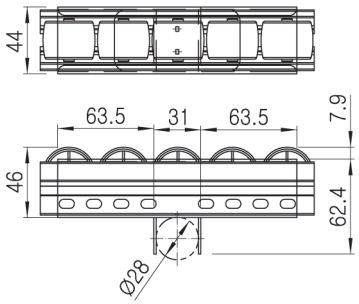

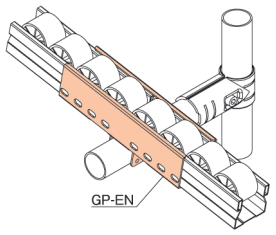

GP-EW Roller Mounting Bracket

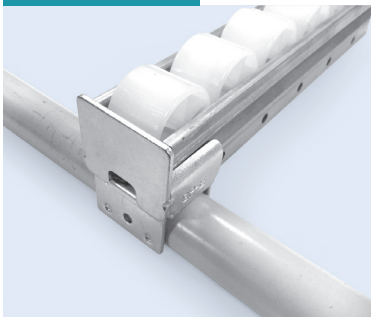

Material	Steel
Weight	0.107kg
Qty/Box	70pcs

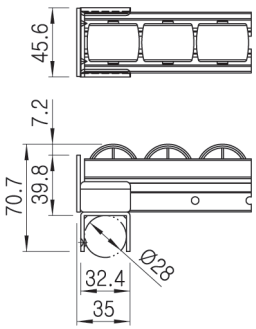

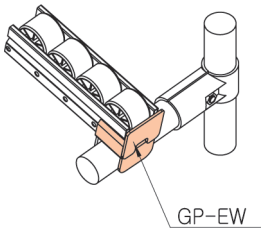

ROLLER MOUNTING BRACKETS

Surface Treatment-WZ
Unit : mm

GP-EW-33 Roller Mounting Bracket



Material	Steel
Weight	0.115kg
Qty/Box	70pcs

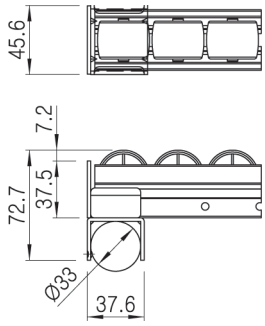

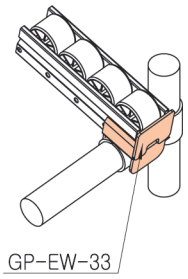

GP-F Roller Mounting Bracket



Material	Steel
Weight	0.175kg
Qty/Box	60pcs

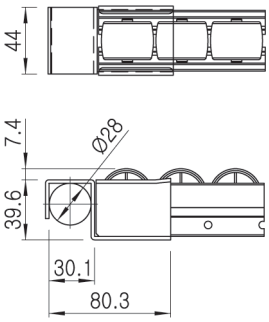

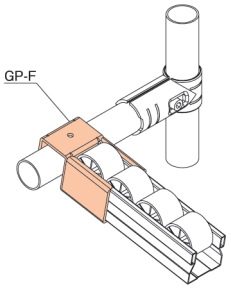

GP-F-33 Roller Mounting Bracket



Material	Steel
Weight	0.190kg
Qty/Box	36pcs

조인트 위에 체결할수 있는 브라켓

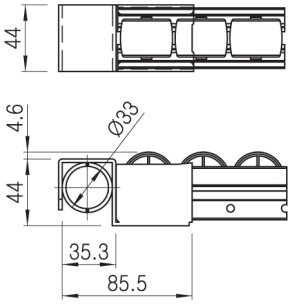

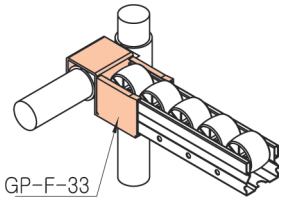

GP-F-40 Roller Mounting Bracket



Material	Steel
Weight	0.200kg
Qty/Box	50pcs

40각 Profile에 체결하는 브라켓

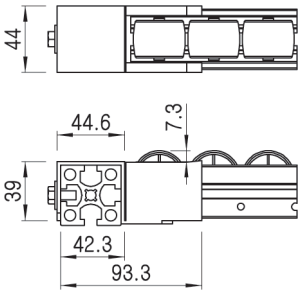

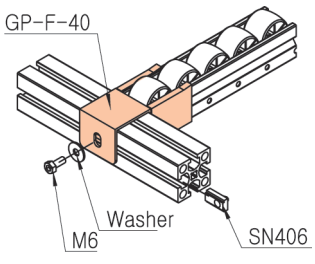

GP-FA Roller Mounting Bracket

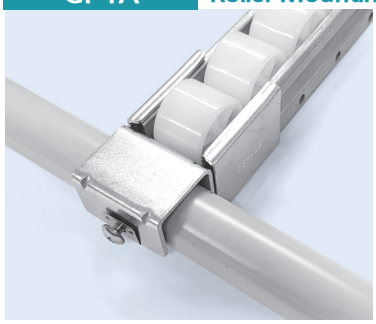

Material	Steel
Weight	0.19kg
Qty/Box	50pcs

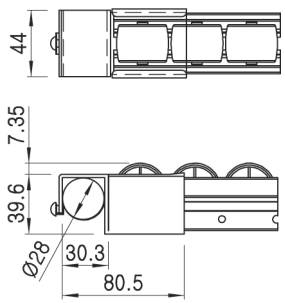

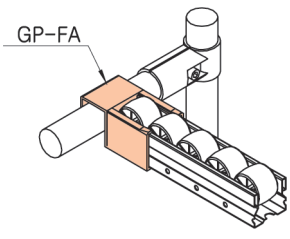

ROLLER MOUNTING BRACKETS

Surface Treatment-WZ
Unit : mm

GP-FC Roller Mounting Bracket / Tap Stop

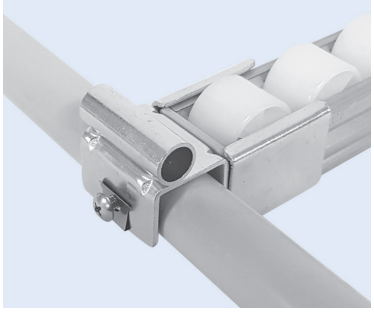

Material	Steel
Weight	0.200kg
Qty/Box	42pcs

Bolt를 사용하여 쉽게 설치 위치를 변경할 수 있음

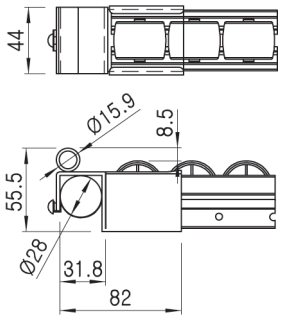

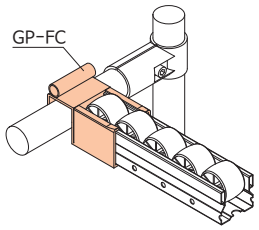

GP-G Roller Mounting Bracket / Tap Stop

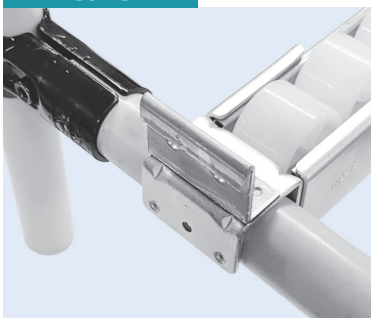

Material	Steel
Weight	0.205kg
Qty/Box	40pcs

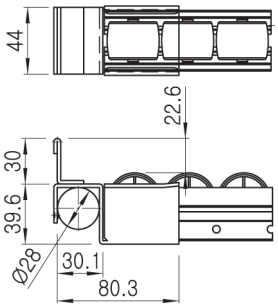

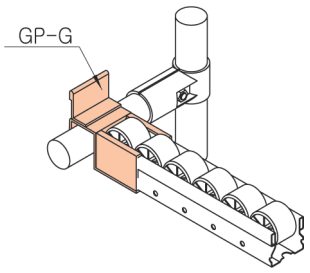

GP-G-33 Roller Mounting Bracket



Material	Steel
Weight	0.220kg
Qty/Box	30pcs

조인트 위에 체결할수 있는 브라켓

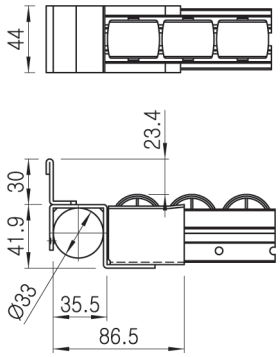

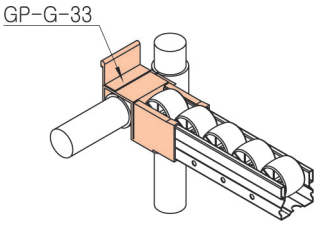

GP-HF Roller Track Union

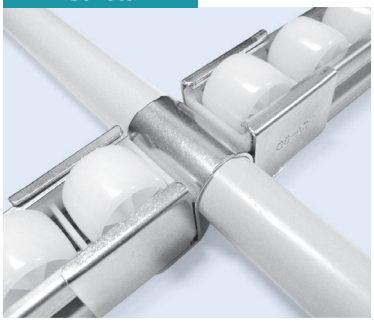

Material	Steel
Weight	0.230kg
Qty/Box	24pcs

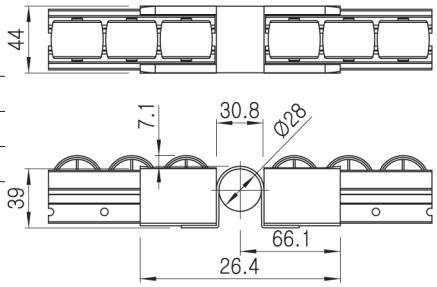

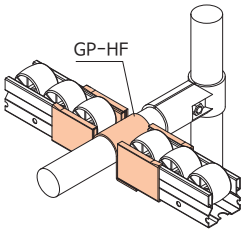

GP-HN Roller Track Union



Material	Steel
Weight	0.279kg
Qty/Box	30pcs

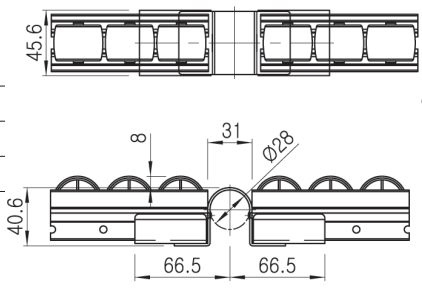

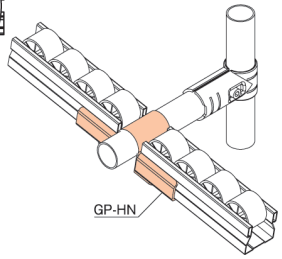

ROLLER MOUNTING BRACKETS

Surface Treatment-WZ
Unit : mm

GP-HN-33 Roller Track Mounting Bracket

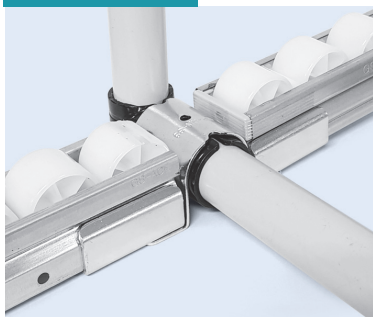

Material	Steel
Weight	0.323kg
Qty/Box	30pcs

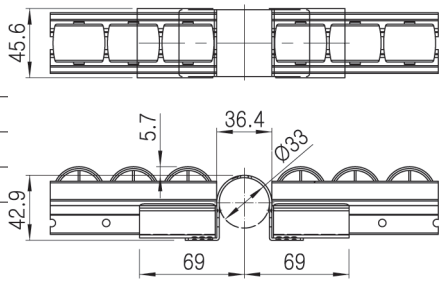

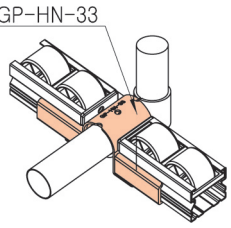

GP-HP Roller Mounting Bracket



Material	Steel
Weight	0.215kg
Qty/Box	24pcs

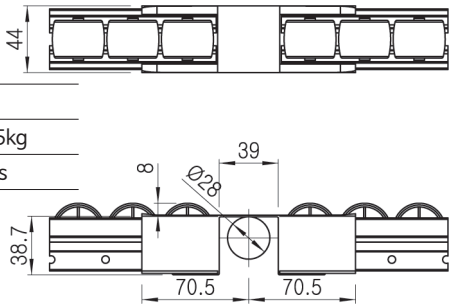

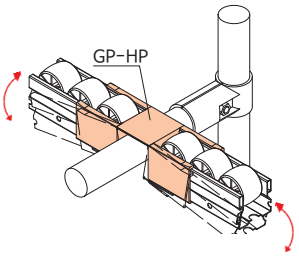

NEW

GP-HR Roller Mounting Bracket



Material	Steel
Weight	0.191 kg
Q'ty/Box	30 pcs

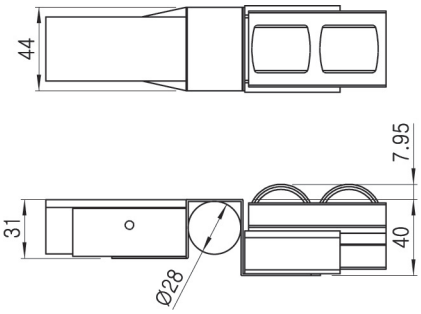

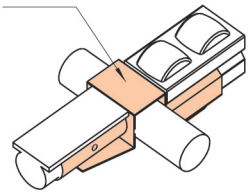

GP-HS Adjustable Roller to Slide Pipe Union



Material	Steel
Weight	0.200kg
Qty/Box	40pcs

40 Series Roller 상면과 Slide Pipe 면이 동일 면임

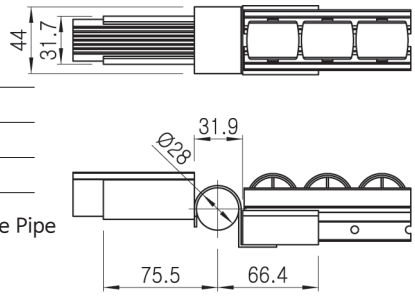

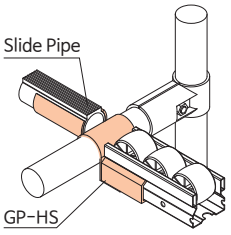

GP-HU Roller Mounting Bracket

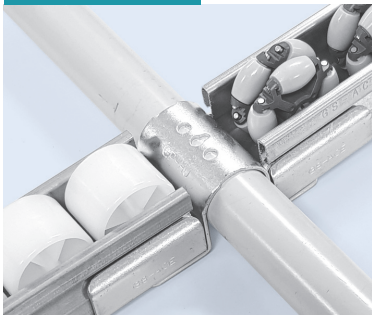

Material	Steel
Weight	0.230kg
Qty/Box	30pcs

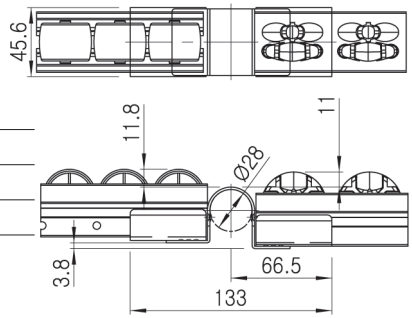

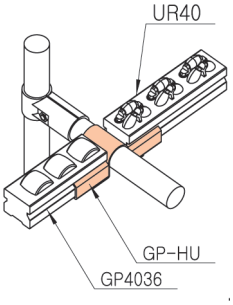

ROLLER MOUNTING BRACKETS

Surface Treatment-WZ
Unit : mm

GP-K Roller Mounting Bracket



Material	Steel
Weight	-
Qty/Box	-

Roller에 Slide Pipe를 사용하여
경사를 줄수 있는 브라켓

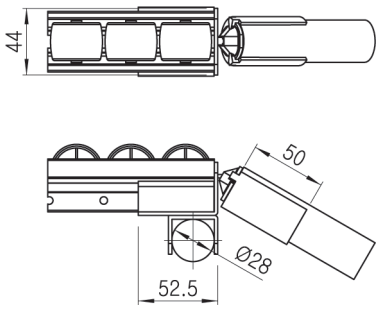

GP-L Roller Mounting Bracket



Material	Steel
Weight	0.144kg
Qty/Box	60pcs

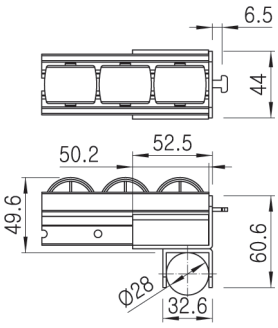

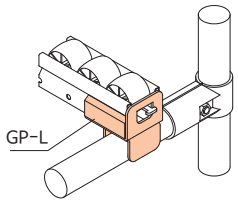

GP-L-33 Roller Mounting Bracket



Material	Steel
Weight	0.150kg
Qty/Box	60 pcs

Joint위에 체결할수 있는 브라켓

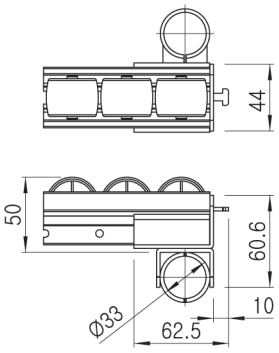

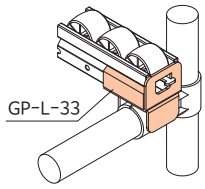

GP-LW Roller Mounting Bracket



Material	Steel
Weight	0.144kg
Qty/Box	70 pcs

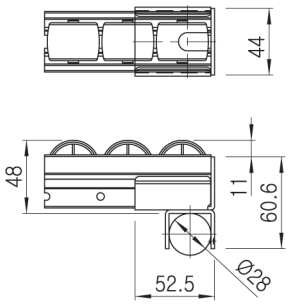

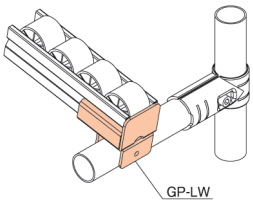

GP-LW-33 Roller Mounting Bracket



Material	Steel
Weight	0.150kg
Qty/Box	70pcs

Joint위에 체결할수 있는 브라켓

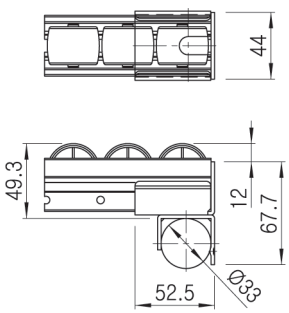

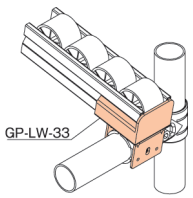

ROLLER MOUNTING BRACKETS

Surface Treatment-WZ
Unit : mm

GP-LWB Roller Mounting Bracket / Tap Stop



Material	Steel
Weight	0.180kg
Qty/Box	50pcs

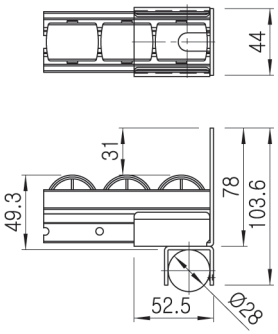

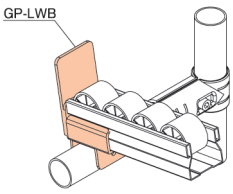

GP-M Roller Mounting Bracket

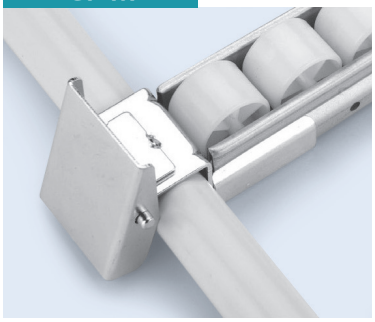

Material	Steel
Weight	0.239kg
Qty/Box	30 pcs

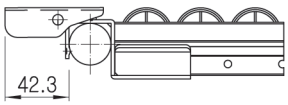

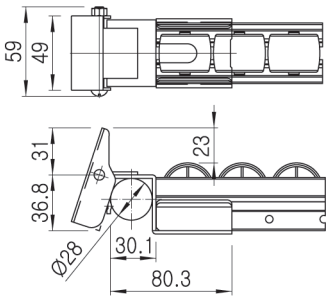

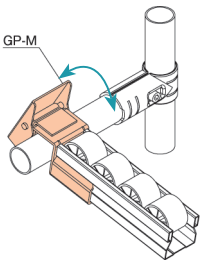

GP-NA Roller Mounting Bracket



Material	Steel
Weight	0.100kg
Qty/Box	80 pcs

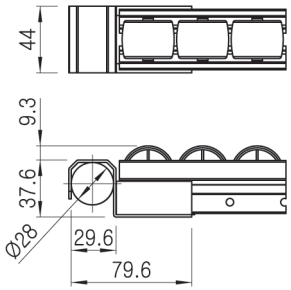

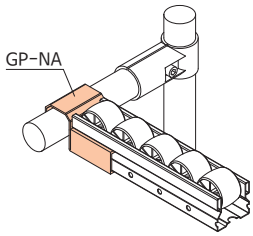

GP-NB Roller Mounting Bracket / Tap Stop



Material	Steel
Weight	0.129kg
Qty/Box	60 pcs

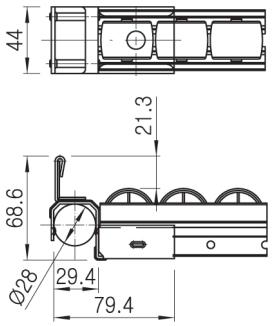

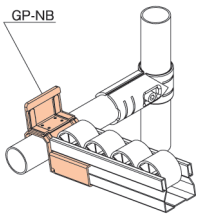

GP-SB Absorber Mounting Bracket



Material	Steel
Weight	0.107kg
Qty/Box	70pcs

가스 스프링을 장착할수 있는 브라켓

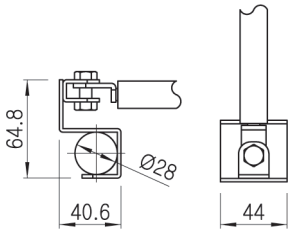

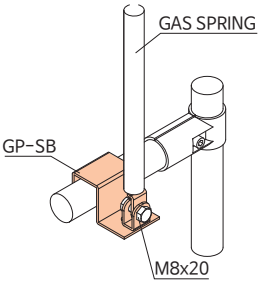

ROLLER MOUNTING BRACKETS

Surface Treatment-WZ
Unit : mm

GP-VA40 Roller Mounting Bracket

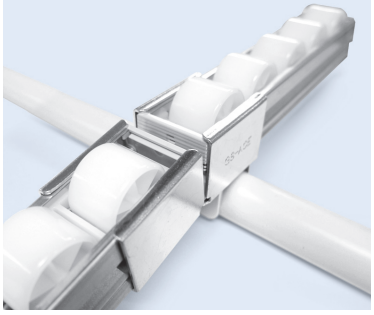

Material	Steel
Weight	0.220kg
Qty/Box	35pcs

Roller Track 각도 변경이 가능함

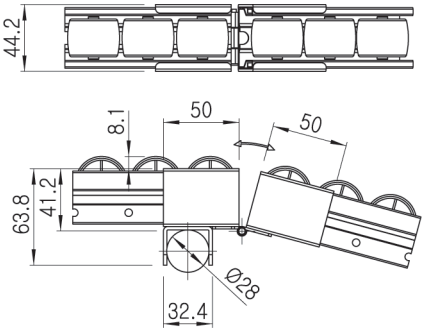

GP-11 Adjustable Roller Union



Material	Steel
Weight	0.131kg
Qty/Box	60 pcs

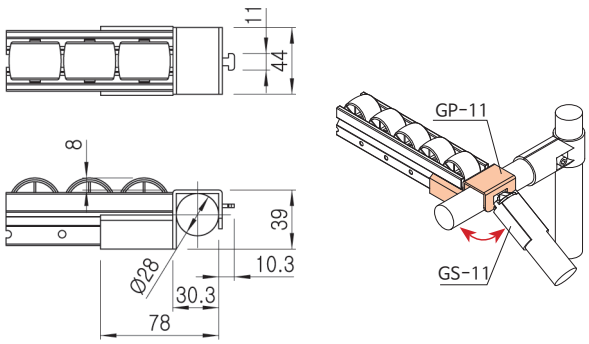

GP-12 Adjustable Roller Union



Material	Steel
Weight	0.096kg
Qty/Box	180pcs

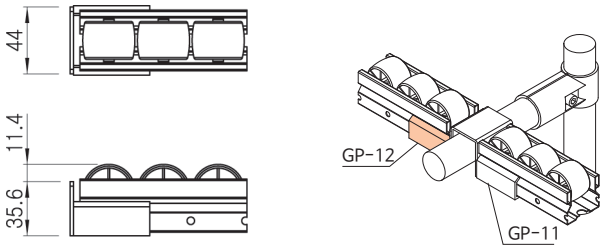

GP-13 Adjustable Roller Union

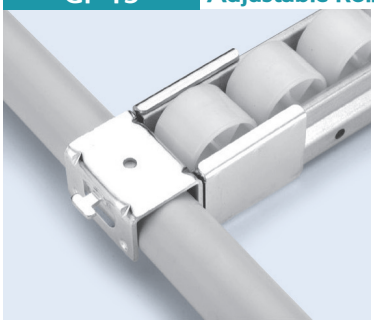

Material	Steel
Weight	0.173kg
Qty/Box	40pcs

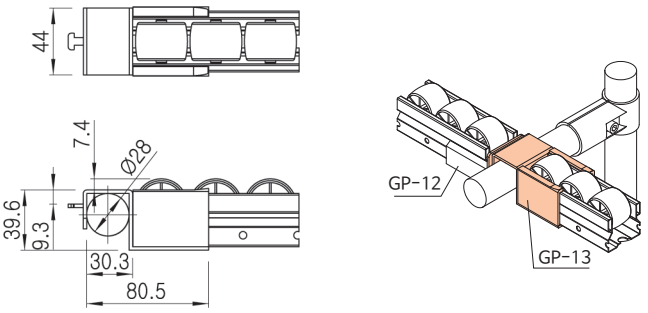

GP-14 Adjustable Roller Union

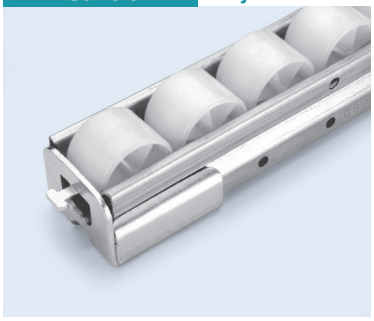

Material	Steel
Weight	0.096kg
Qty/Box	140pcs

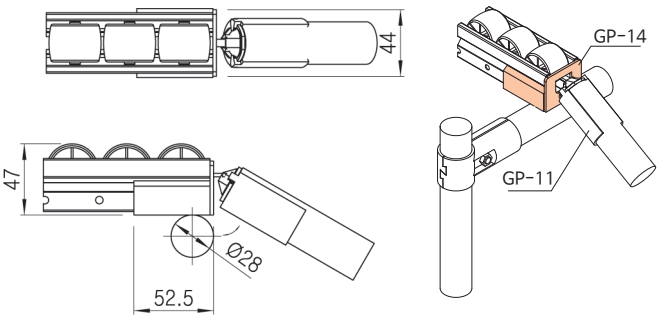

ROLLER MOUNTING BRACKETS

ROLLER MOUNTING BRACKET (60 Series)

Surface Treatment-WZ
Unit : mm

GP-A60 Roller Mounting Bracket



Material	Steel
Weight	0.164kg
Qty/Box	60pcs

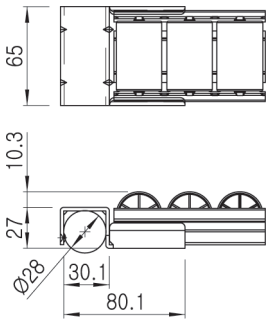

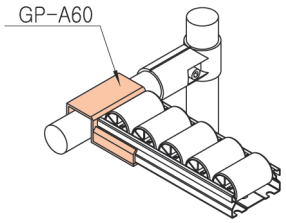

GP-A60-33 Roller Mounting Bracket

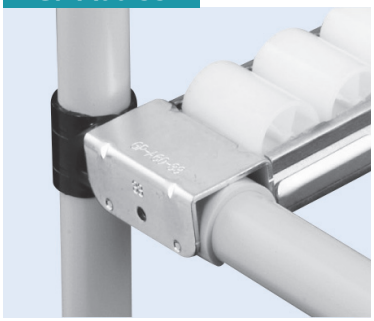

Material	Steel
Weight	0.164kg
Qty/Box	50pcs

유격방지를 위해
GAP-08을 삽입하세요

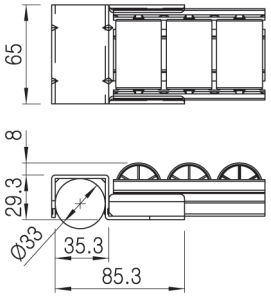

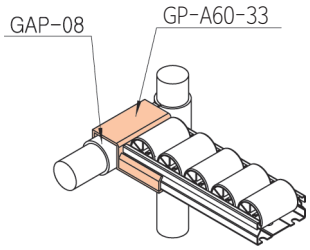

GP-APF60 Roller Mounting Bracket

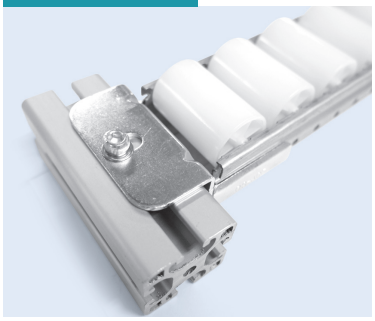

Material	Steel
Weight	0.140kg
Qty/Box	50pcs

40각 Profile에 체결하는 브라켓

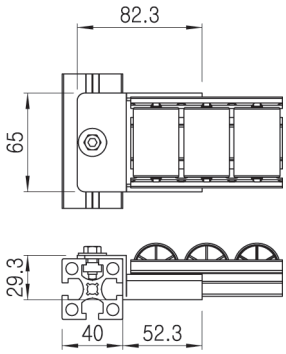

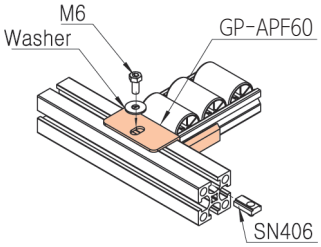

GP-B60 Roller Mounting Bracket / Tap Stop



Material	Steel
Weight	0.250kg
Qty/Box	30pcs

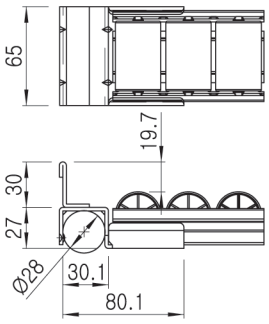

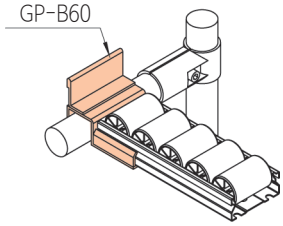

GP-B60-33 Roller Mounting Bracket /Tap Stop

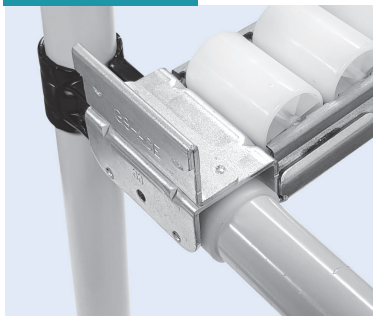

Material	Steel
Weight	0.250kg
Qty/Box	20pcs

유격방지를 위해
GAP-08을 삽입하세요

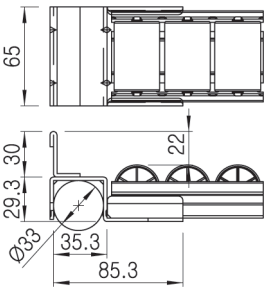

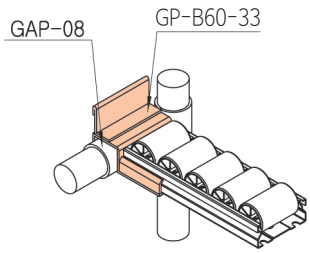

ROLLER MOUNTING BRACKETS

Surface Treatment-WZ
Unit : mm

GP-B60-1 Roller Mounting Bracket / Tap Stop



Material	Steel
Weight	0.220kg
Qty/Box	30pcs

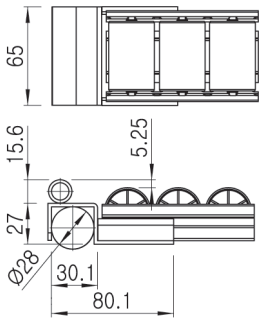

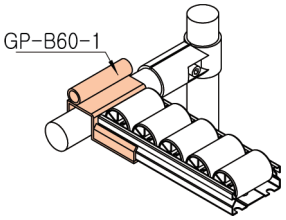

GP-CN60 Roller Track Union



Material	Steel
Weight	0.168kg
Qty/Box	68pcs

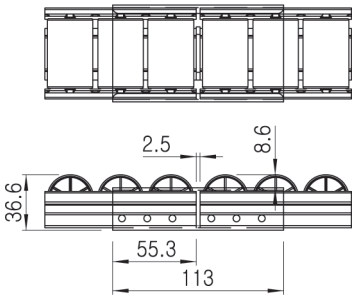

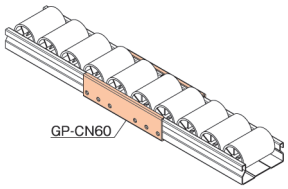

GP-D60 Roller Mounting Bracket / Drop Stop



Material	Steel
Weight	0.205kg
Qty/Box	40pcs

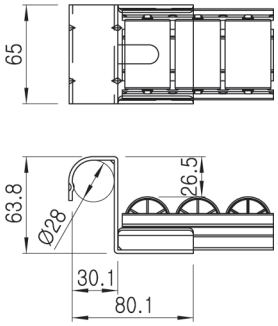

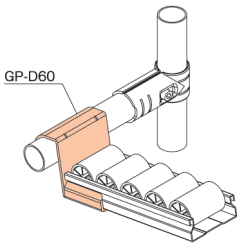

GP-D60-33 Roller Mounting Bracket / Drop Stop

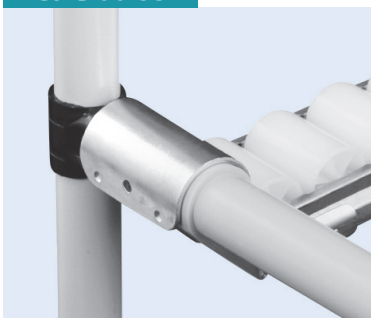

Material	Steel
Weight	0.205kg
Qty/Box	40pcs

유격방지를 위해
GAP-08을 삽입하세요

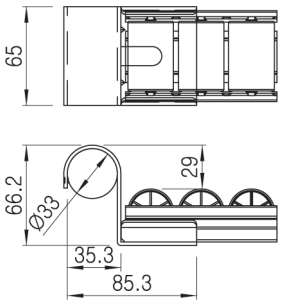

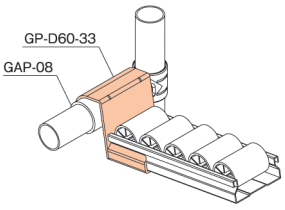

GP-DF60J Roller Mounting Bracket



Material	Steel
Weight	0.174kg
Qty/Box	40pcs

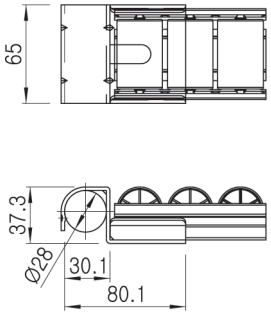

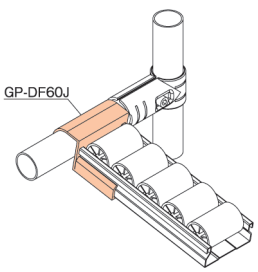

ROLLER MOUNTING BRACKETS

Surface Treatment-WZ
Unit : mm

GP-E60 Roller Mounting Bracket / Center Support

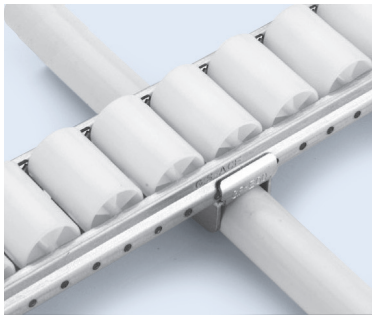

Material	Steel
Weight	0.095kg
Qty/Box	100pcs

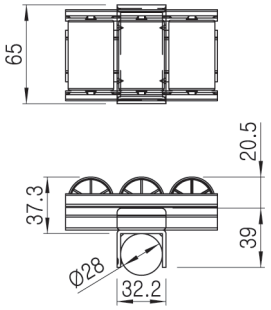

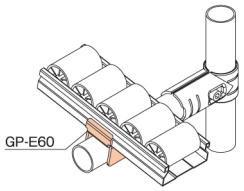

GP-E60-33 Roller Mounting Bracket / Center Support



Material	Steel
Weight	0.095kg
Qty/Box	80pcs

유격방지를 위해
GAP-08을 삽입하세요

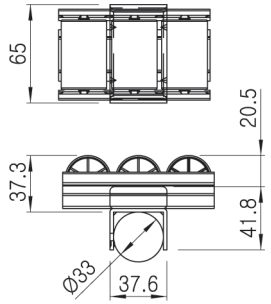

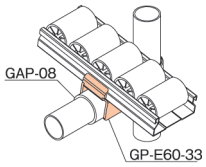

GP-EN60 Roller Track Union / Center Support

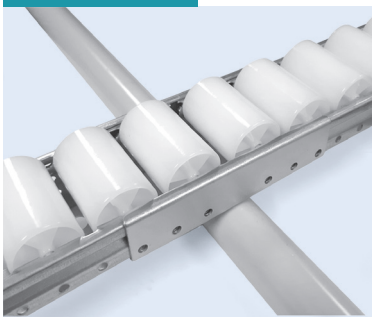

Material	Steel
Weight	0.158kg
Qty/Box	20pcs

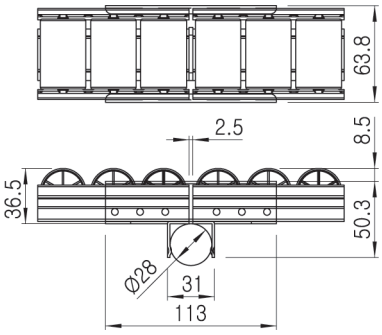

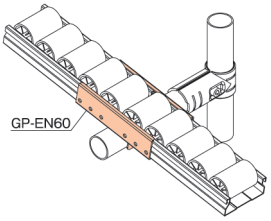

GP-EH60 Roller Mounting Bracket / Center Support



Material	Steel
Weight	0.175kg
Qty/Box	50pcs

40series 사용중 GP-60을 사용하고 싶을 때 GP-EH60을 사용하면 Roller 높이를 동일하게 사용할수 있다

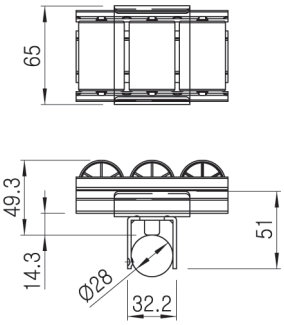

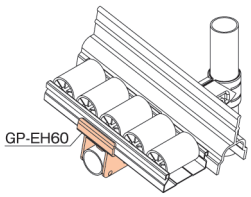

GP-FC60 Roller Mounting Bracket



Material	Steel
Weight	0.168kg
Qty/Box	50pcs

Screw를 사용하여 쉽게 설치 위치를 변경할 수 있음

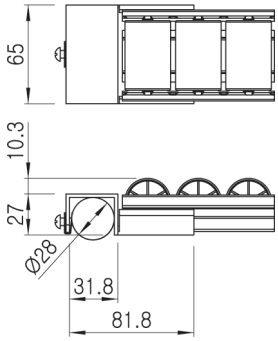

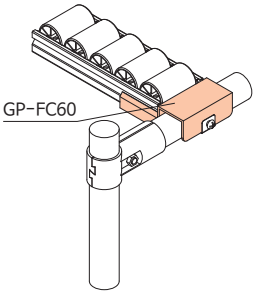

ROLLER MOUNTING BRACKETS

Surface Treatment-WZ
Unit : mm

GP-HN60 Roller Mounting Unoin



Material	Steel
Weight	0.254kg
Qty/Box	35pcs

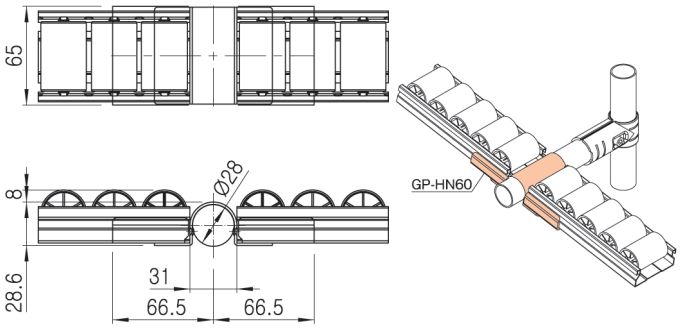

GP-L60 Roller Mounting Bracket

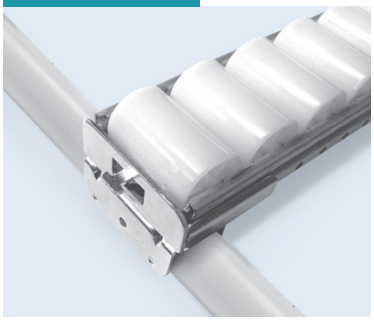

Material	Steel
Weight	0.187kg
Qty/Box	30pcs

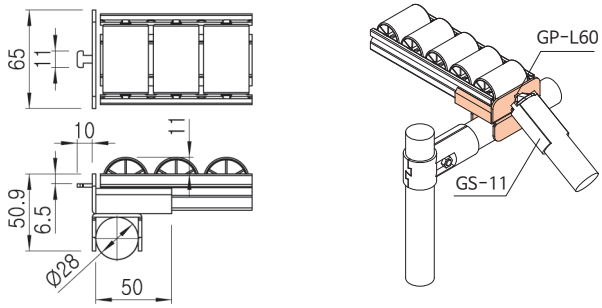

GP-L60W Roller Mounting Bracket

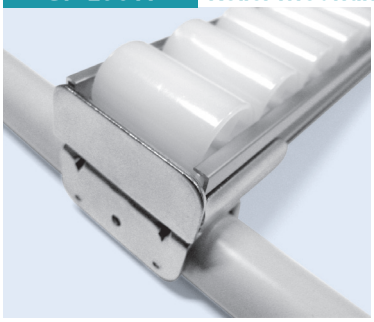

Material	Steel
Weight	0.187kg
Qty/Box	30pcs

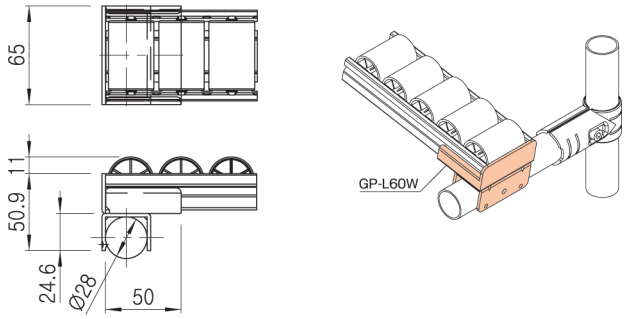

GP-L60W-33 Roller Mounting Bracket

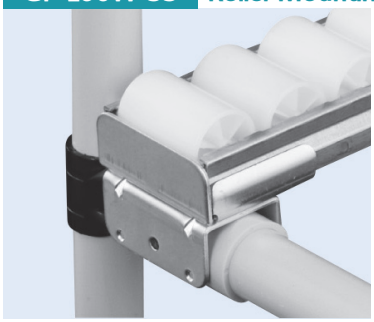

Material	Steel
Weight	0.187kg
Qty/Box	30pcs

유격 방지를 위해 GAP-08을 삽입하세요

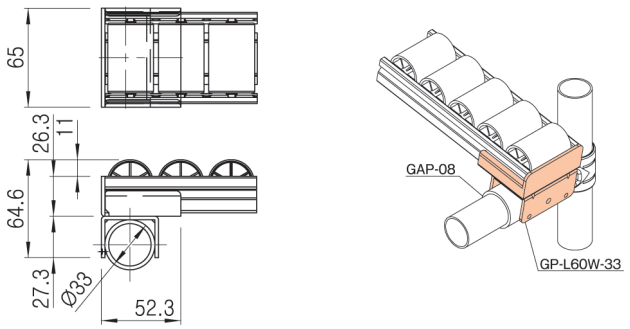

GP-L60WB Roller Mounting Bracket / Tap Stop



Material	Steel
Weight	0.220kg
Qty/Box	40pcs

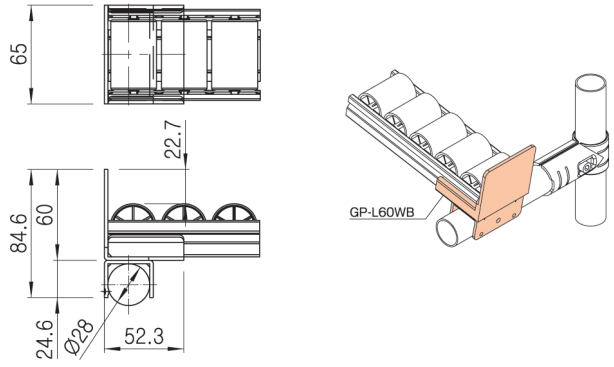

ROLLER MOUNTING BRACKETS

Surface Treatment-WZ
Unit : mm

GP-M60 Roller Mounting Bracket



Material	Steel
Weight	0.280kg
Qty/Box	30pcs

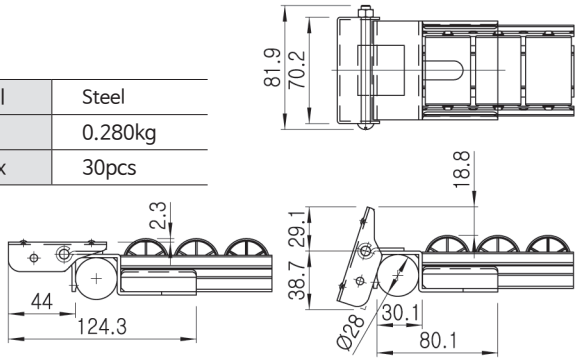

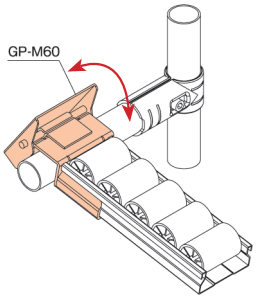

ROLLER MOUNTING BRACKETS

ROLLER MOUNTING BRACKET (85 Series)

Surface Treatment-WZ
Unit : mm

GP-A85 Roller Mounting Bracket



Material	Steel
Weight	0.205kg
Qty/Box	40pcs

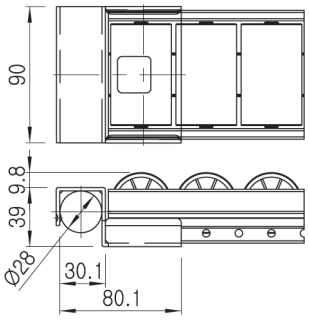

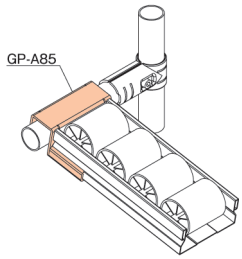

GP-A85-33 Roller Mounting Bracket

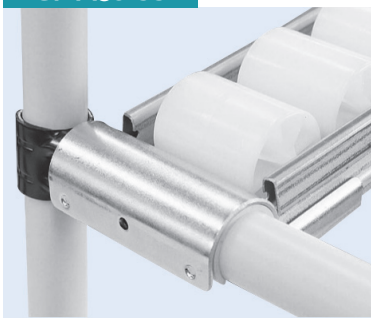

Material	Steel
Weight	0.205kg
Qty/Box	40pcs

유격방지를 위해
GAP-08을 삽입하세요

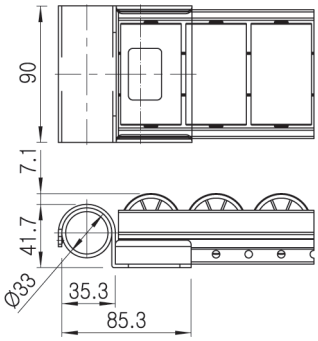

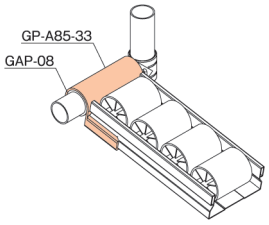

GP-AN85 Roller Mounting Bracket / Drop Stop



Material	Steel
Weight	0.253kg
Qty/Box	40pcs

Roller 높이와 Bracket 동일 높이임

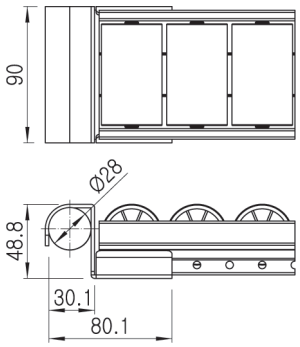

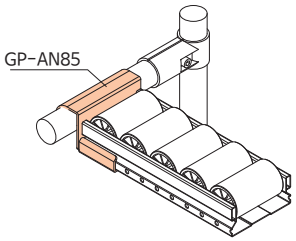

GP-B85 Roller Mounting Bracket / Tap Stop



Material	Steel
Weight	0.300kg
Qty/Box	30pcs

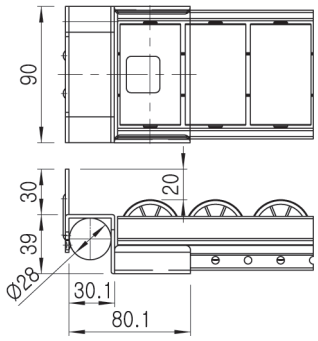

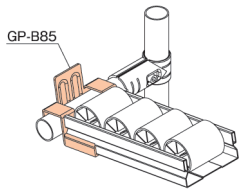

GP-B85-N Roller Mounting Bracket



Material	Steel
Weight	0.170kg
Qty/Box	40pcs

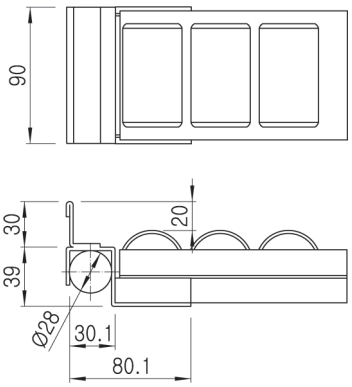

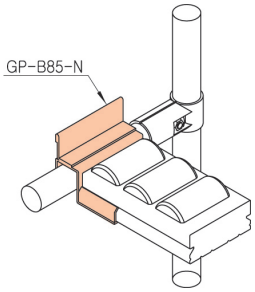

ROLLER MOUNTING BRACKETS

Surface Treatment-WZ
Unit : mm

GP-B85-33 Roller Mounting Bracket / Tap Stop



Material	Steel
Weight	0.300kg
Qty/Box	20pcs

유격방지를 위해
GAP-08을 삽입하세요

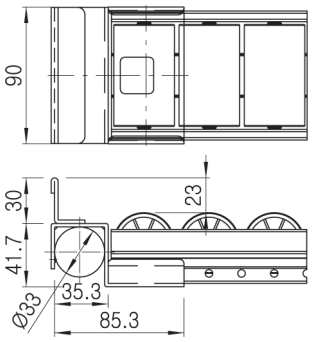

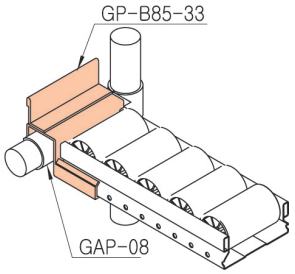

GP-B85-1 Roller Mounting Bracket / Tap Stop



Material	Steel
Weight	0.318kg
Qty/Box	20pcs

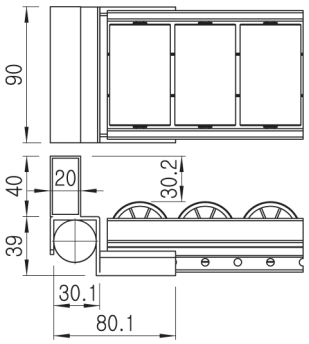

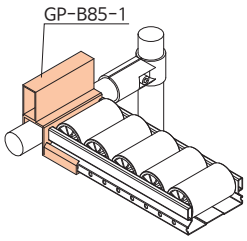

GP-B85-1-33 Roller Mounting Bracket / Tap Stop

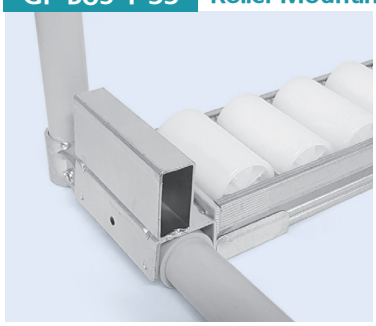

Material	Steel
Weight	0.318kg
Qty/Box	15pcs

유격방지를 위해
GAP-08을 삽입하세요

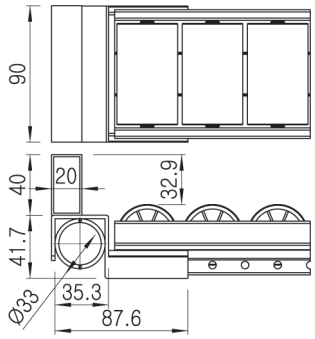

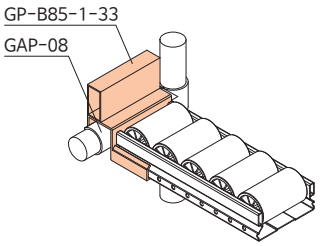

GP-B85-2 Roller Mounting Bracket / Tap Stop

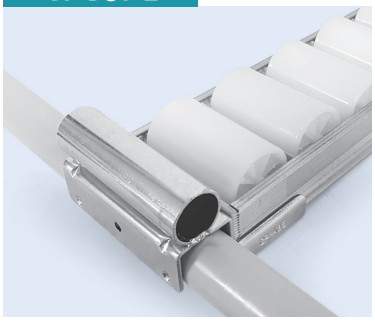

Material	Steel
Weight	0.300kg
Qty/Box	20pcs

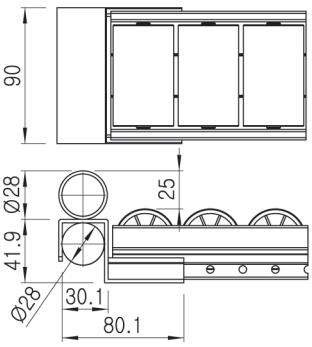

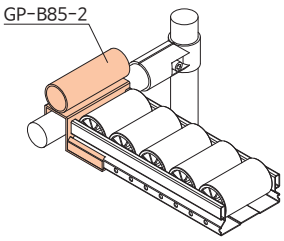

GP-C85 Roller Track Union



Material	Steel
Weight	0.140kg
Qty/Box	70pcs

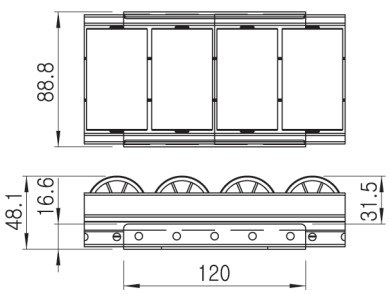

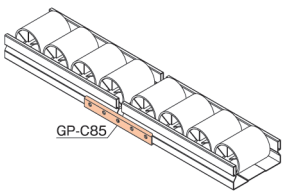

ROLLER MOUNTING BRACKETS

Surface Treatment-WZ
Unit : mm

GP-C85-1 Roller Track Union / Center Support



Material	Steel
Weight	0.243kg
Qty/Box	20pcs

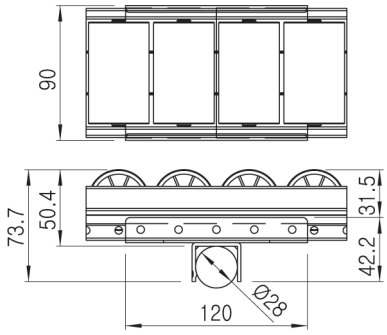

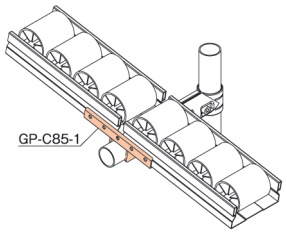

GP-D85 Roller Mounting Bracket / Drop Stop



Material	Steel
Weight	0.235kg
Qty/Box	30pcs

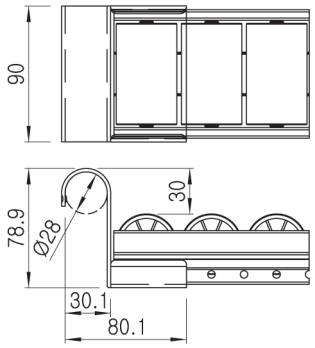

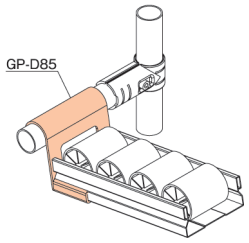

GP-E85 Roller Mounting Bracket / Center Support



Material	Steel
Weight	0.124kg
Qty/Box	80pcs

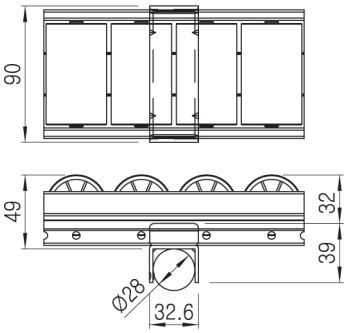

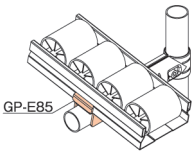

GP-E85-33 Roller Mounting Bracket / Center Support

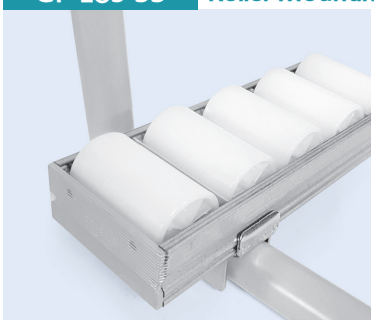

Material	Steel
Weight	0.124kg
Qty/Box	60pcs

유격방지를 위해
GAP-08을 삽입하세요

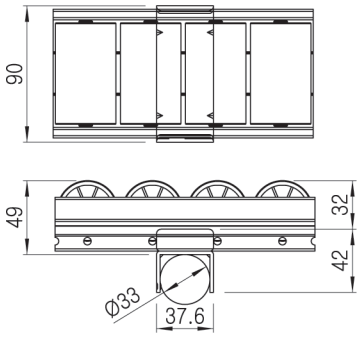

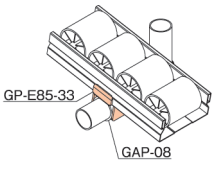

GP-EN85 Roller Track Union / Center Support

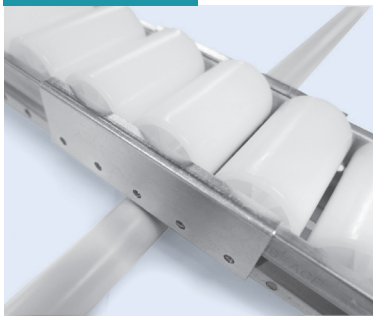

Material	Steel
Weight	0.414kg
Qty/Box	12pcs

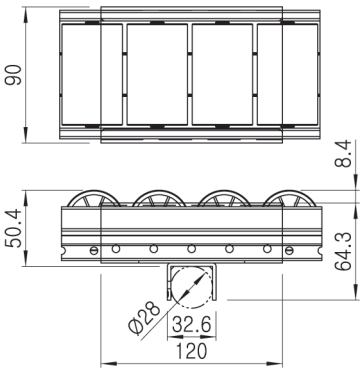

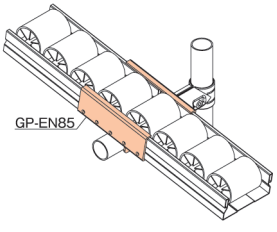

ROLLER MOUNTING BRACKETS

Surface Treatment-WZ
Unit : mm

GP-L85W Roller Mounting Bracket



Material	Steel
Weight	0.264kg
Qty/Box	24pcs

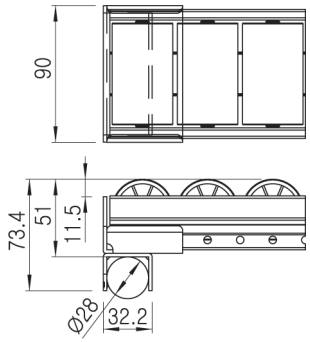

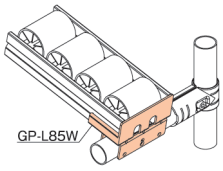

GP-L85W-33 Roller Mounting Bracket

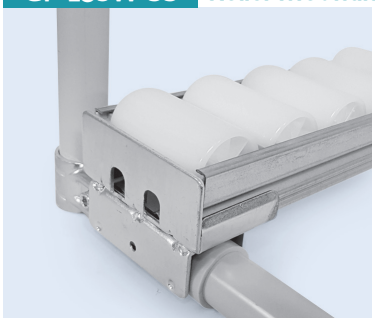

Material	Steel
Weight	0.265kg
Qty/Box	24ps

유격방지를 위해
GAP-08을 삽입하세요

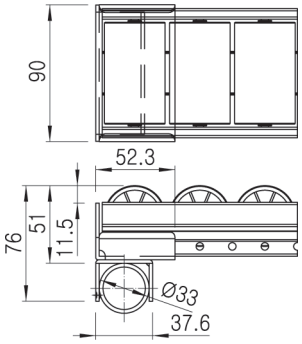

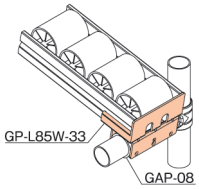

GP-M85 Roller Mounting Bracket

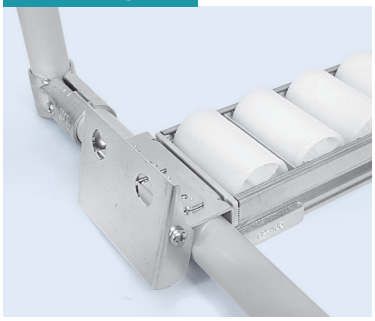

Material	Steel
Weight	0.410kg
Qty/Box	20pcs

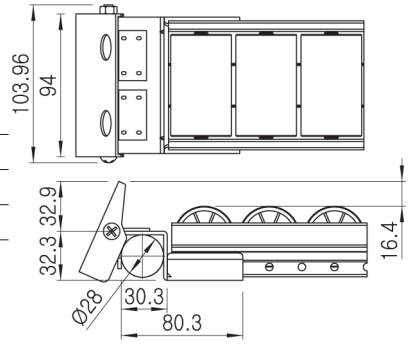

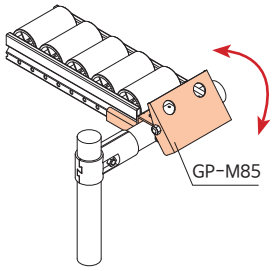

GP-M85-33 Roller Mounting Bracket

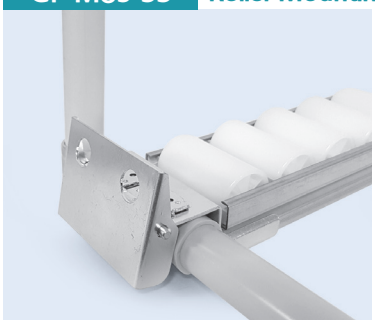

Material	Steel
Weight	0.442kg
Qty/Box	20pcs

유격방지를 위해
GAP-08을 삽입하세요

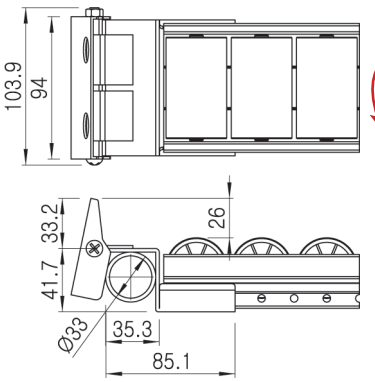

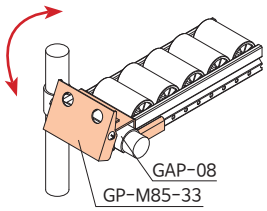

SLIDE PIPE MOUNTING BRACKETS

Unit : mm

* Surface Treatment - WZ

GS-AN Slide Pipe Mount



Material	Steel
Weight	0.106kg
Q'ty/Box	100pcs

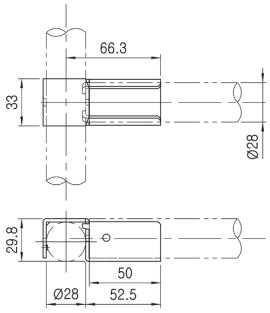

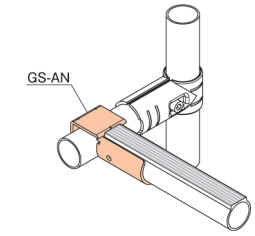

GS-A-33 Slide Pipe Mount



Material	Steel
Weight	0.106kg
Q'ty/Box	80pcs

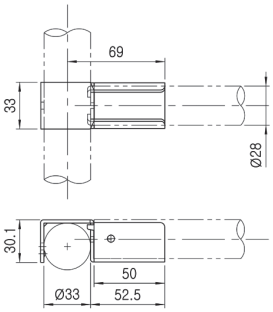

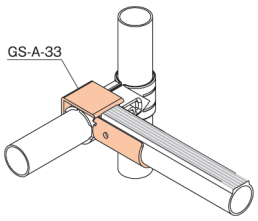

GS-BN Slide Pipe Mount / Tap Stop

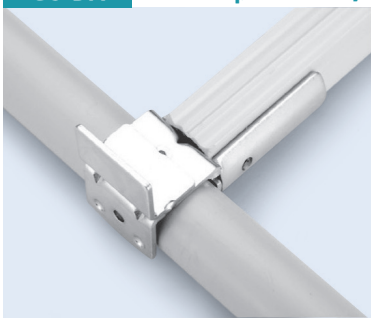

Material	Steel
Weight	0.130kg
Q'ty/Box	70pcs

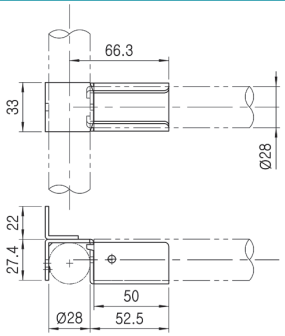

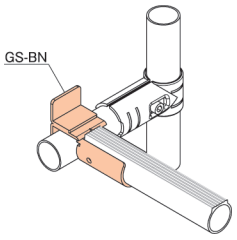

GS-B-33 Slide Pipe Mount / Tap Stop

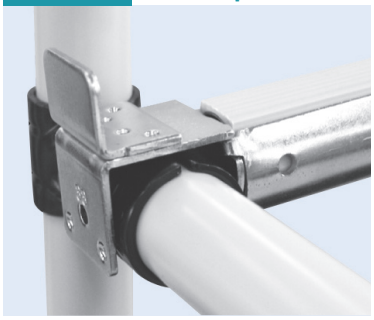

Material	Steel
Weight	0.130kg
Q'ty/Box	70pcs

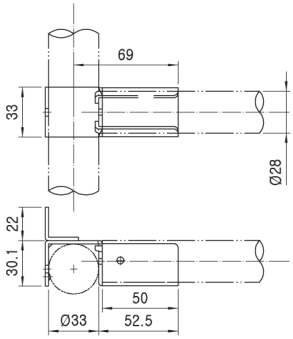

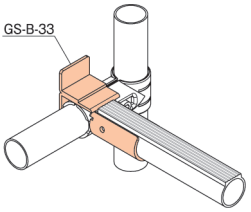

GS-B-1 Slide Pipe Mount / Tap Stop

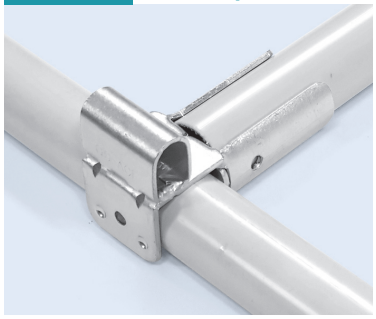

Material	Steel
Weight	0.116kg
Q'ty/Box	70pcs

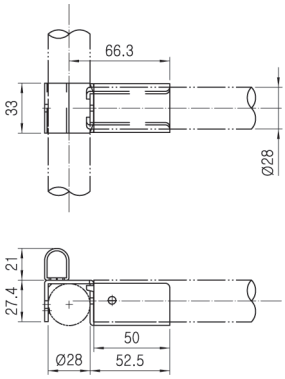

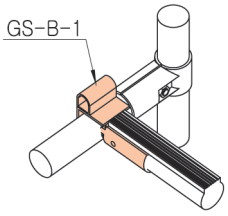

SLIDE PIPE MOUNTING BRACKETS

* Surface Treatment - WZ

Unit : mm

GS-B33-1 Slide Pipe Mount / Tap Stop



Material	Steel
Weight	0.116kg
Q'ty/Box	50pcs

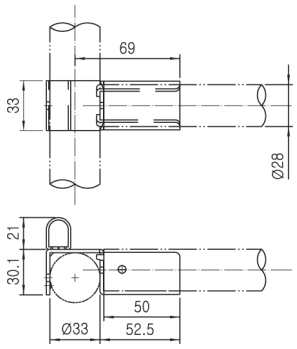

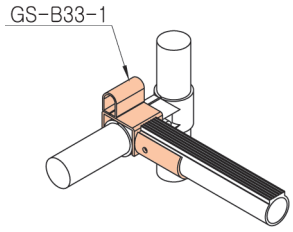

GS-C Slide Pipe Mount Guide Bracket

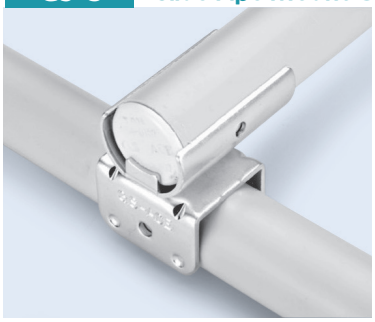

Material	Steel
Weight	0.085kg
Q'ty/Box	80pcs

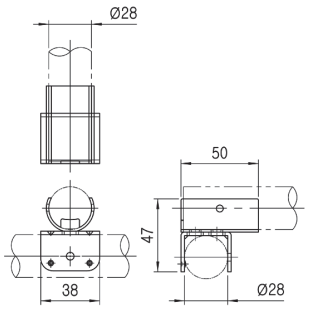

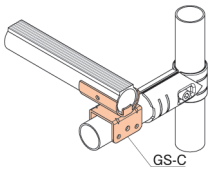

GS-D Slide Pipe Mount / Drop Stop



Material	Steel
Weight	0.116kg
Q'ty/Box	80pcs

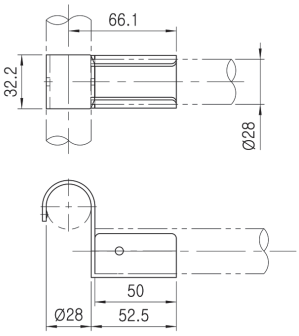

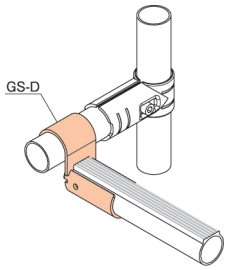

GS-D-33 Slide Pipe Mount / Drop Stop



Material	Steel
Weight	0.160kg
Q'ty/Box	80pcs

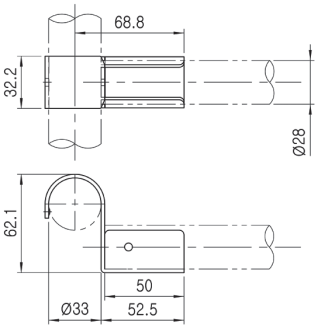

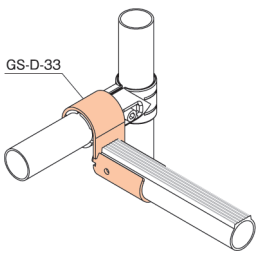

GS-E Slide Pipe Mount Guide Bracket



Material	Steel
Weight	0.160kg
Q'ty/Box	30pcs

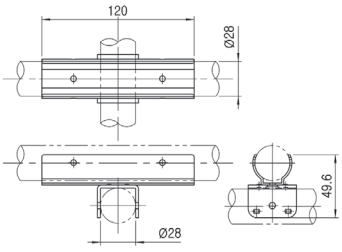

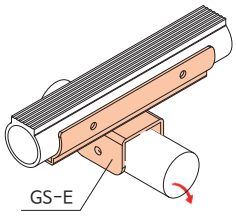

SLIDE PIPE MOUNTING BRACKETS

* Surface Treatment - WZ

Unit : mm

GS-F Box Guide Mount Bracket



Material	Steel
Weight	0.150kg
Q'ty/Box	36pcs

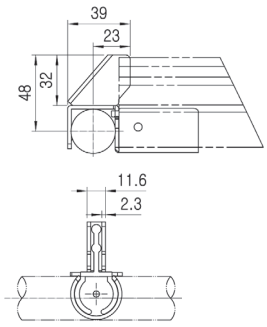

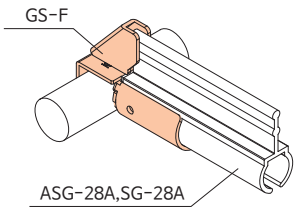

GS-F40 Box Guide Mount Bracket



Material	Steel
Weight	0.180kg
Q'ty/Box	36pcs

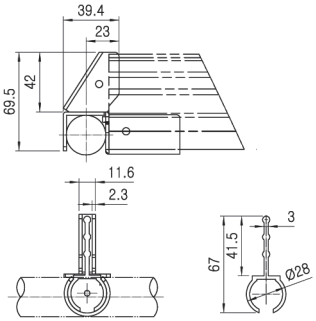

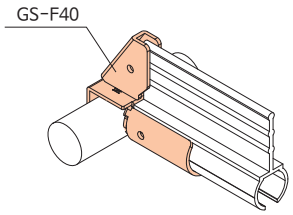

NEW

GS-G1 Box Guide Mount Bracket



Material	Steel
Weight	0.053kg
Q'ty/Box	100 pcs

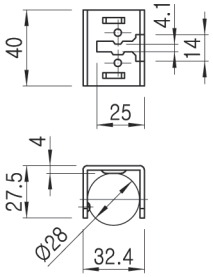

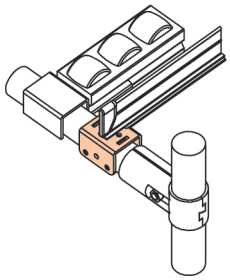

NEW

GS-G2 Box Guide Mount Bracket



Material	Steel
Weight	0.083kg
Q'ty/Box	70pcs

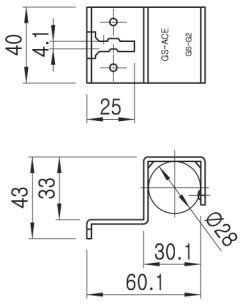

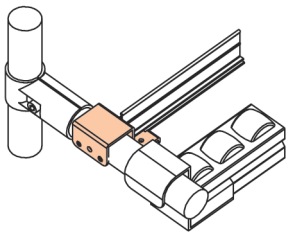

SLIDE PIPE MOUNTING BRACKETS

Unit : mm

GS-HN Slide Pipe Mount



Material	Steel
Weight	0.177kg
Q'ty/Box	40pcs

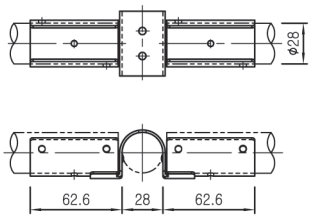

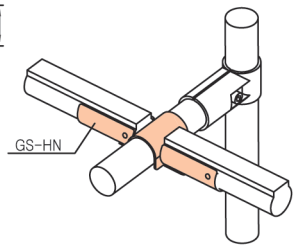

GS-HP Slide Pipe Mount



Material	Steel
Weight	0.155kg
Q'ty/Box	50pcs

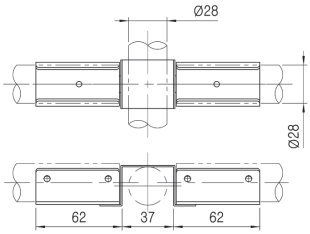

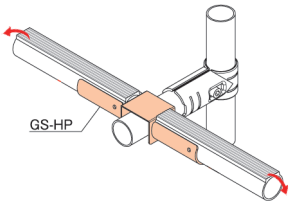

GS-11 Adjustable Slide Pipe Union



Material	Steel
Weight	0.073kg
Q'ty/Box	150pcs

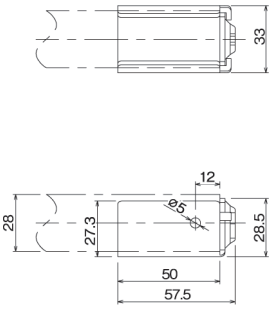

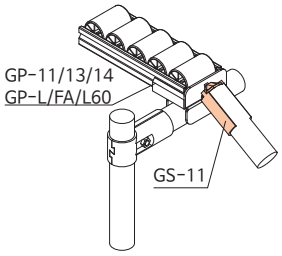

BOX GUIDE

Unit : mm

SG-28A Box Guide



Material	PVC
Length	3,000mm
Weight	0.420kg/m

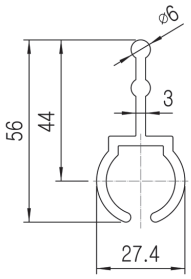

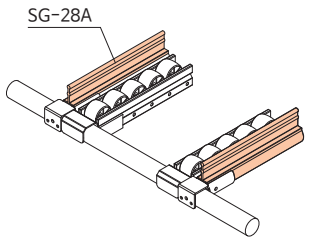

SG-2860A Box Guide



Material	PVC
Length	3,000mm
Weight	0.570kg/m

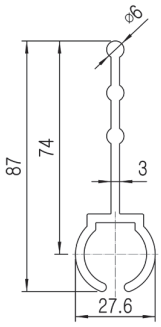

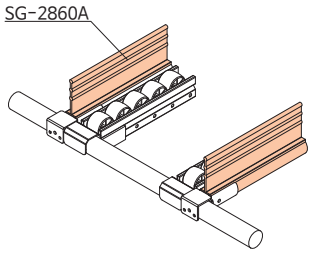

RG-35B Box Guide



Material	PVC
Length	3,000mm
Weight	0.860kg/m

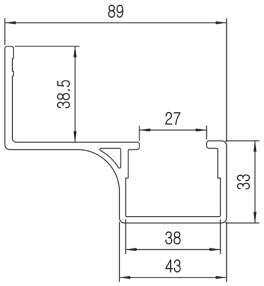

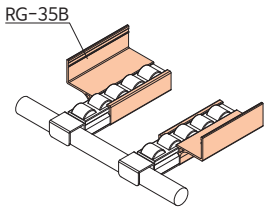

RG-40A Box Guide



Material	PVC
Length	3,000mm
Weight	0.500kg/m

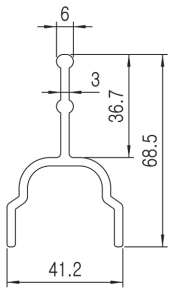

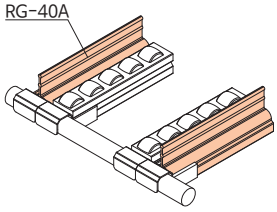

RG-40B Box Guide



Material	PVC
Length	3,000mm
Weight	0.970kg/m

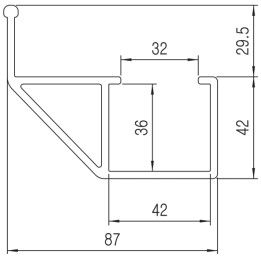

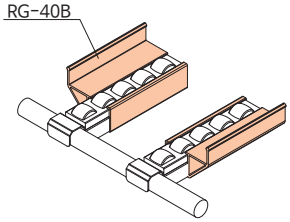

BOX GUIDE

Unit : mm

RG-40B40 Box Guide



Material	PVC
Length	3,000mm
Weight	1.400kg/m

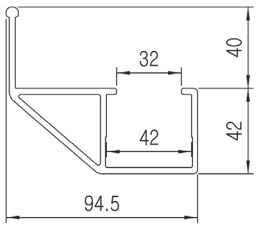

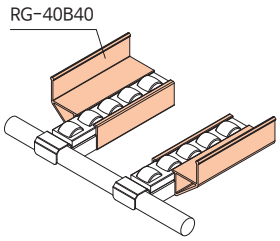

RG-40C Box Guide



Material	PVC
Length	3,000mm
Weight	0.700kg/m

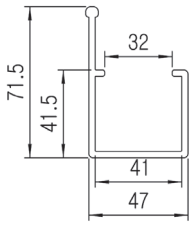

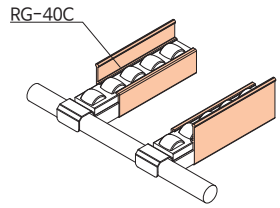

RG-40D Box Guide



Material	PVC
Length	3,000mm
Weight	570kg/m

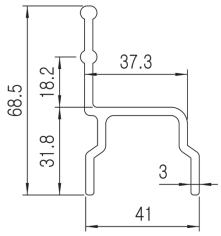

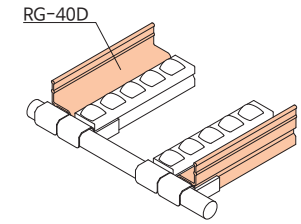

RG-40E Box Guide



Material	PVC
Length	3,000mm
Weight	0.860kg/m

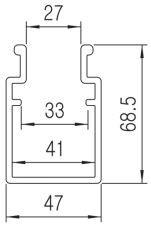

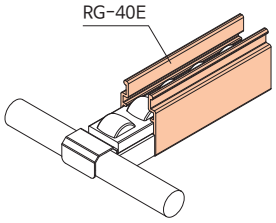

SG-01 Sheet Guide

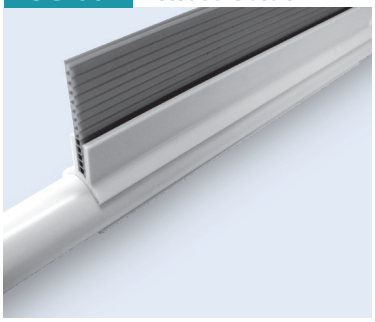

Material	PVC
Length	3,000mm
Weight	0.450kg/m

두께 5mm의 보드판넬을 사용하세요

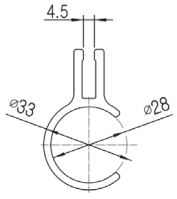

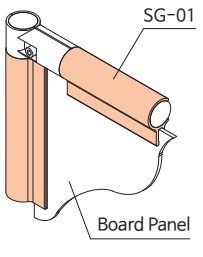

BOX GUIDE

Unit : mm

SG-02 Sheet Guide

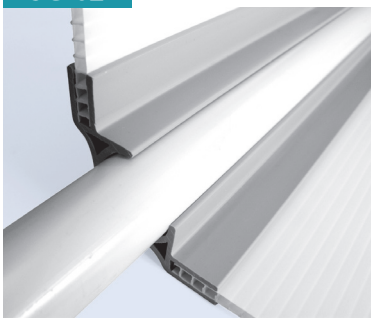

Material	PVC
Length	3,000mm
Weight	0.740kg/m

두께 5mm의 보드판넬을 사용하세요

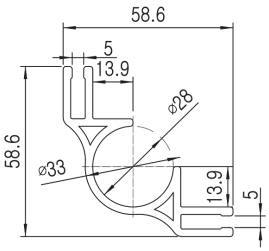

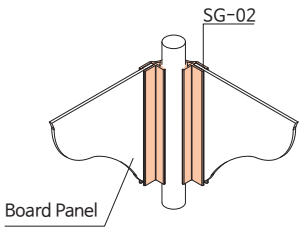

SG-03 Sheet Guide



Material	PVC
Length	3,000mm
Weight	0.490kg/m

두께 5mm의 보드판넬을 사용하세요

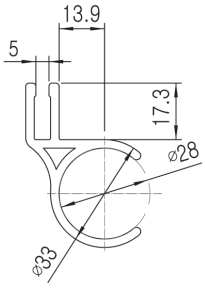

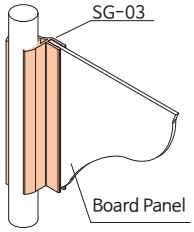

CD-28C Cable Duct

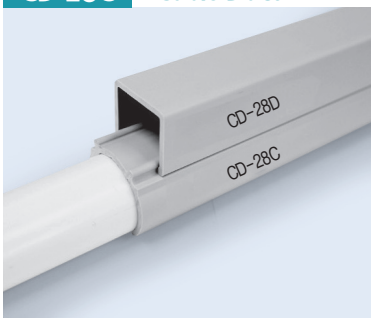

Material	PVC
Length	3,000mm
Weight	0.260kg/m

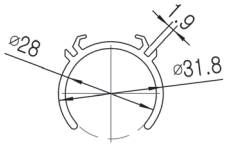

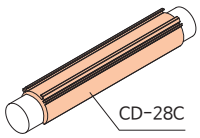

CD-28D Cable Duct



Material	PVC
Length	3,000mm
Weight	0.220kg/m

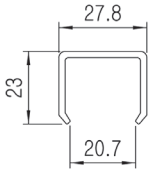

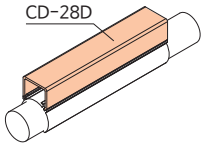

DP-A Dust Plate

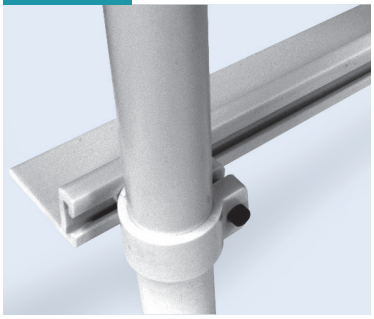

Material	PVC
Length	3,000mm
Weight	0.360kg/m

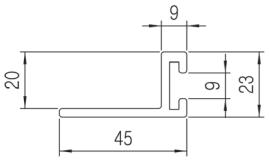

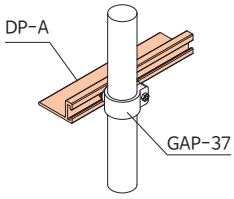

BOX GUIDE

Unit : mm

AHRG-35B Box Guide-ESD (고하중용)



Material	Aluminum
Length	4,000mm
Weight	1.08kg/m

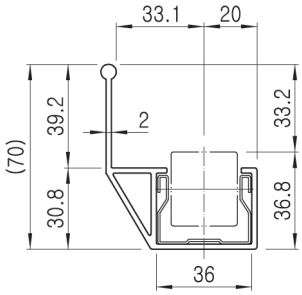

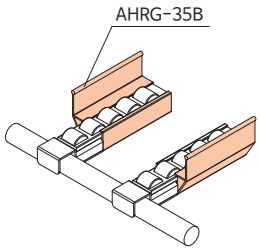

AHRG-40B Box Guide-ESD (고하중용)



Material	Aluminum
Length	4,000mm
Weight	1.85kg/m

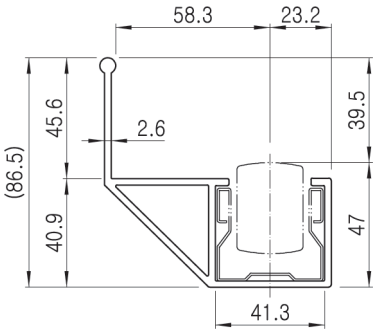

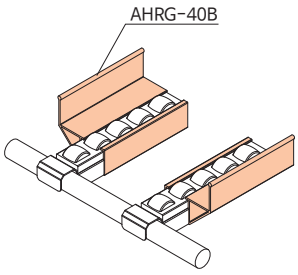

AHRG-60B Box Guide-ESD (고하중용)



Material	Aluminum
Length	4,000mm
Weight	1.18kg/m

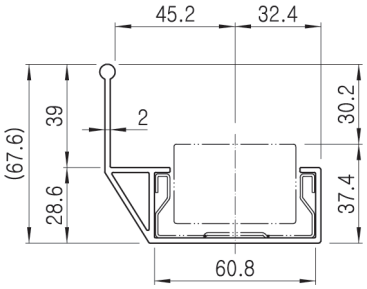

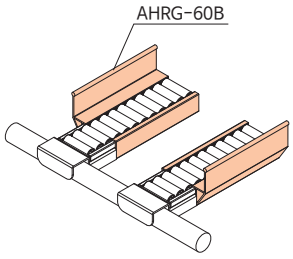

ARG-35B Box Guide-ESD



Material	Aluminum
Length	4,000mm
Weight	0.79kg/m

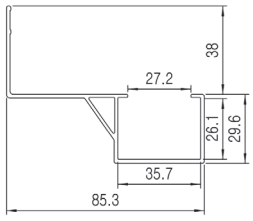

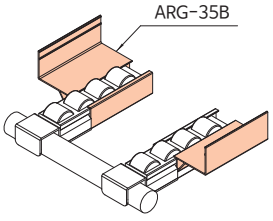

ARG-35BN Box Guide-ESD



Material	Aluminum
Length	4,000mm
Weight	0.81kg/m

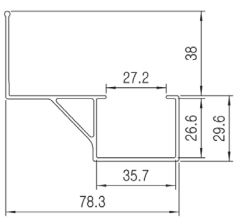

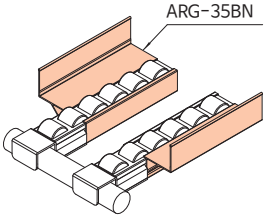

BOX GUIDE

Unit : mm

ARG-35C Box Guide-ESD



Material	Aluminum
Length	4,000mm
Weight	0.52kg/m

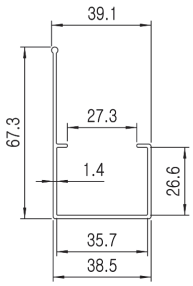

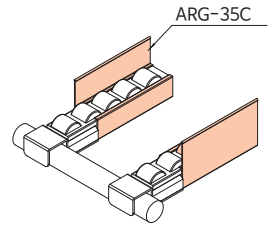

ARG-40A Box Guide-ESD



Material	Aluminum
Length	4,000mm
Weight	0.53kg/m

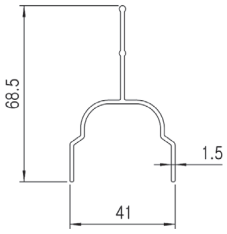

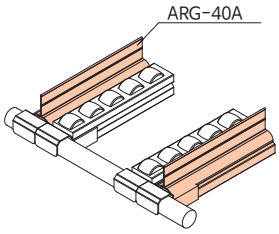

ARG-4030BL Box Guide-ESD

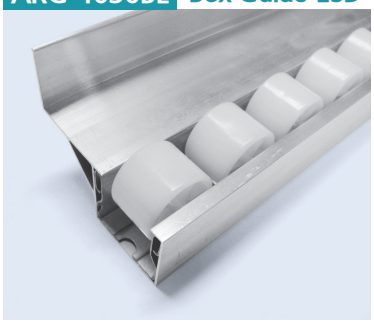

Material	Aluminum
Length	4,000mm
Weight	0.87kg/m

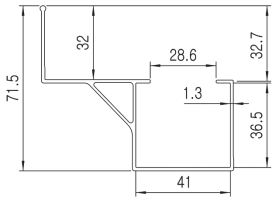

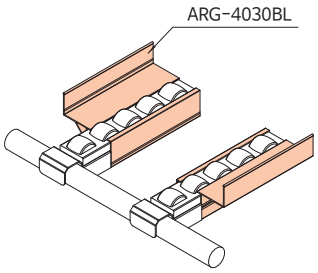

ARG-4032AN Box Guide-ESD



Material	Aluminum
Length	4,000mm
Weight	0.67kg/m

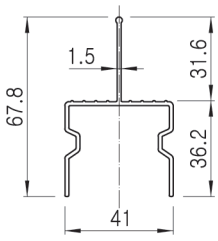

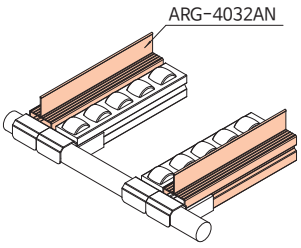

ARG-4032BN Box Guide-ESD



Material	Aluminum
Length	4,000mm
Weight	0.63kg/m

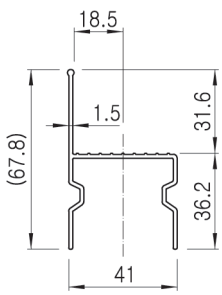

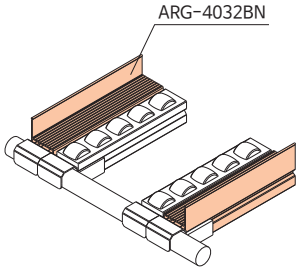

BOX GUIDE

Unit : mm

ARG-4035BS Box Guide-ESD (GP-4035BS 전용)



Material	Aluminum
Length	4,000mm
Weight	0.82kg/m

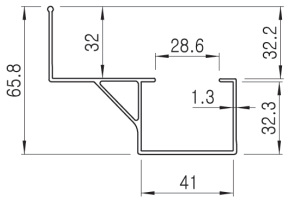

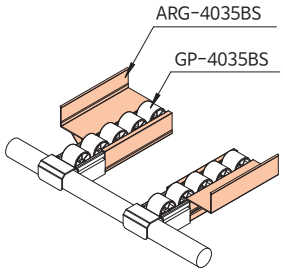

ARG-4045B Box Guide-ESD



Material	Aluminum
Length	4,000mm
Weight	0.91kg/m

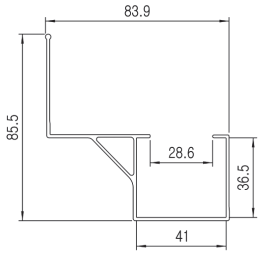

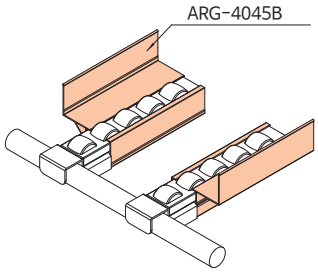

ARG-40C Box Guide-ESD



Material	Aluminum
Length	4,000mm
Weight	0.62kg/m

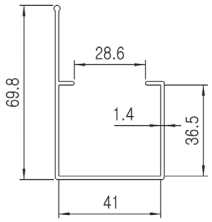

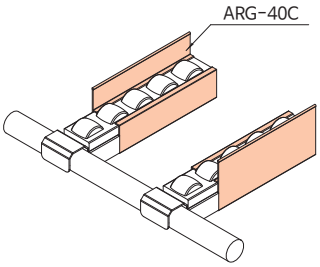

ARG-40D Box Guide-ESD



Material	Aluminum
Length	4,000mm
Weight	0.52kg/m

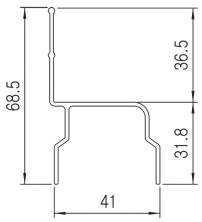

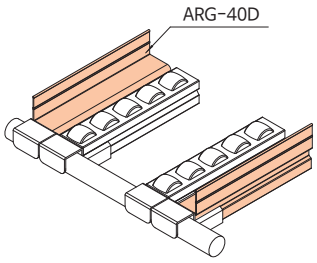

ARG-40F Box Guide-ESD



Material	Aluminum
Length	4,000mm
Weight	1.11kg/m

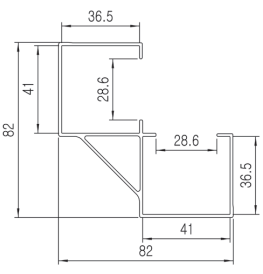

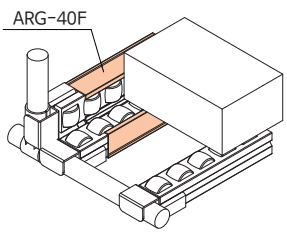

BOX GUIDE

Unit : mm

ARG-60C Box Guide- ESD



Material	Aluminum
Length	4,000mm
Weight	0.59kg/m

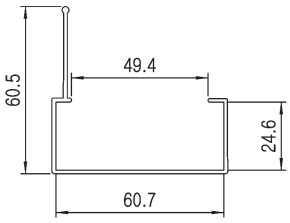

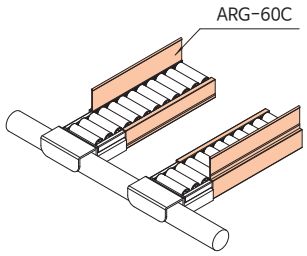

ASG-28A Box Guide - ESD



Material	Aluminum
Length	4,000mm
Weight	0.380kg/m

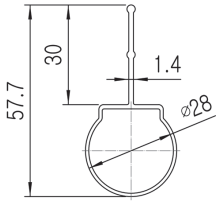

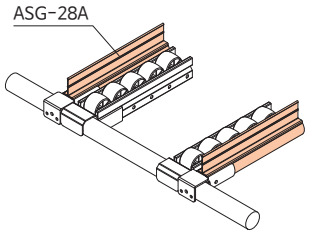

ASG-28B Box Guide-ESD (고하중용)



Material	Aluminum
Length	4,000mm
Weight	0.82kg/m

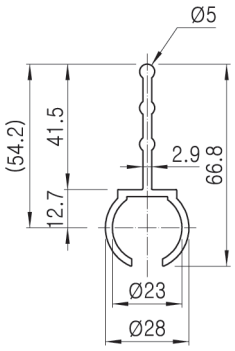

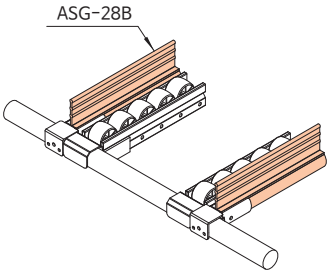

ASG-28C Box Guide-ESD (고하중용)



Material	Aluminum
Length	4,000mm
Weight	0.71kg/m

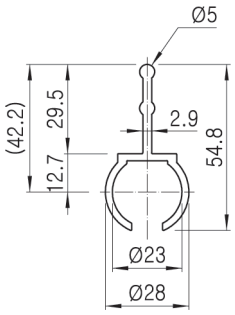

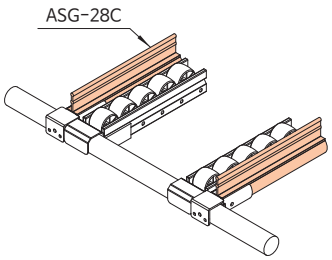

NEW ASG-2830A Box Guide-ESD

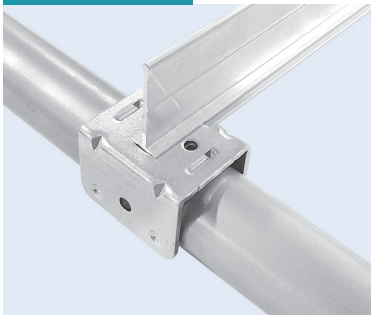

Material	Aluminum
Weight	4,000mm
Q'ty/Box	0.20kg/m

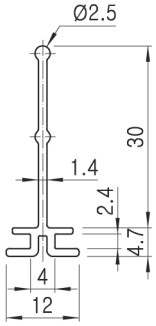

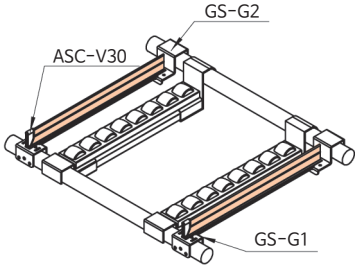

BOX GUIDE CAP

Unit : mm

ASC-V30 Vertical Safety Cap



Material	ABS
Weight	0.001kg
Q'ty/Box	6,000 EA

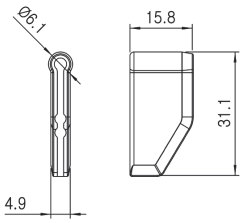

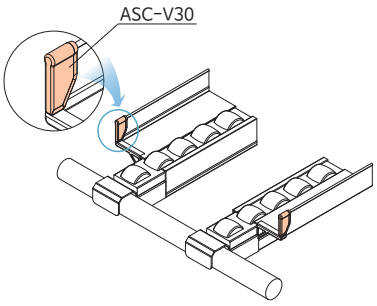

ASC-V45 Vertical Safety Cap



Material	ABS
Weight	0.002kg
Q'ty/Box	4,000 EA

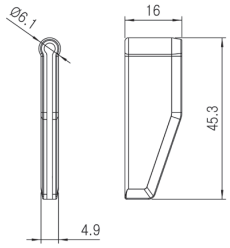

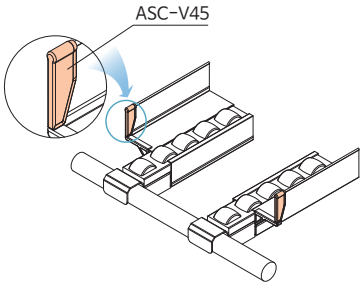

ASC-H42R Horizontal Safety Cap



Material	ABS
Weight	0.002kg
Q'ty/Box	4,000 EA

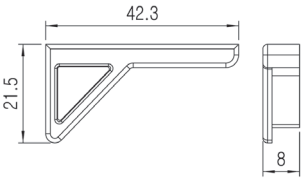

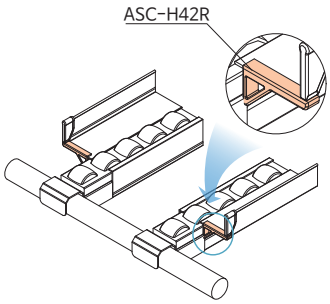

ASC-H42L Horizontal Safety Cap



Material	ABS
Weight	0.002kg
Length	4,000 EA

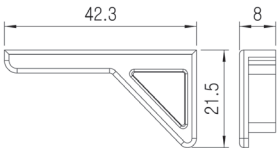

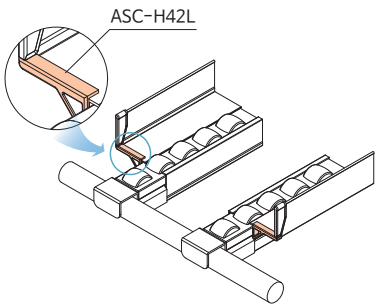

BOX STOPPER

Unit : mm

EWS-( ) WORK STOPPER

STANDARD TYPE (Material-STS)

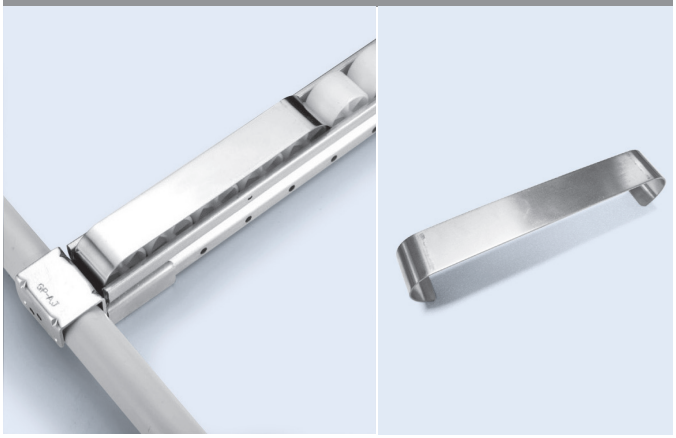

Part No.	Material	Roller Track	Roller	Weight	Q'ty/Box
EWS-A	STS	GP4036A/B	5	0.056kg	240pcs
EWS-B		GP4050C	4	0.041kg	300pcs
EWS-D		GP4050D	4	0.061kg	160pcs
EWS-E		GP3533B	5	0.036kg	320pcs
EWS-F		GP6033B	5	0.085kg	170pcs
EWS-F2		GP6033B	2	0.046kg	110pcs
EWS-J		GP6016S	10	0.078kg	200pcs
EWS-J2		GP6016S	5	0.050kg	250pcs
EWS-K		GP8543B	4	0.140kg	90pcs

SPECIAL TYPE (Material-STS)

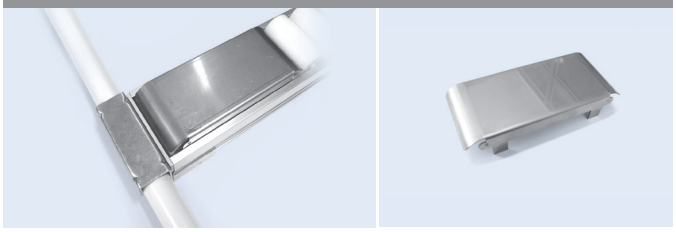

Part No.	Material	Roller Track	Roller	Weight	Q'ty/Box
EWS-AN	STS	GP4036A/B	5	0.086kg	250pcs
EWS-GN2		GP4036A/B	2	0.019kg	200pcs
EWS-MN		GPR8545B/HA	4	0.155kg	30pcs
EWS-PN		GPR2528A	4	0.023kg	410pcs

RECYCLE GI BODY (Meterial-STS)

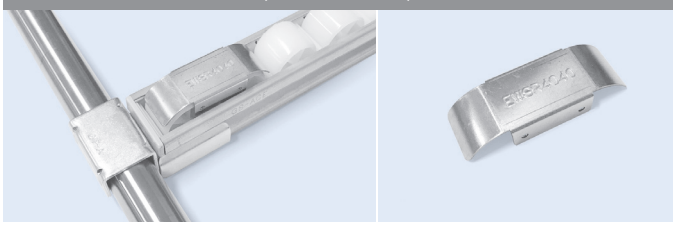

Part No.	Material	Roller Track	Roller	Weight	Q'ty/Box
EWSR4040	STS	GPR4040A/B	2	0.016kg	200pcs
EWSR6016		GPR6016S	4	0.018kg	200pcs
EWSR6033		GPR6033B/HA	2	0.021kg	200pcs
EWSR8523		GPR8523S	4	0.046kg	200pcs
EWSR8545		GPR8545B/HA	2	0.059kg	72pcs

상자의 흐름을 일시적으로 멈출 경우

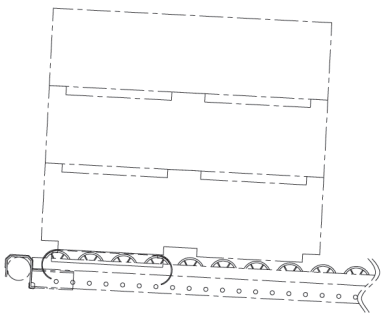

빠른 속도로 흐르는 상자를 멈추거나 완화시키는 경우

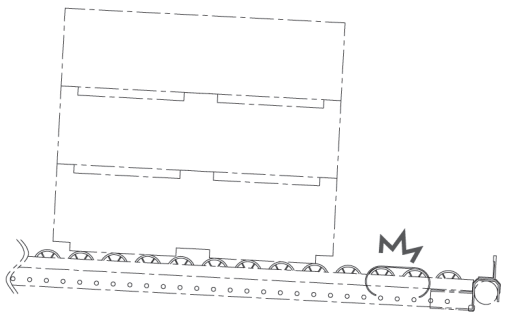

BOX STOPPER

Unit : mm

BS-01 Box Stopper

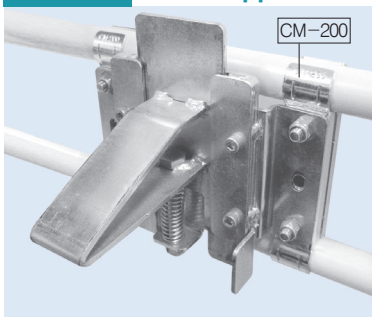

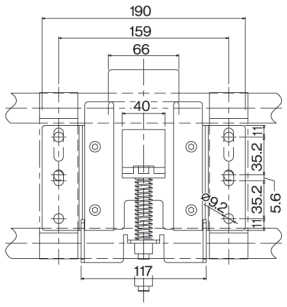

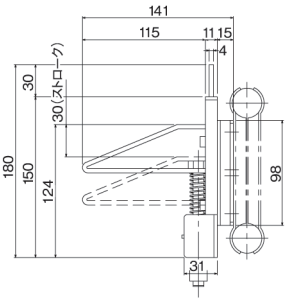

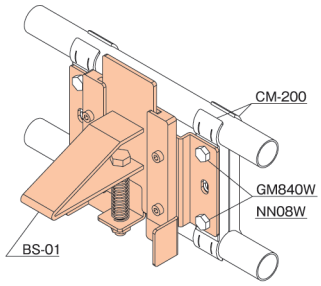

Material	Steel
Weight	1.78kg
Q'ty/Box	8pcs

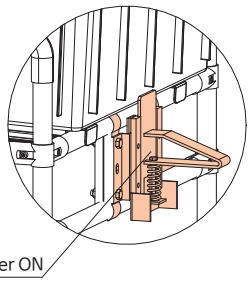

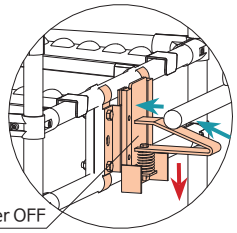

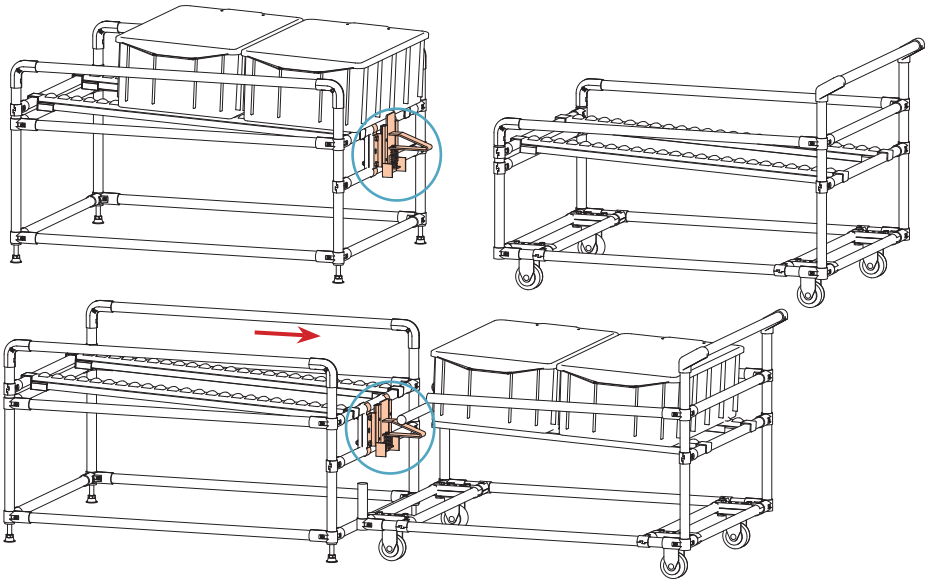

BS-15 Back Stopper Bracket

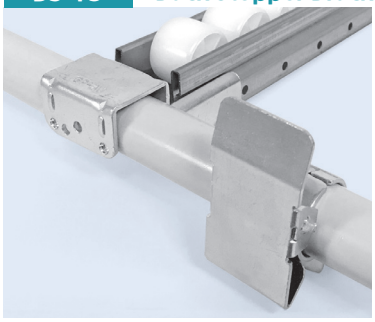

Material	Steel
Weight	0.105kg
Q'ty/Box	60 pcs

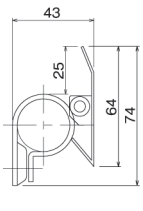

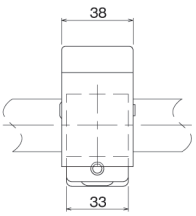

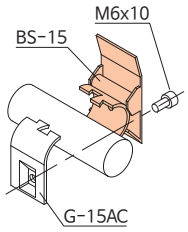

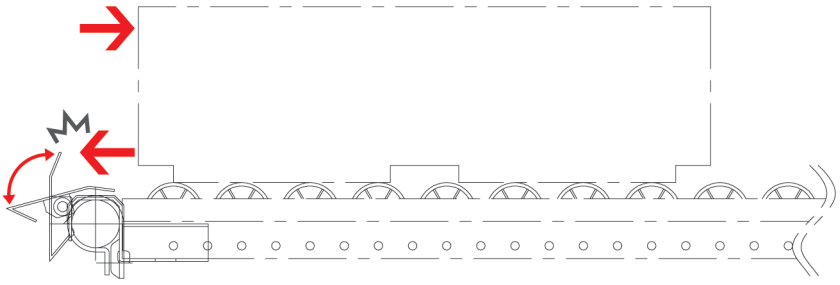

BOX STOPPER

* Surface Treatment - WZ

Unit : mm

MCY-A301 One Touch Stopper -Right

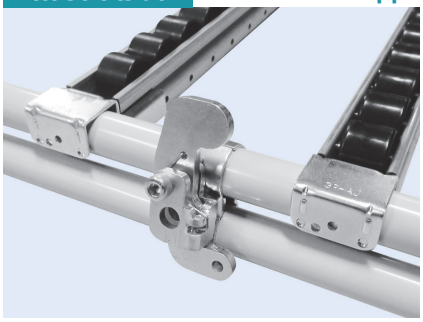

Material	Steel
Weight	0.270kg
Q'ty/Box	36pcs

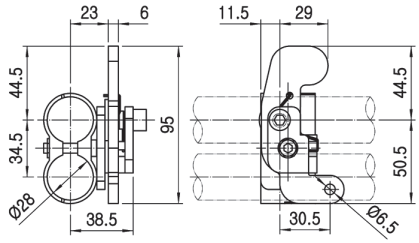

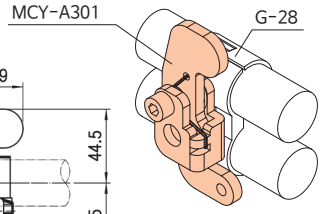

Single Mount

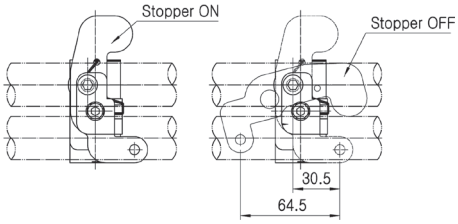

Double Mount

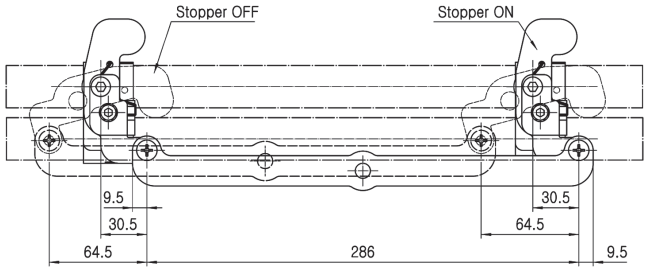

MCY-E301 One Touch Stopper -Left

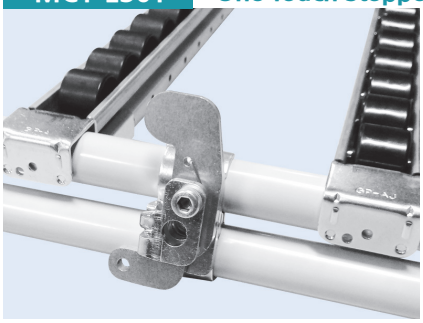

Material	Steel
Weight	0.270kg
Q'ty/Box	36pcs

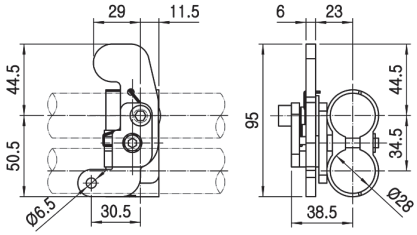

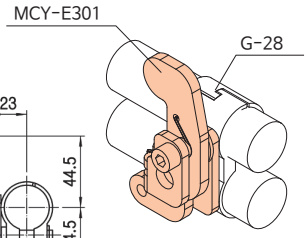

Single Mount

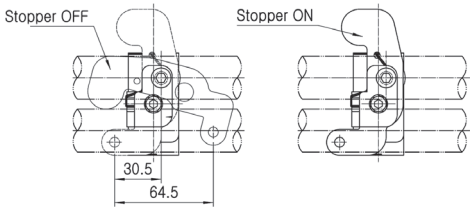

Double Mount

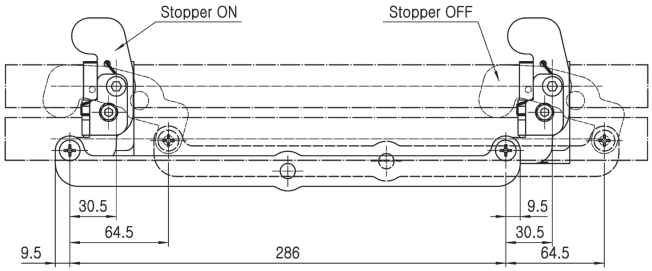

Explode View

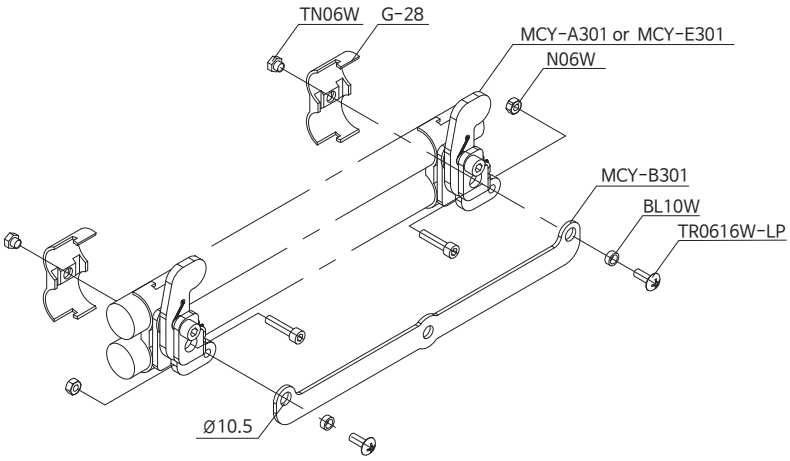

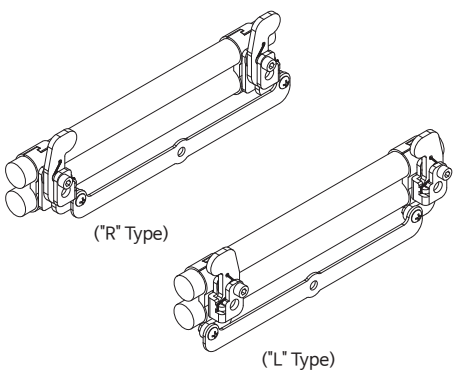

BOX STOPPER

* Surface Treatment - WZ

Unit : mm

MCA-305A Back Stopper Bracket



Material	Steel
Weight	0.213kg
Q'ty/Box	30pcs

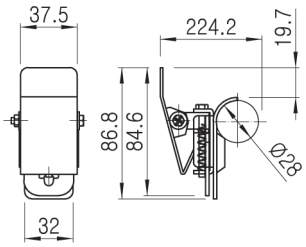

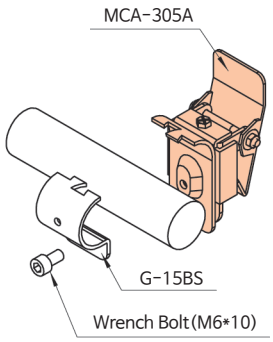

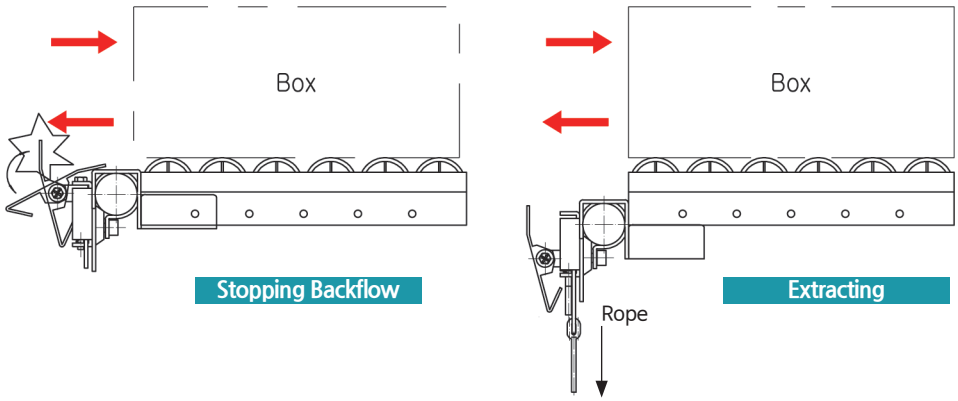

NEW

MCA-308A Manual Box Stopper

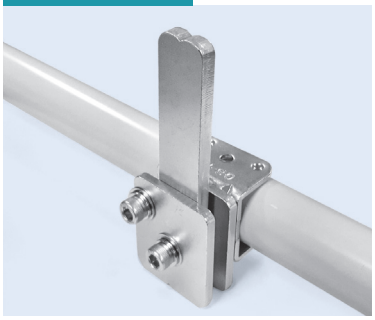

Material	Steel
Weight	0.280kg
Q'ty/Box	40pcs

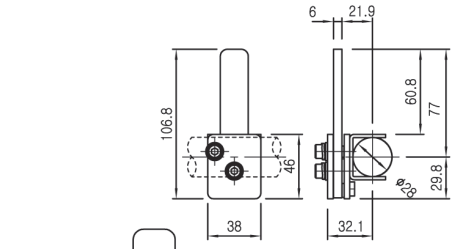

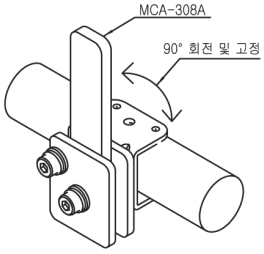

NEW

MCA-308B Manual Box Stopper

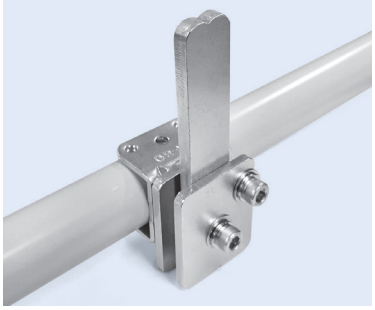

Material	Steel
Weight	0.280kg
Q'ty/Box	40pcs

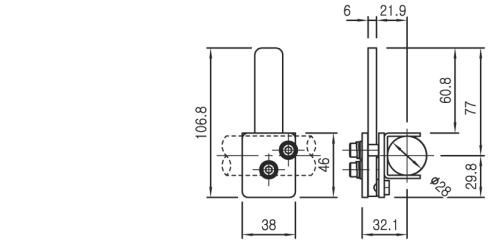

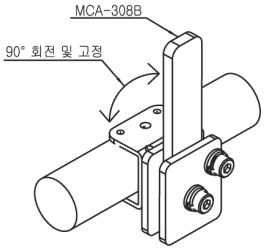

BOX STOPPER

* Surface Treatment - WZ

Unit : mm

QS-28 Quick Stopper



Material	Steel
Weight	0.370kg
Q'ty/Box	18pcs

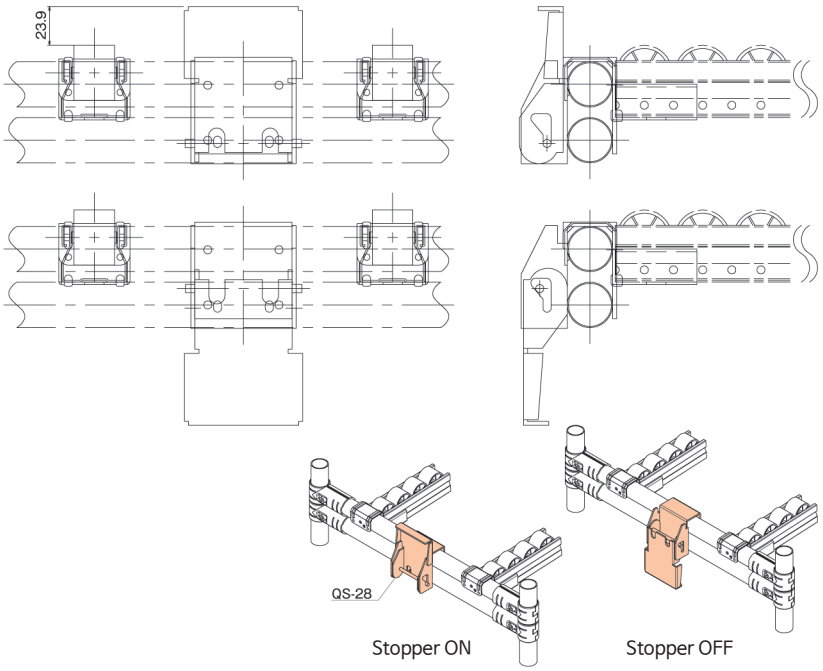

금성에이스산업주식회사
G.S.ACE INDUSTRY CO., LTD.

CASTERS

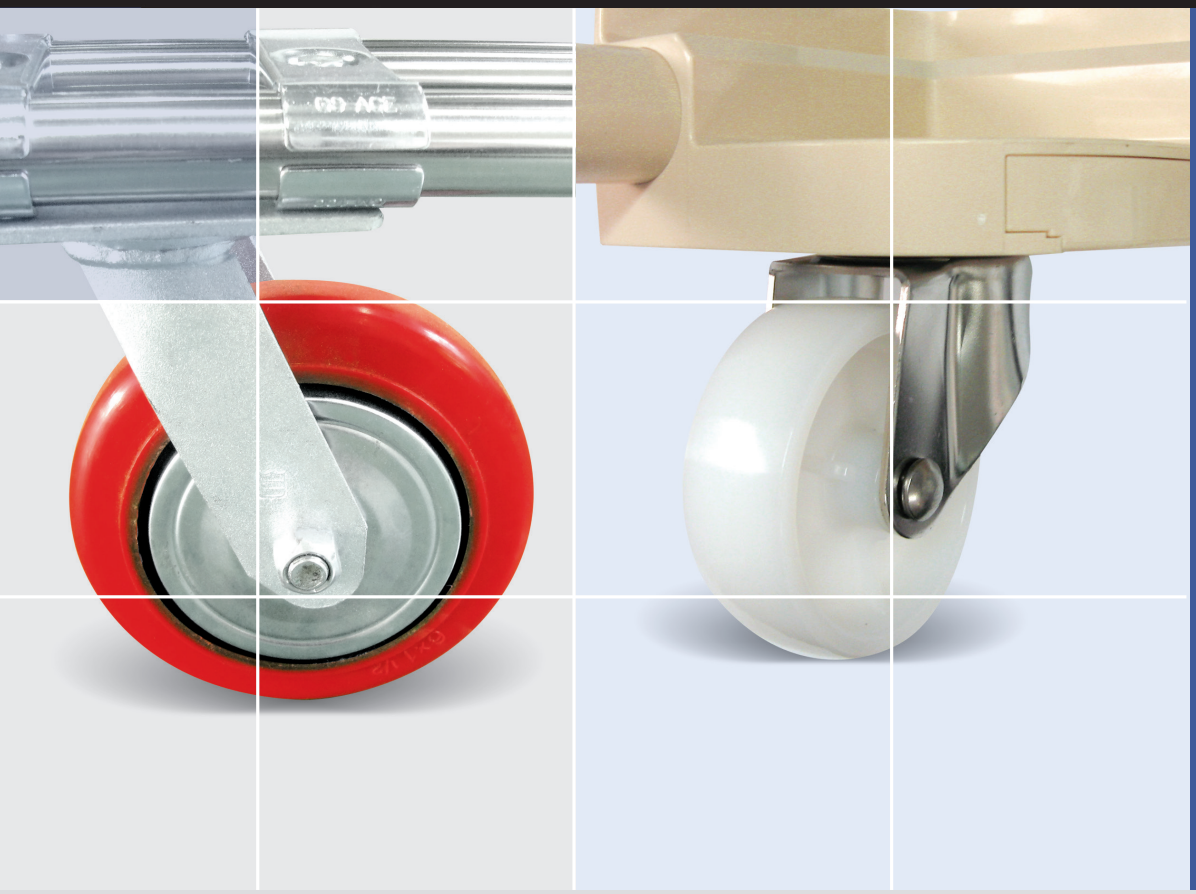

- CASTER
  - THREADED STEM TYPE
  - GRIP RING TYPE
  - FASTENING RUBBER TYPE
  - TOP PLATE TYPE
- AL CASTER
  - FASTENING RUBBER TYPE
  - TOP PLATE TYPE
- FLOOR LOCK

CASTERS NUMBERING SYSTEMS

T 36 3 S - 1 B

Stem Type	Series No.	Wheel Size	Type	Wheel Material	Brake
T : Thread G : Grip Ring F : Fastening Rubber P : Top Plate Type	30 32 36 50 60 62 68	2-2" 25-2.5" 3-3" 35-3.5" 4-4" 6-6" 8-8"	S : Swivel R : Rigid	1 : Soft Rubber 2 : Polyurethane(Red) 3 : Nylon 4 : Rubber Plastic 5 : Polyurethane(Gray) E : ESD	B : Brake DB : Double Brake S : Stainless BS : STS Brake

THREADED STEM TYPE

Design

T302S-2



T302S-2B



T363S-1



T363S-3



T363S-4



Part No.			Wheel Dia (inch)	Wheel Material	Inch(mm)		kg	mm<A>	Section	Threaded Specifcation
SWIVEL	BRAKE	ESD								
T302S-1	T302S-1B	T302S-E	2"	Soft Rubber	20	Plain	40	72	Light	½" x12N-15L
T3625S-1	T3625S-1B	T3625-E	2.5"	Soft Rubber	25	Plain	35	87		
T3625S-2	T3625S-2B	-		Polyurethane		Ball	45			
T3625S-4	T3625S-4B	-		Rubber Plastic		Ball	40			
T363S-1	T363S-1B	T363S-E	3"	Soft Rubber		Plain	45	99		
T363S-3	T363S-3B	-		Nylon		Plain	65			
T363S-4	T363S-4B	-		Rubber Plastic		Ball	55			

Wheel

Soft Rubber 고무



Polyurethane 우레탄



Polyurethane 우레탄



Rubber Plastic 회색고무



Nylon 나이론



CASTER

THREADED STEM TYPE

Design

T503S-2



T503S-2B



Part No.			Wheel Dia (inch)	Wheel Material	Inch(mm)		kg	mm<A>	Section	Threaded Specifcation
SWIVEL	BRAKE	ESD								
T503S-1	T503S-1B	T503S-E	3"	Soft Rubber	32	Ball	56	104	Light	½" x12N-25L
T503S-2	T503S-2B	-		Polyurethane			100			
T504S-1	T504S-1B	T504S-E	4"	Soft Rubber			75	129		
T504S-2	T504S-2B	-		Polyurethane			100			

Wheel

Soft Rubber 고무



Polyurethane(Gray) 우레탄



Polyurethane(Red) 우레탄



Polyurethane(Gray) 우레탄



Nylon 나이론



GRIP RING TYPE

Design

G813S-2



G813S-2B



G813R-2



Part No.			Wheel Dia (inch)	Wheel Material	Inch(mm)		kg	mm<A>	Section	Threaded Specifcation
SWIVEL	BRAKE	RIGID								
G813S-2	G813S-2B	G813R-2	3"	Polyurethane	32	Plain	75	100	Light	Φ11 X 38mm

Assembly : Pipe + GAP-9 + Grip Ring Caster	GAP-9C	Coated Pipe (Φ28XT1.0)
	GAP-9S	STS/Eco Pipe (Φ28XT0.7)

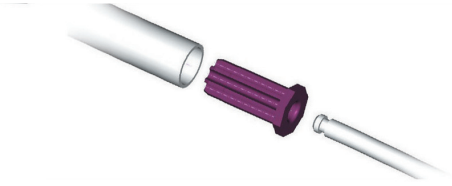

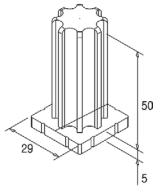

FASTENING RUBBER TYPE

Design

FC/ FS302S-1



FC/ FS302S-1B



FC/ FS302R-1



FC/ FS363S-4B



FC/ FS364S-4



FC/ FS364S-4B



FC/ FS364R-4



FCD/FSD374S-1B



Pipe	Part No.			Wheel Dia (inch)	mm		kg	<A>
	SWIVEL	BRAKE	RIGID					
Coated Pipe	FC302S-1	FC302S-1B	-	2"	20	Plain	35	72
	FC303S-1	FC303S-1B	-	3"			45	97
	FC363S-1	FC363S-1B	-	3"	25	Plain	45	99
	FC363S-4	FC363S-4B	FC363R-4			Ball	50	99
	FC364S-1	FC364S-1B	FC364R-1	4"		Plain	55	123
	FC364S-4	FC364S-4B	FC364R-4			Ball	60	123
	FC503S-1	FC503S-1B	-	3"	32	Plain	56	104
	FC504S-2	FC504S-2B	-	4"			85	129
	FCD374S-1	FCD374S-1B	-	4"	20	Disc	55	124
STS/ECO Pipe	FS302S-1	FS302S-1B	FS302R-1	2"	20	Plain	35	72
	FS303S-1	FS303S-1B	FS303R-1	3"		Plain	45	97
	FS363S-1	FS363S-1B	-	3"	25	Plain	45	99
	FS363S-4	FS363S-4B	FS363R-4			Ball	50	99
	FS364S-1	FS364S-1B	FS364R-1	4"		Plain	55	123
	FS364S-4	FS364S-4B	FS364R-4			Ball	60	123
	FS503S-1	FS503S-1B	-	3"	32	Plain	56	104
			FS504R-2	4"			85	129
	FSD374S-1	FSD374S-1B	-	4"	20	Disc	55	124

* FASTENING RUBBER TYPE : ESD 생산가능.

Remark	Wheel Material : Soft Rubber (Normal) / ESD Soft Rubber	FC : Fastening Rubber-Coated Pipe (ϕ28 x T0.7 / T1.0) FS : Fastening Rubber-STS/Eco Pipe (ϕ28 x T0.7 / T1.2)

조립도

SWIVEL

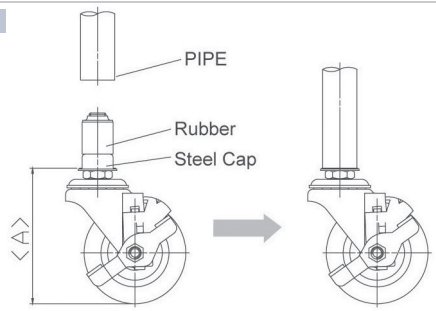

RIGID

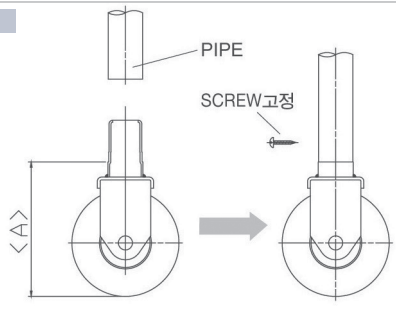

TOP PLATE TYPE

Design

P363S-3S



P504S-2



P504S-2B



P504R-2



P504S-2DB



Part No.				Wheel Dia (inch)	Wheel Material	mm		kg	mm	Plate Dimension(mm)	
SWIVEL	BRAKE	DOUBLE BRAKE	RIGID							Overall <D×E>	Hole <B×C>
P363S-3S (All Stainless)	-	-	-	3"	Nylon	25	Plain	65	95	70X60	55X42
P363S-3 (Steel)	-	-	-								
P503S-1	P503S-1B	P503S-1DB	P503R-1	3"	Soft Rubber	32	Ball	56	104	95X64	75X45
P503S-2	P503S-2B	P503S-2DB	P503R-2		Polyurethane			100			
P504S-1	P504S-1B	P504S-1DB	P504R-1	4"	Soft Rubber			75	129		
P504S-2	P504S-2B	P504S-2DB	P504R-2		Polyurethane			105			
P505S-1	P505S-1B	P505S-1DB	P505R-1	5"	Soft Rubber			80	156		
P505S-2	P505S-2B	P505S-2DB	P505R-2		Polyurethane			115			

※ P503 / P504 / P505 Series : ESD 생산가능

Wheel

Soft Rubber 고무



Polyurethane(Gray) 우레탄



Polyurethane(Red) 우레탄



Polyurethane(Gray) 우레탄



Nylon 나이론



TOP PLATE TYPE

Design

P625S-2



P625S-2B



P625R-2



P686S-2

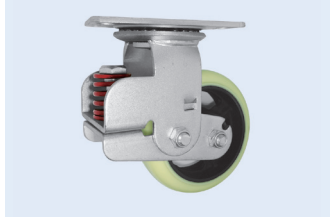

P666S-2



P666S-2B



P666R-2



P688S-2



Part No.			Wheel Dia (inch)	Wheel Material	mm	일반형	보급형(L/P)	kg	mm	Plate Dimension(mm)	
SWIVEL	BRAKE	RIGID								Overall <D×E>	Hole <B×C>
P624S-2	P624S-2B	P624R-2	4"	Polyurethane	38	Ball	Roller	220	136	114X101	80X76
P625S-2	P625S-2B	P625R-2	5"					250	161		
P626S-2	P626S-2B	P626R-2	6"					250	191		
P664S-2	P664S-2B	P664R-2	4"	Polyurethane	50	Ball	Roller	320	143	114X101	80X76
P665S-2	P665S-2B	P665R-2	5"					360	165		
P666S-2	P666S-2B	P666R-2	6"					360	187		
P686S-2	P686-2B	P686R-2	6"	Polyurethane	50	Ball		360	200	159X114	125X62
P688S-2	P688-2B	P688R-2	8"					400	248		

※ P686 Series : 완충용 Caster

Wheel

P.U / Cast Iron Roller Bearing



P.U / Cast Iron(B/B) Ball Bearing

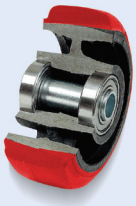

간략도

SWIVEL

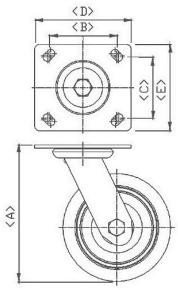

SWIVEL BRAKE

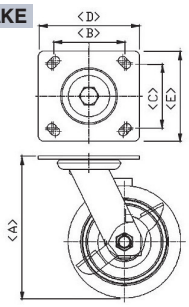

RIGID

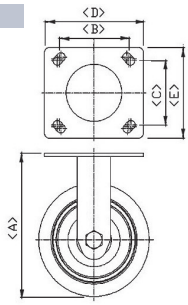

AL CASTER

CASTERS NUMBERING SYSTEMS

FA 36 3 S 1 B

Stem Type	Series No.	Wheel Size	Type	Wheel Material	Brake
F A : Fastening Rubber P A : Top Plate Type	30 32 36 50	2-2" 3-3" 4-4" 5-5"	S : Swivel R : Rigid	1 : Soft Rubber 2 : Polyurethane(Red) 3 : Nylon 4 : Rubber Plastic 5 : Polyurethane(Gray) E : ESD	B : Brake DB : Double Brake S : Stainless BS : STS Brake

AL RACK용 FASTENING RUBBER TYPE

FA363S-1



FA363S-1B



FA363R-1



Pipe	Part No.			Wheel Dia (inch)	mm		kg	<A>
	SWIVEL	BRAKE	RIGID					
Aluminum Pipe	FA302S-1	FA302S-1B	-	2"	20	Plain	35	72
	FA303S-1	FA303S-1B	-	3"			45	97
	FA363S-1	FA363S-1B	-	3"	25	Plain	45	95
	FA363S-4	FA363S-4B	FA363R-4			Ball	50	95
	FA364S-1	FA364S-1B	FA364R-1	4"		Plain	55	123
	FA364S-4	FA364S-4B	FA364R-4			Ball	60	123

* FASTENING RUBBER TYPE : ESD 생산가능.

Remark

Wheel Material : Soft Rubber (Nomal) / ESD Soft Rubber

FA : Fastening Rubber Aluminum Pipe

조립도

SWIVEL

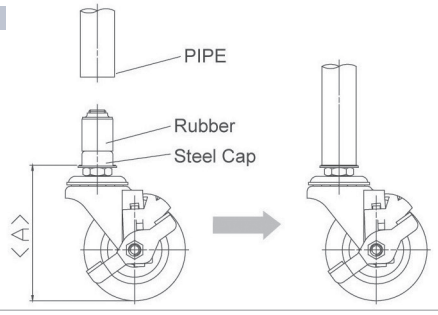

RIGID

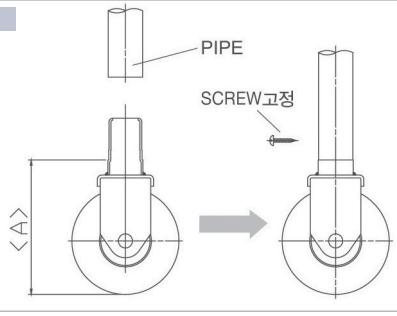

AL RACK용 TOP PLATE TYPE

PA504S-2



PA504S-2B



PA504R-2



Part No.			Wheel Dia (inch)	Wheel Material	mm		kg	mm	Plate Dimension(mm)	
SWIVEL	BRAKE	RIGID							Overall <D×E>	Hole <B×C>
PA503S-1	PA503S-1B	PA503R-1	3"	Soft Rubber	32	Ball	56	104	95X79	75X45
PA503S-2	PA503S-2B	PA503R-2		Polyurethane			100			
PA504S-1	PA504S-1B	PA504R-1	4"	Soft Rubber			75	129		
PA504S-2	PA504S-2B	PA504R-2		Polyurethane			105			
PA505S-1	PA505S-1B	PA505R-1	5"	Soft Rubber			80	156		
PA505S-2	PA505S-2B	PA505R-2		Polyurethane			115			

※ PA503 / PA504 / PA505 Series : ESD 생산가능

Wheel

Soft Rubber 고무



Polyurethane(Red) 우레탄



Polyurethane(Gray) 우레탄



Simple Drawing

SWIVEL

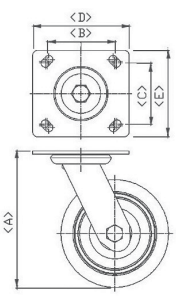

SWIVEL BRACK

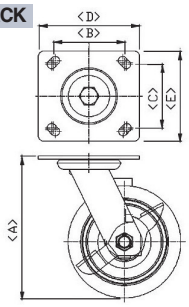

RIGID

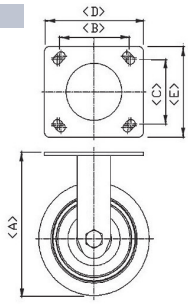

KH-200 (FLOOR LOCK)

Design

KH200-6

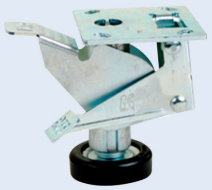

KH200-8

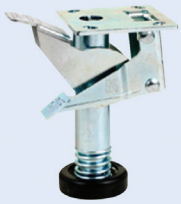

Item No. 품명	전체높이 H	스트로크 K	작동시 높이 H1	전장 L	밑판 P	볼트간 거리 S	볼트홀 B	사용캐스터 높이
KH-200-4	103	27	130~145	150	97X88	70 X 60	10	125~140
KH-200-5	120	27	147~172	150	97 X 88	70 X 60	10	145~165
KH-200-스텐	160	45	205~230	195	120X120	85 X 85	10	188~220
KH-200-6	160	45	205~230	195	120X120	85 X 85	11	188~220
KH-200-8	210	40	250	195	120X120	85 X 85	11	240~245

※ 사용캐스터 높이 : 사용 캐스터의 전체높이가 범위안에 있으면 해당되는 제품은 바퀴부착 하듯이 부착하면 됩니다.

간략도

SWIVEL

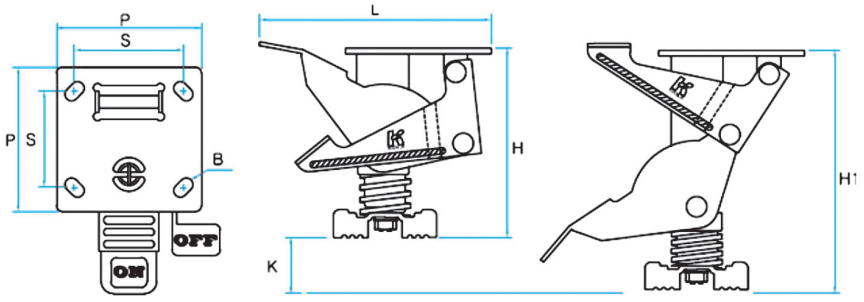

스템의 모양

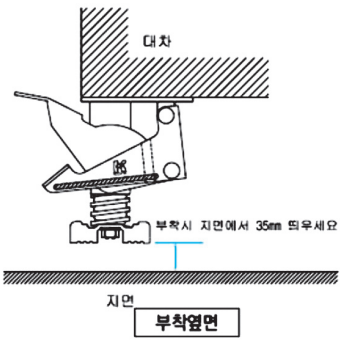

ACCESSORIES

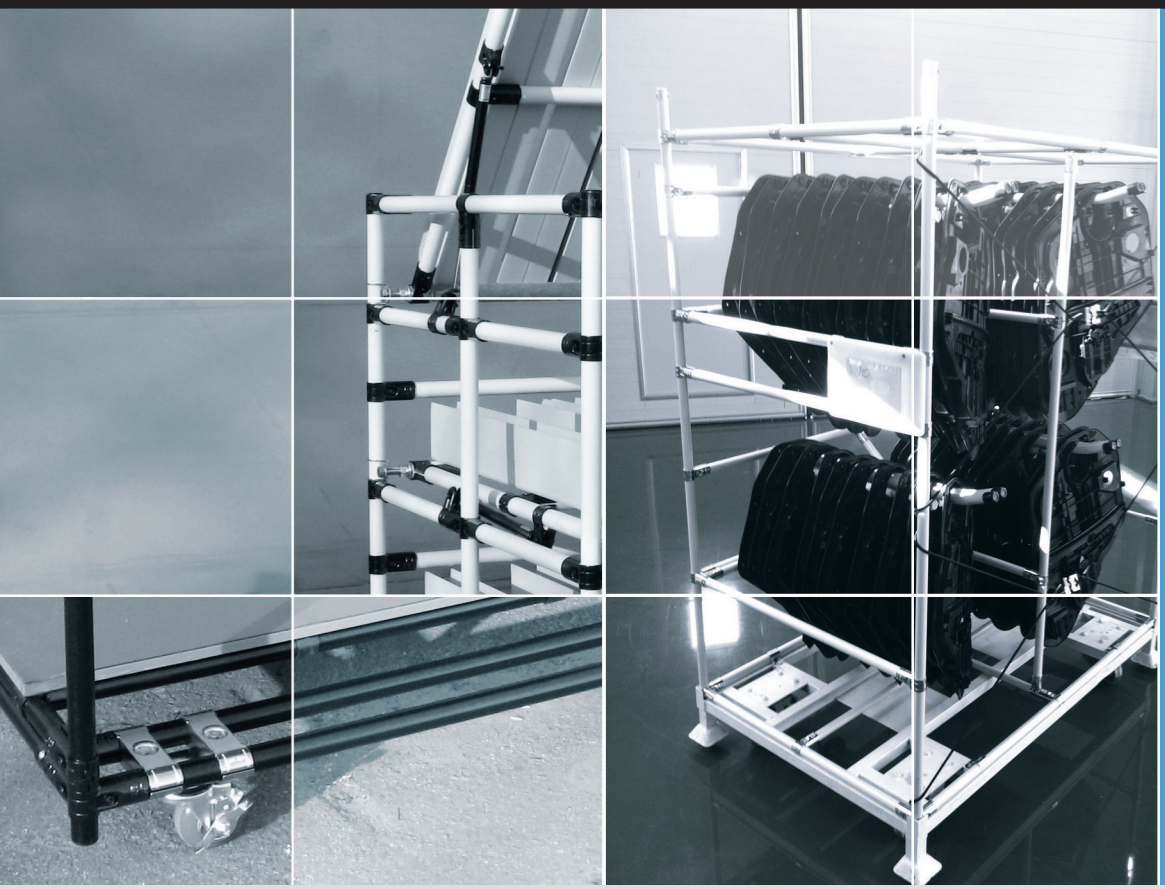

- PIPE REST & PLUG
- CASTER MOUNT & MOUNT CORNER UNIT
- FORK GUIDE & ASS'Y HAUL
- METAL CLAMP
- HOOK & HANGER & HANDLE
- METAL JOINT COVER
- TOOL HOLDER
- ASS'Y PULLEY
- NAME PLATE & LABEL CASE
- LEVELING FOOT
- THREADED INSERT & CAP
- PLASTIC CHANNEL
- FRAME GUIDE
- FASTENERS
- HAND CUTTER
- LIFT TABLE
- OTHERS

* Surface Treatment - WZ

Unit : mm

GS-1250A End Snap Rest



Material	Steel
Weight	0.100kg
Q'ty/Box	90pcs

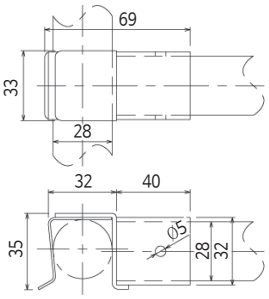

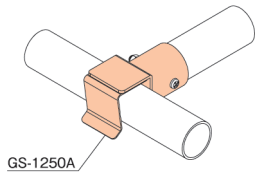

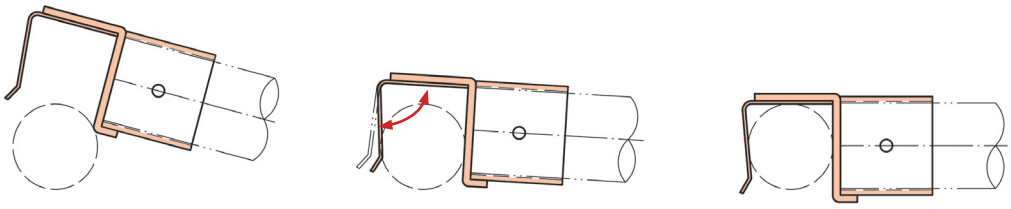

Tension

GS-1250B End Snap Rest



Material	Steel
Weight	0.100kg
Q'ty/Box	90pcs

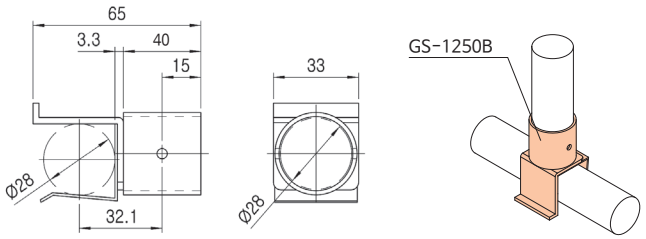

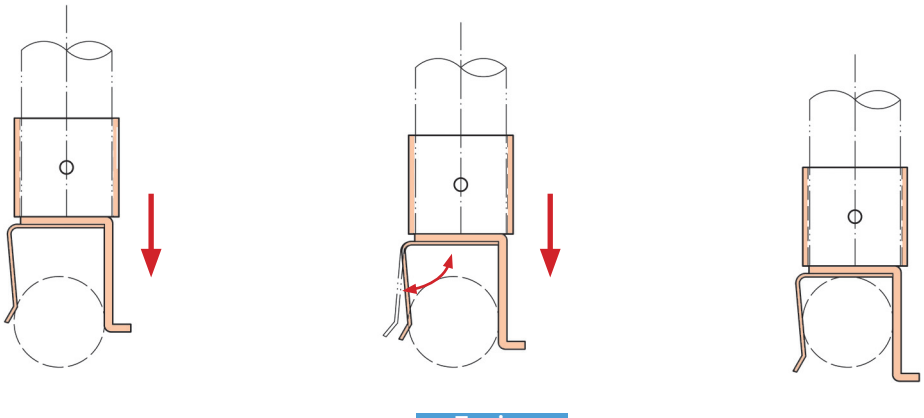

Tension

* Surface Treatment - WZ

Unit : mm

HK28WA Pipe Rest



Material	Steel
Weight	0.094kg
Q'ty/Box	90 pcs

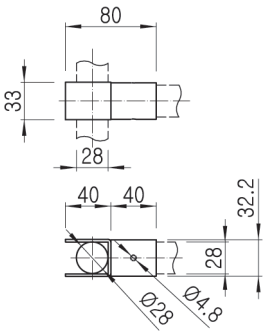

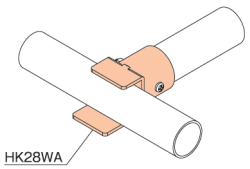

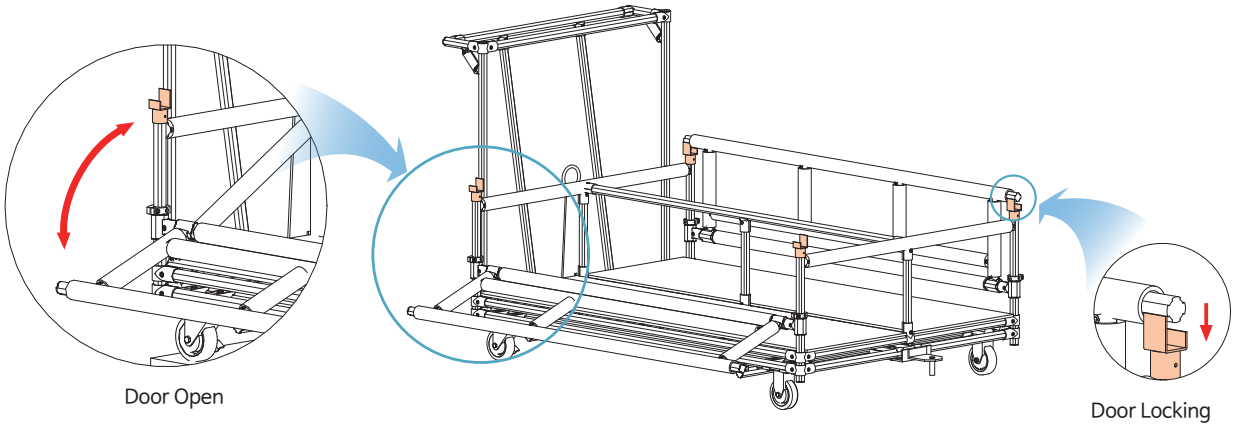

HK28WB Pipe Rest



Material	Steel
Weight	0.124kg
Q'ty/Box	70pcs

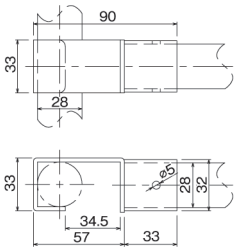

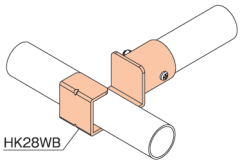

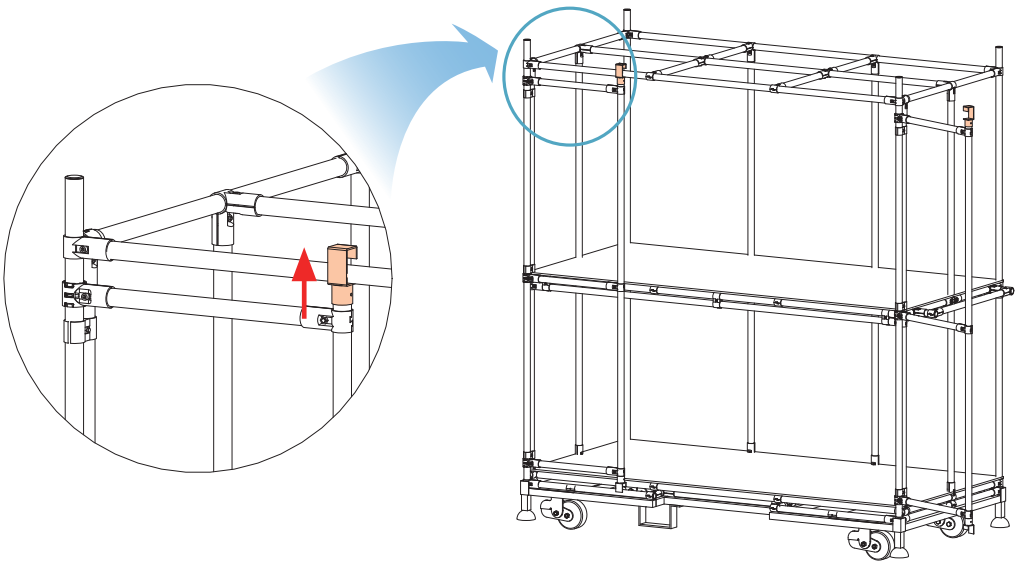

ACCESSORIES PIPE REST & PLUG

* Surface Treatment - WZ

Unit : mm

HK28WC Pipe Rest



Material	Steel
Weight	0.121kg
Q'ty/Box	90pcs

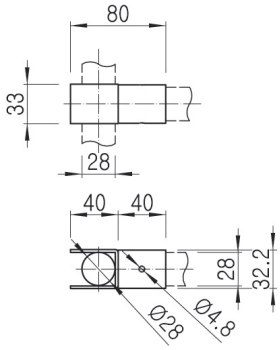

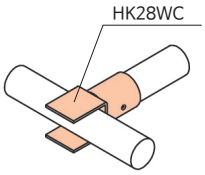

GS-2070C Pipe Plug



Material	Steel
Weight	0.120kg
Q'ty/Box	100pcs

Pipe	두께(T)	Part No.
Coated	0.7	GS-2070C-C07
	0.9	GS-2070C-C09
	1.0	GS-2070C-C10
	2.0	GS-2070C-C20
STS/ ECCO	0.7	GS-2070C-S07
	0.9	GS-2070C-S10
	1.2	GS-2070C-S12

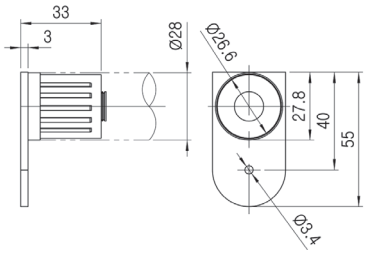

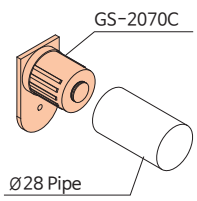

GS-2070D Slide Pipe Plug



Material	Steel
Weight	0.200kg
Q'ty/Box	90pcs

Pipe	두께(T)	Part No.
Coated	0.7	GS-2070D-C07
	0.9	-
	1.0	-
	2.0	GS-2070D-C20
STS/ ECCO	0.7	GS-2070D-S07
	0.9	GS-2070D-S10
	1.2	GS-2070D-S12

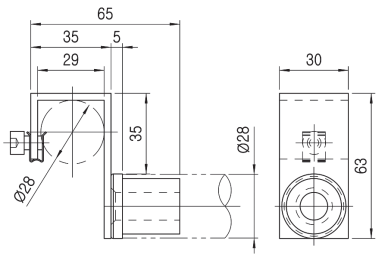

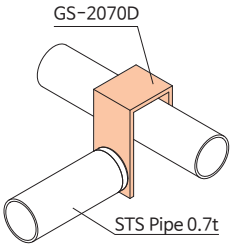

GS-2070E Slide Pipe Plug

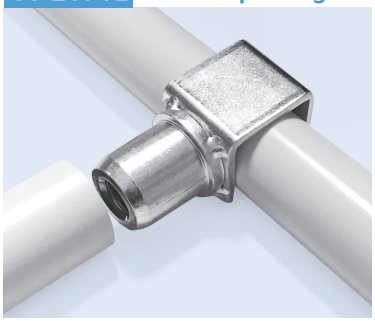

Material	Steel
Weight	0.069kg
Q'ty/Box	100pcs

Pipe	두께(T)	Part No.
Coated	0.7	-
	0.9	GS-2070E-C09
	1.0	-
	2.0	-
STS/ ECCO	0.7	-
	0.9	-
	1.2	-

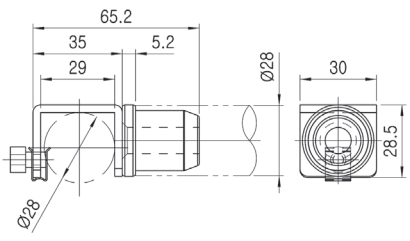

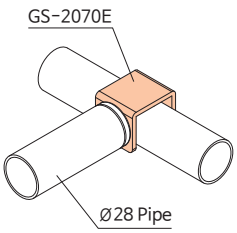

* Surface Treatment - WZ

Unit : mm

CM-100 Caster Mount Strap

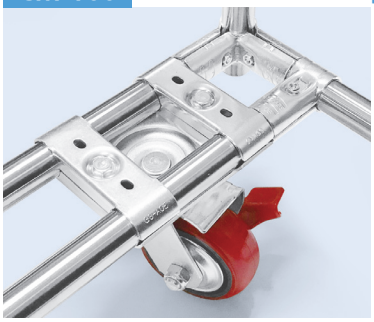

Material	Steel
Weight	0.102kg
Q'ty/Box	150pcs

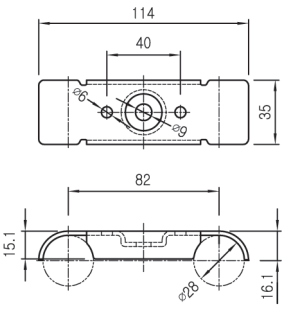

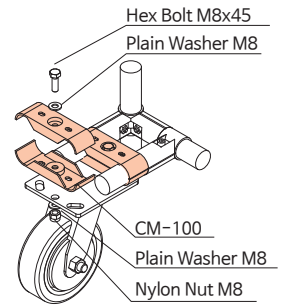

CM-200 Caster Mount Strap

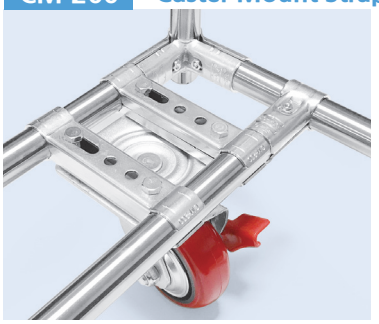

Material	Steel
Weight	0.107kg
Q'ty/Box	120pcs

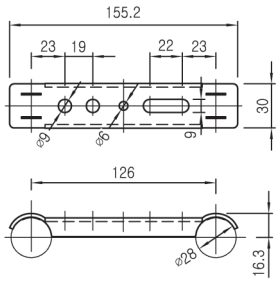

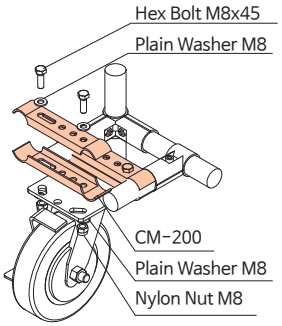

CM-200K Caster Mount Strap



Material	Steel
Weight	0.107kg
Q'ty/Box	120pcs

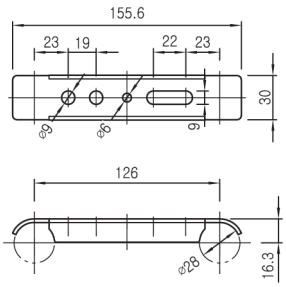

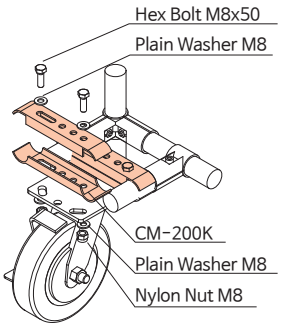

CM-230 Caster Mount Strap

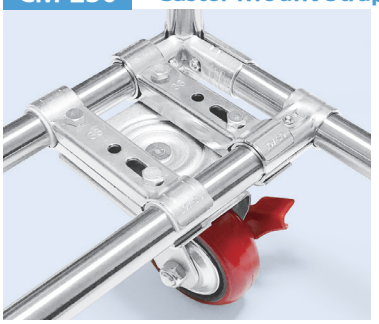

Material	Steel
Weight	0.111kg
Q'ty/Box	100pcs

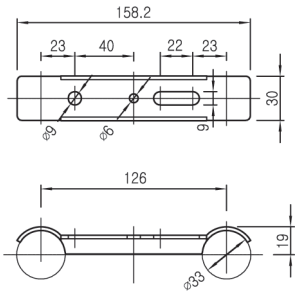

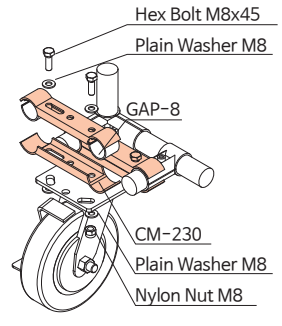

CM-230K Caster Mount Strap

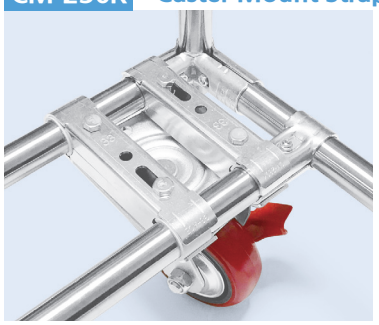

Material	Steel
Weight	0.150kg
Q'ty/Box	100pcs

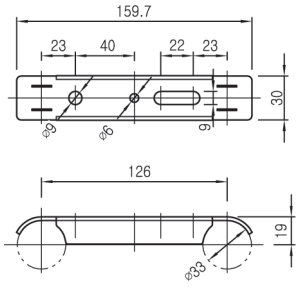

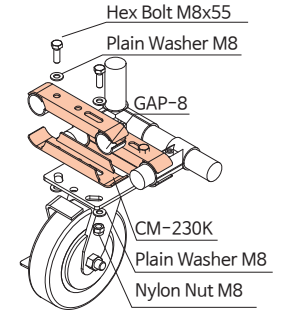

* Surface Treatment - WZ

Unit : mm

CM-300 Caster Mount Strap

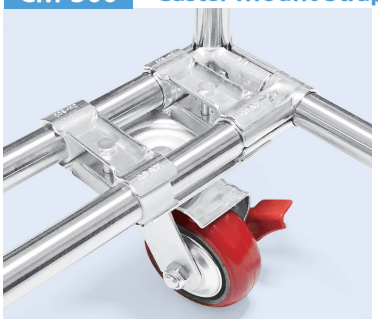

Material	Steel
Weight	0.078kg
Q'ty/Box	300pcs

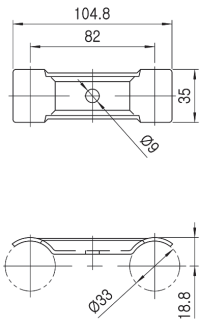

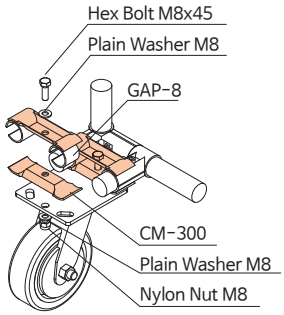

CM-330 Caster Mount Strap

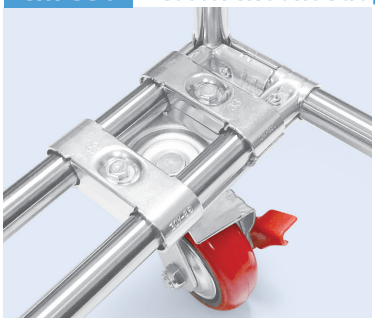

Material	Steel
Weight	0.113kg
Q'ty/Box	120pcs

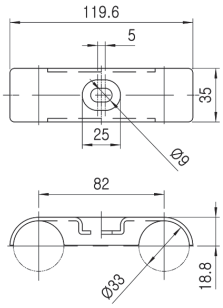

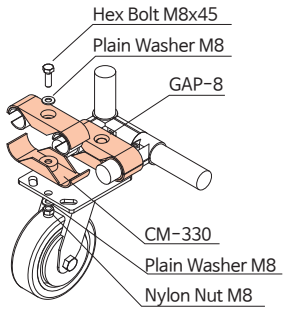

ASC-2834 알미늄 스페이서 (GAP-8 대체용)

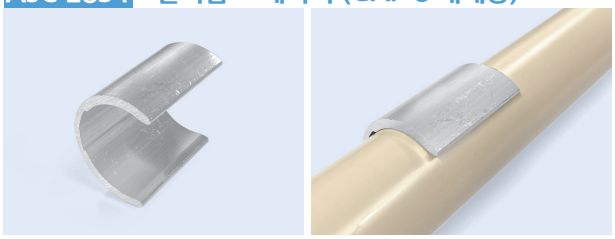

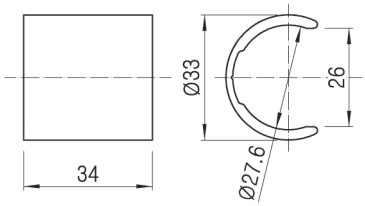

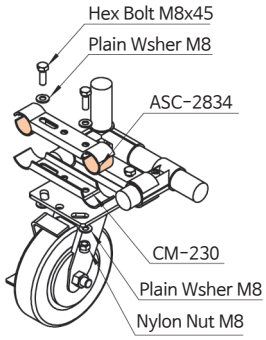

- Weight : 0.014kg
- Q'ty/Box : 200pcs

Caster Mount 적용 예

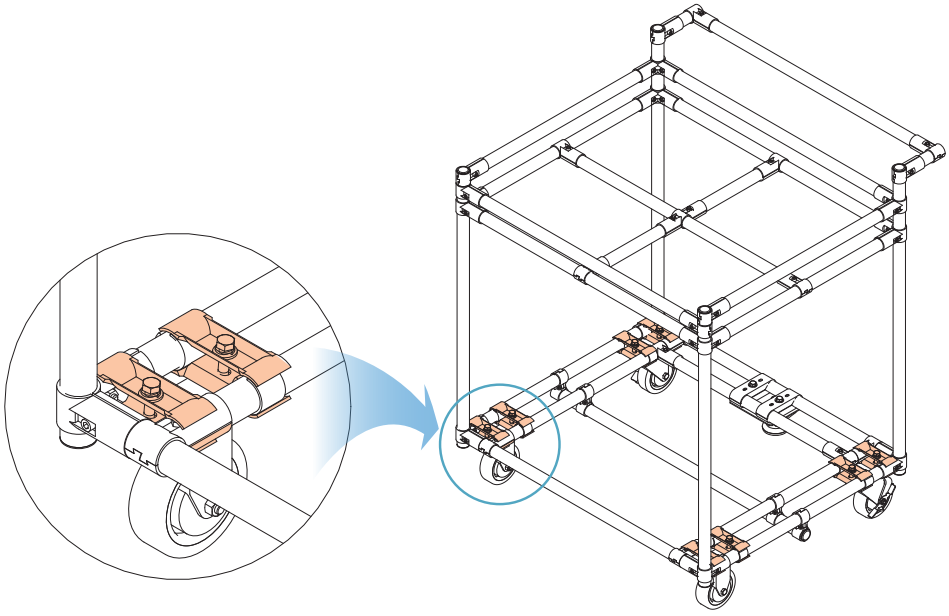

* Surface Treatment - WZ

Unit : mm

MCP-B3-L Mount Corner Plate-Left

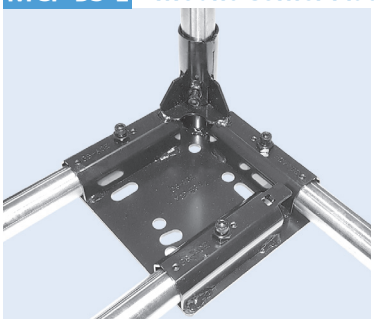

Material	Steel
Weight	1.478kg
Q'ty/Box	12pcs

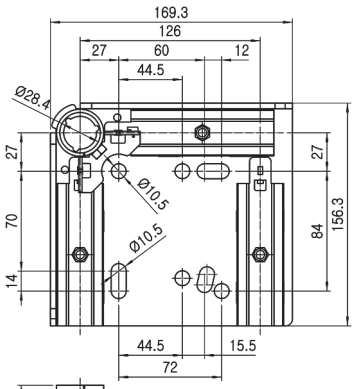

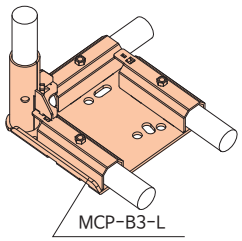

MCP-B3-R Mount Corner Plate-Right

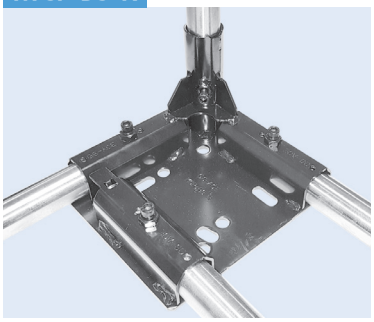

Material	Steel
Weight	1.478kg
Q'ty/Box	12pcs

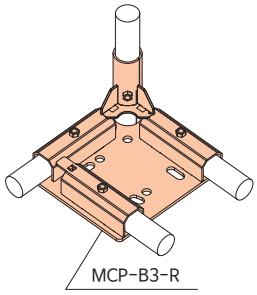

MCP-C3 Mount Center Plate

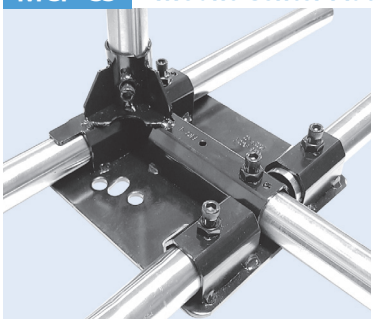

Material	Steel
Weight	1.28kg
Q'ty/Box	12pcs

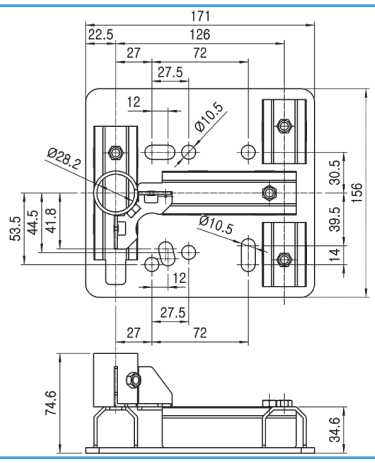

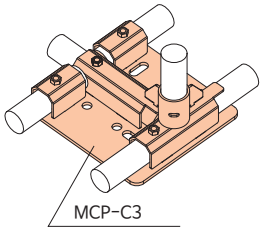

CB-MCP Corner Bumper

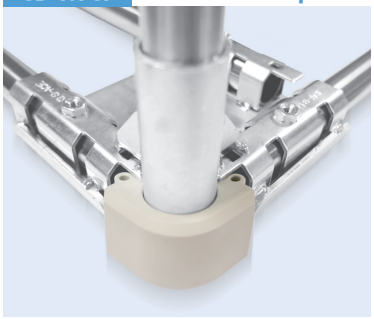

Material	Rubber
Weight	0.034kg
Q'ty/Box	150pcs

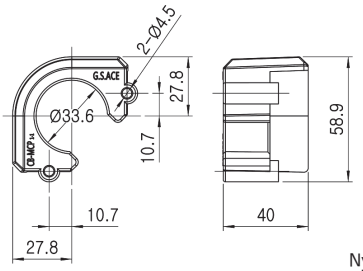

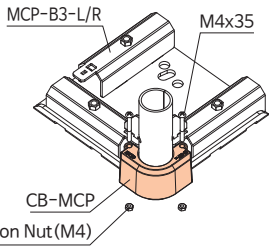

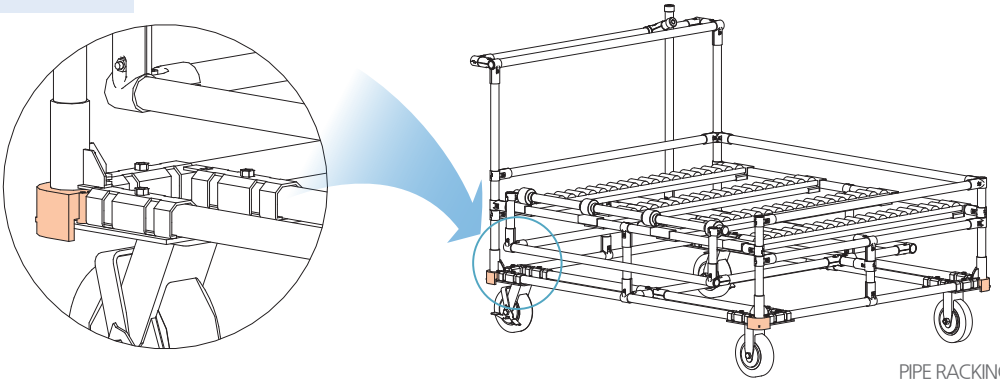

* Surface Treatment - WZ

Unit : mm

MCP-E Mount Corner Plate



Material	Steel
Weight	1.110kg
Q'ty/Box	12pcs

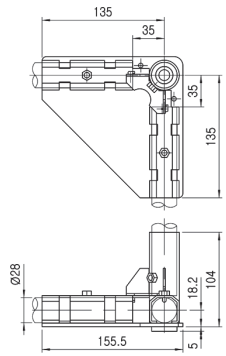

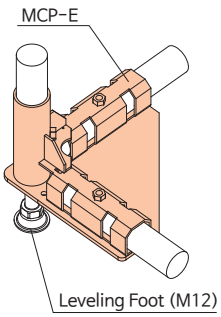

MCP-F-A/B Metal Corner Plate



Material	Steel
Weight	0.326kg
Q'ty/Box	30pcs

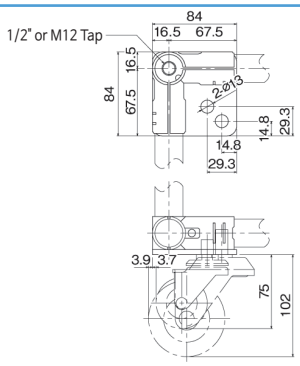

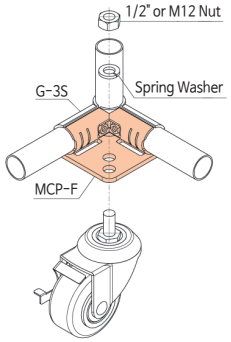

MCP-G Metal Corner Plate

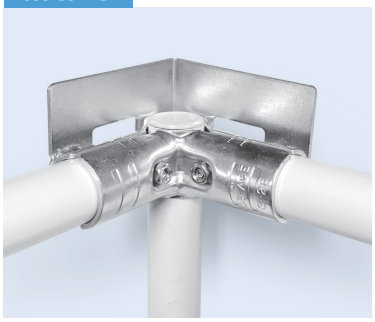

Material	Steel
Weight	0.260kg
Q'ty/Box	40pcs

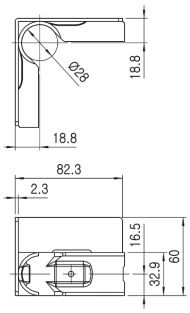

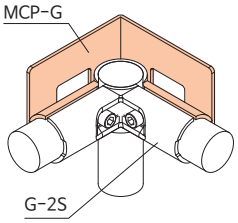

MCP-G 적용 예

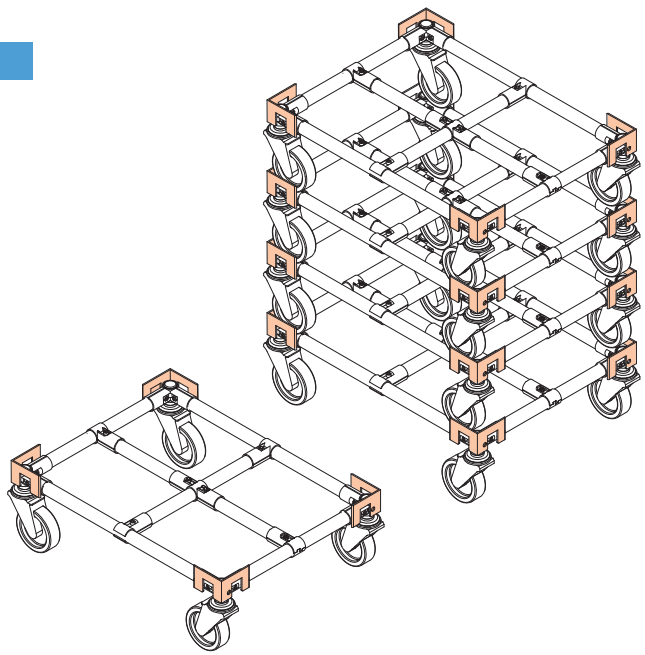

* Surface Treatment - WZ

Unit : mm

MCP-HN-L Mount Corner Plate-Left

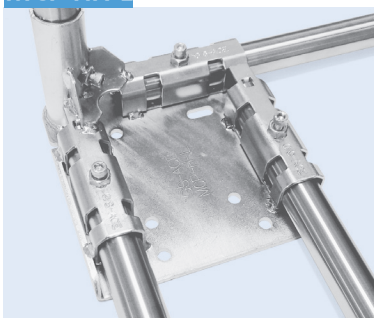

Material	Steel
Weight	1.55kg
Q'ty/Box	12pcs

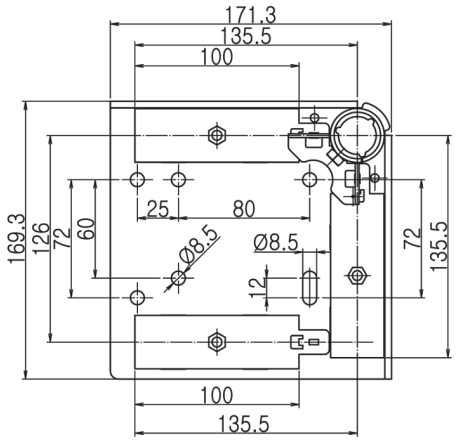

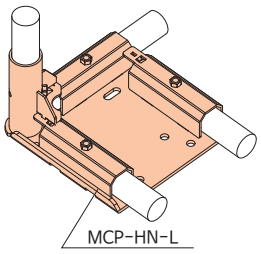

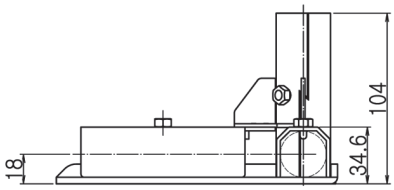

MCP-HN-R Mount Corner Plate-Right

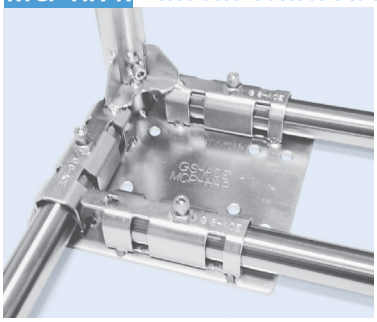

Material	Steel
Weight	1.55kg
Q'ty/Box	12pcs

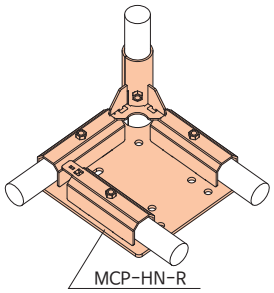

MCP-KN Mount Center Plate

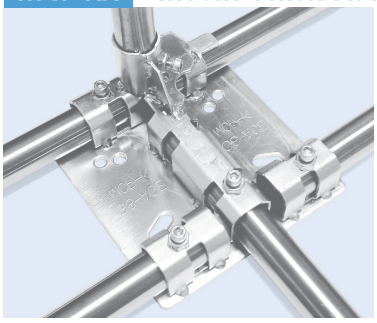

Material	Steel
Weight	1.30kg
Q'ty/Box	12pcs

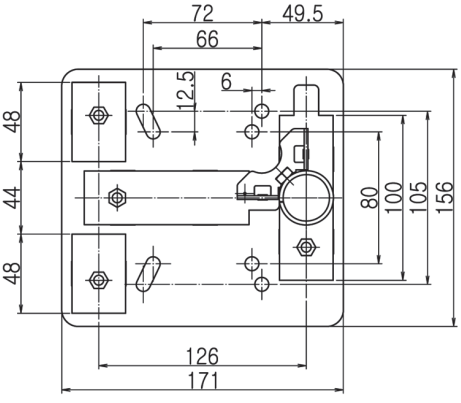

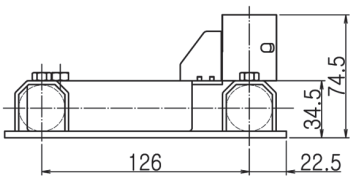

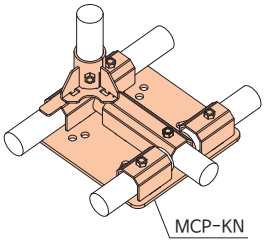

* Surface Treatment - WZ

Unit : mm

BC45-A Base Corner

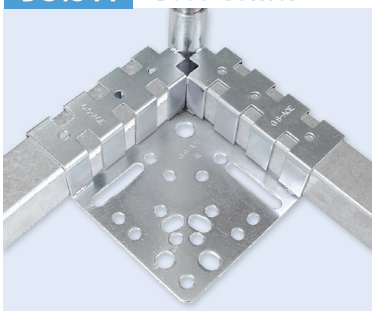

Material	Steel
Weight	1.85kg
Q'ty/Box	8pcs

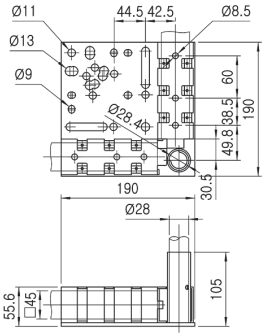

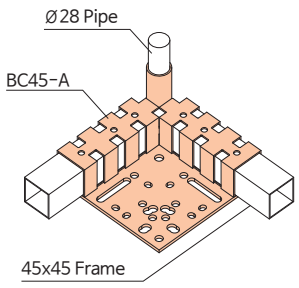

BC45-A2 Base Corner

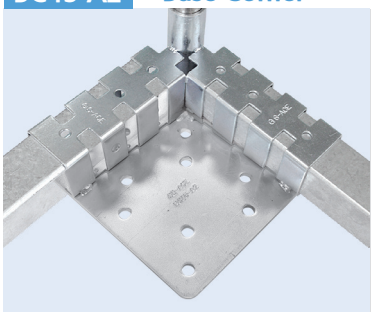

Material	Steel
Weight	2.135kg
Q'ty/Box	8pcs

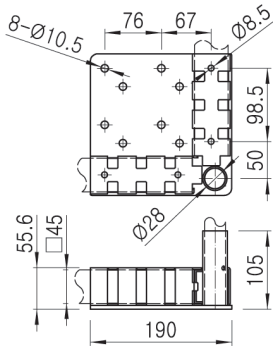

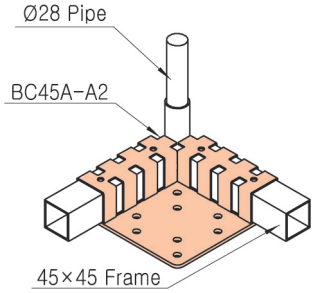

BC45-B Base Corner

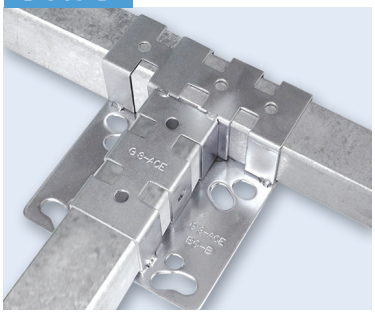

Material	Steel
Weight	1.170kg
Q'ty/Box	16pcs

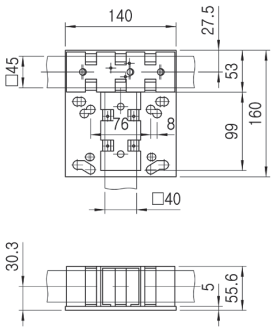

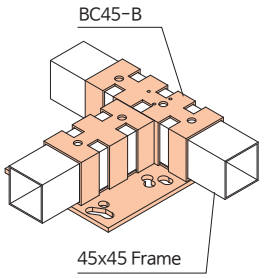

BC45-C Base Corner



Material	Steel
Weight	1.280kg
Q'ty/Box	4pcs

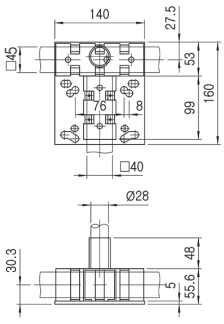

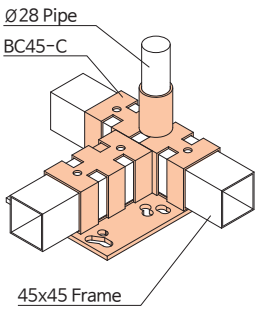

Base Corner 적용 예

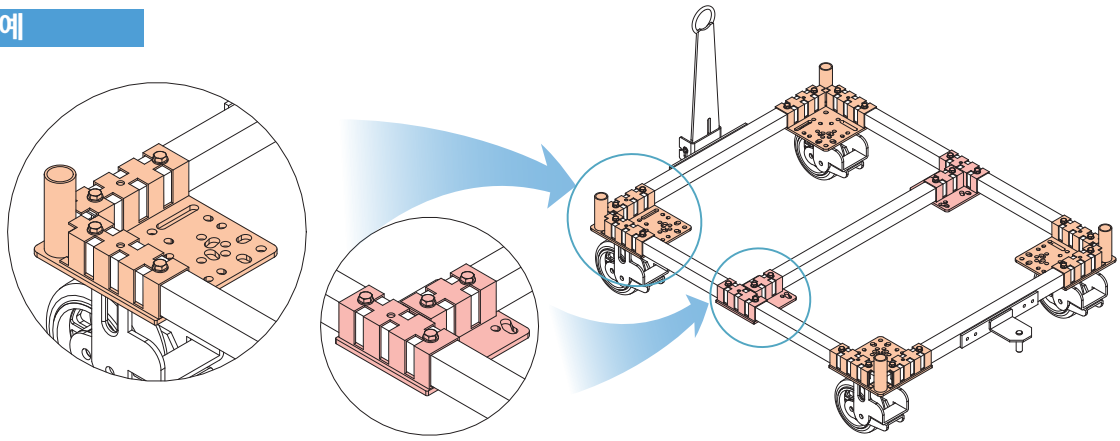

* Surface Treatment - WZ

Unit : mm

CS28L Corner Support



Material	Steel
Weight	0.705kg
Q'ty/Box	24pcs

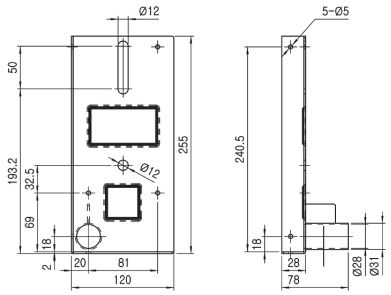

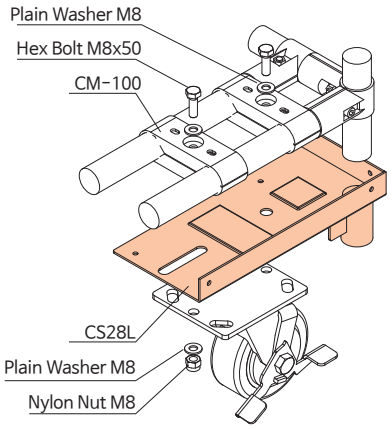

CS28R Corner Support



Material	Steel
Weight	0.750kg
Q'ty/Box	24pcs

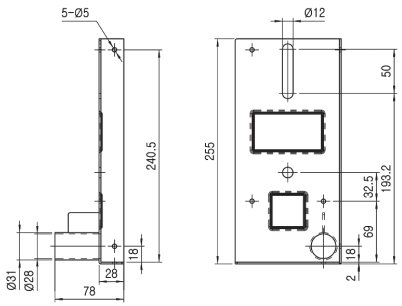

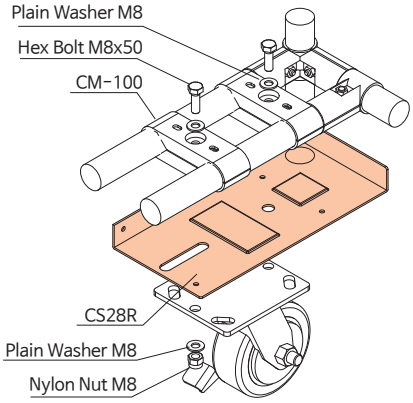

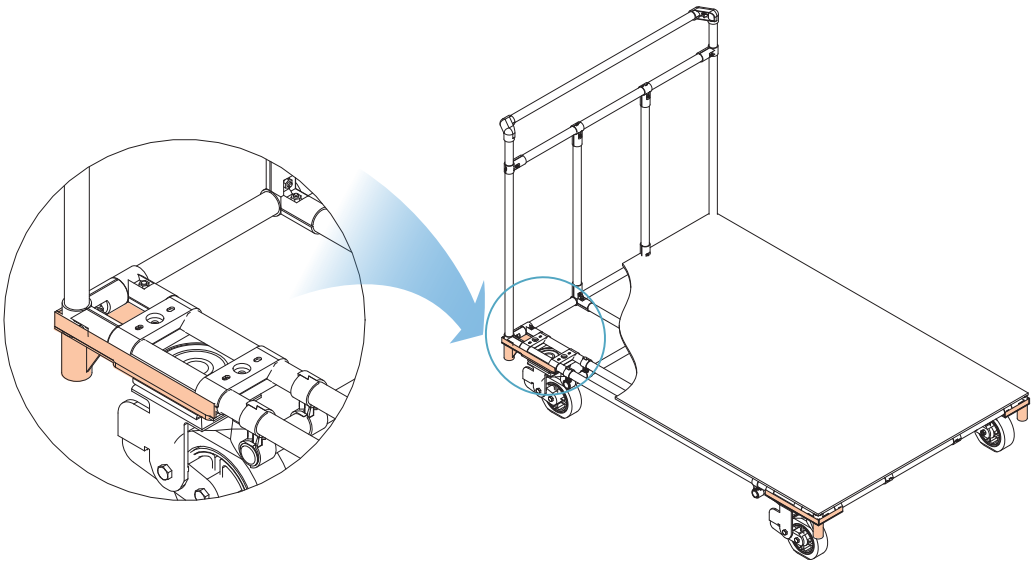

* Surface Treatment - WZ

Unit : mm

CM-A Corner Metal

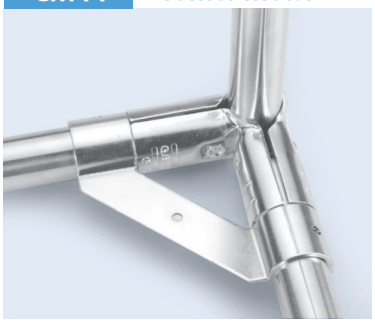

Material	Steel
Weight	0.100kg
Q'ty/Box	60pcs

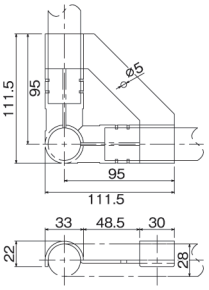

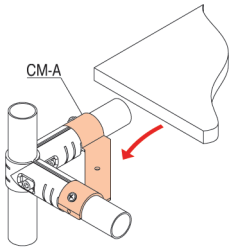

CM-B Corner Metal

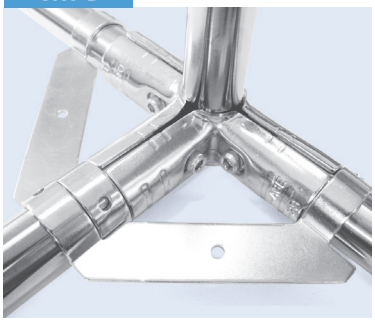

Material	Steel
Weight	0.071kg
Q'ty/Box	60pcs

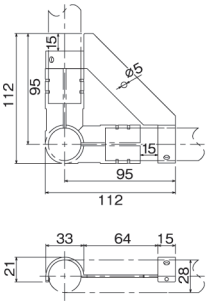

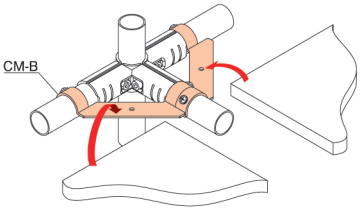

* Surface Treatment - WZ

Unit : mm

FG-01 Fork Guide

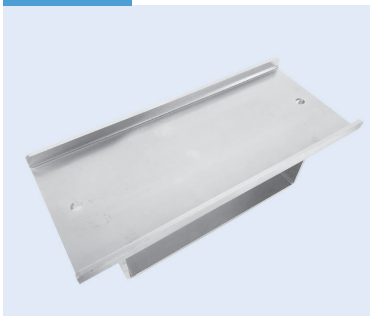

Material	Steel
Weight	2.440kg
Q'ty/Box	2pcs

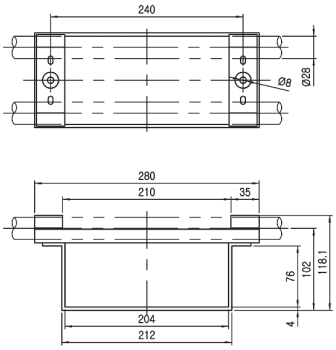

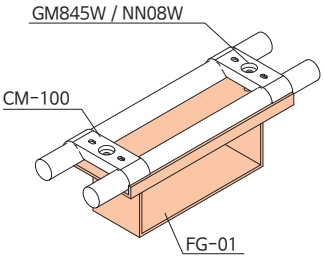

FG-03 Fork Guide



Material	Steel
Weight	1.770kg
Q'ty/Box	10pcs

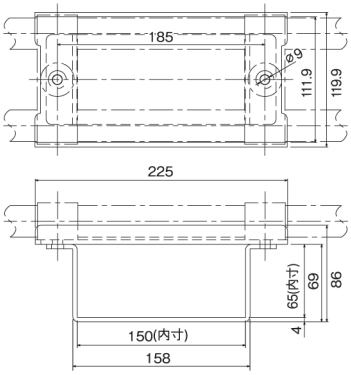

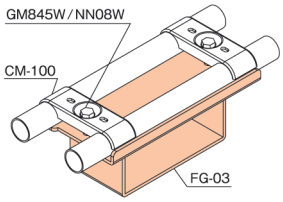

* Surface Treatment - WZ

Unit : mm

FG-04 Fork Guide

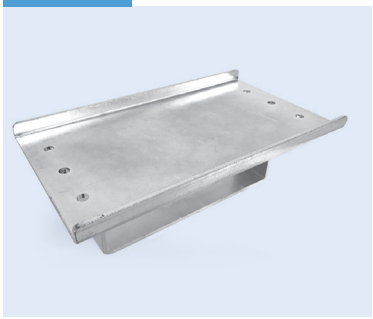

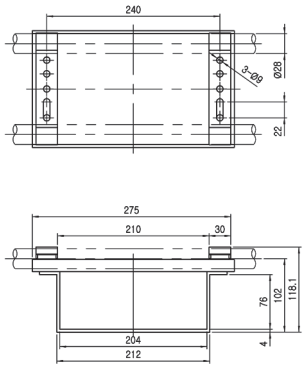

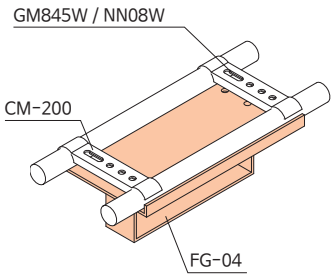

Material	Steel
Weight	2.300kg
Q'ty/Box	2pcs

Fork Guide 적용 예

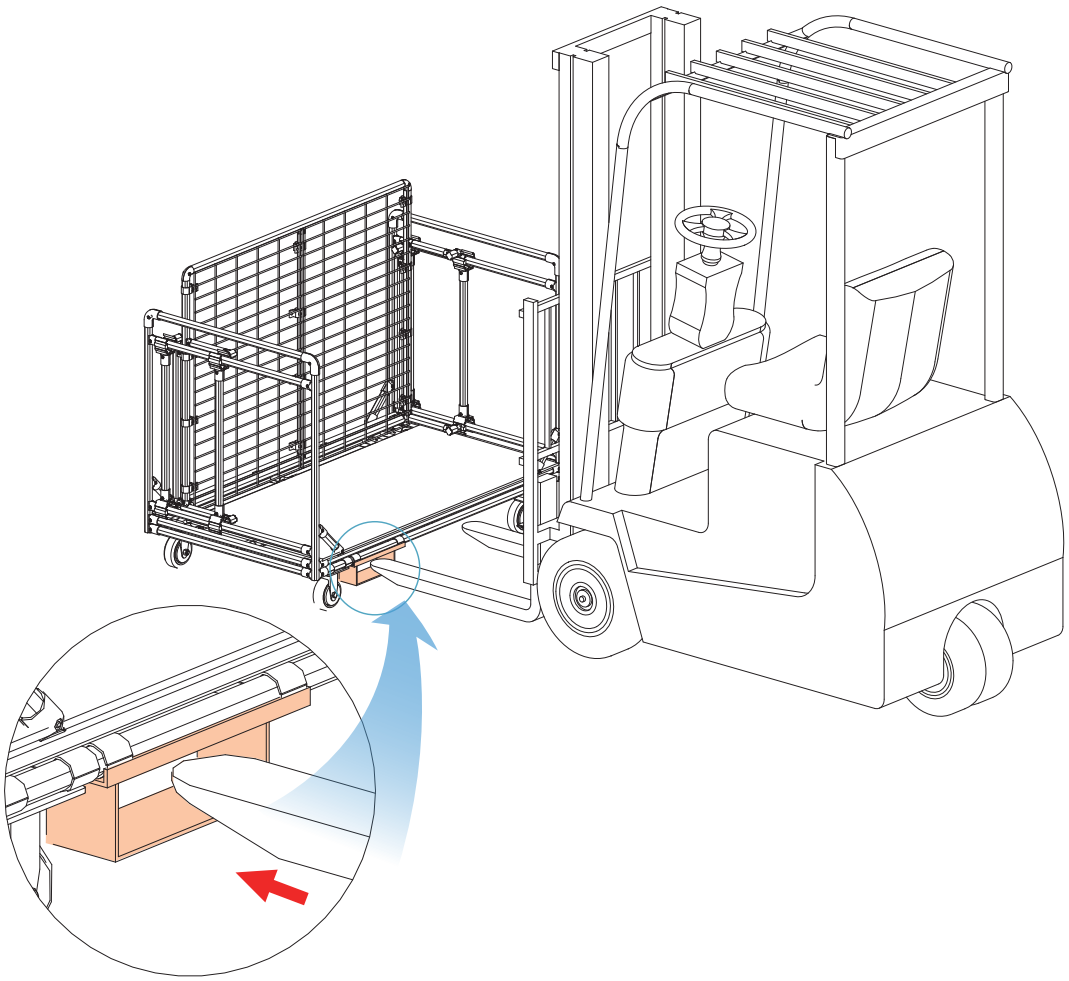

* Surface Treatment - WZ

Unit : mm

FS-A Front Haul Ass'y-Spring Type



Material	Steel
Weight	3.400kg
Q'ty/Box	4pcs

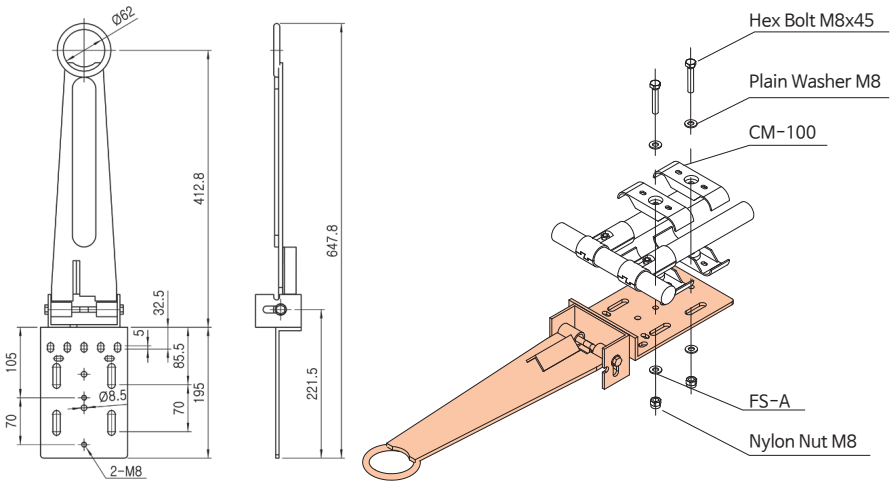

RS-A Rear Haul Ass'y-Spring Type



Material	Steel
Weight	1.500kg
Q'ty/Box	4 pcs

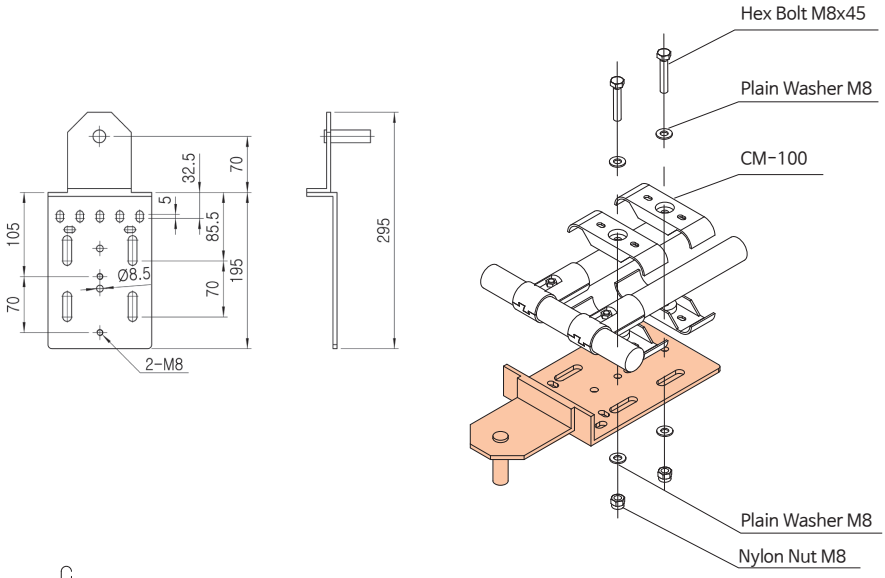

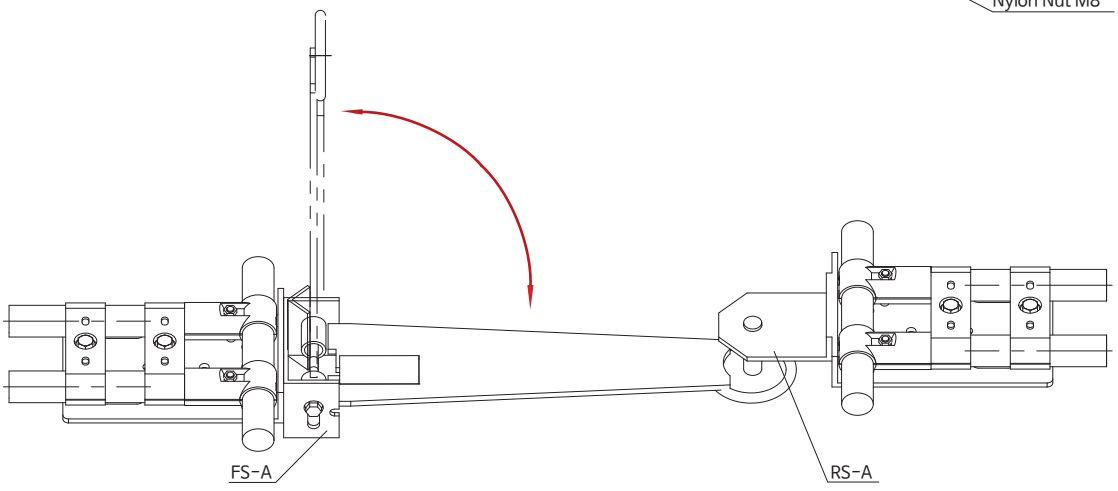

* Surface Treatment - WZ

Unit : mm

FQ-B Front Haul Ass'y-Quicking Type



Material	Steel
Weight	3.100kg
Q'ty/Box	4pcs

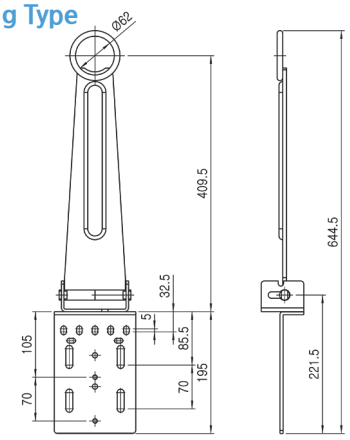

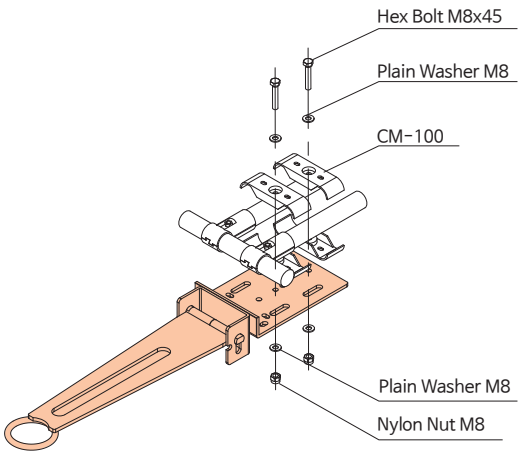

NEW

FQ-B2 Front Haul Ass'y-Long Type



Material	Steel
Weight	3.258kg
Q'ty/Box	4pcs

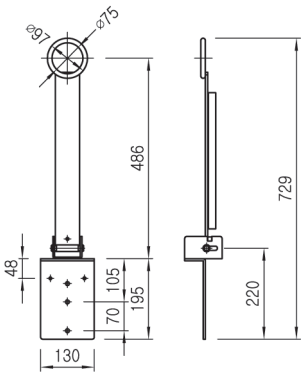

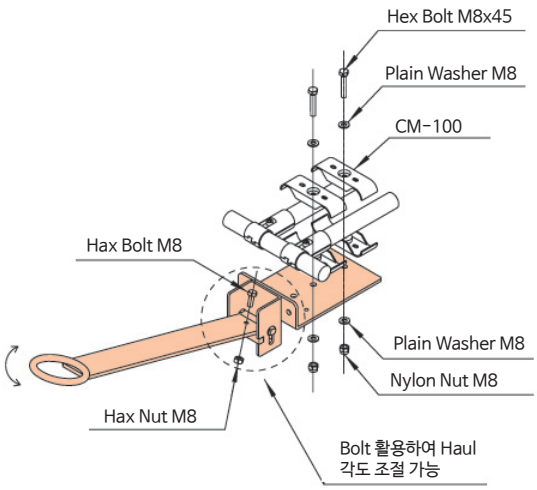

FQ-BL-1 Front Haul Ass'y

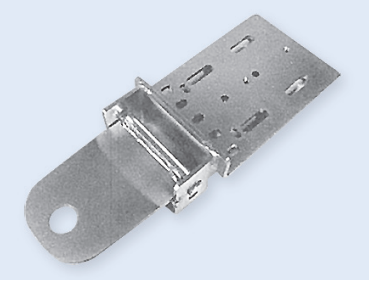

Material	Steel
Weight	2.143kg
Q'ty/Box	4pcs

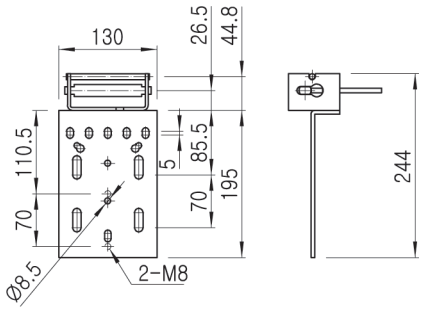

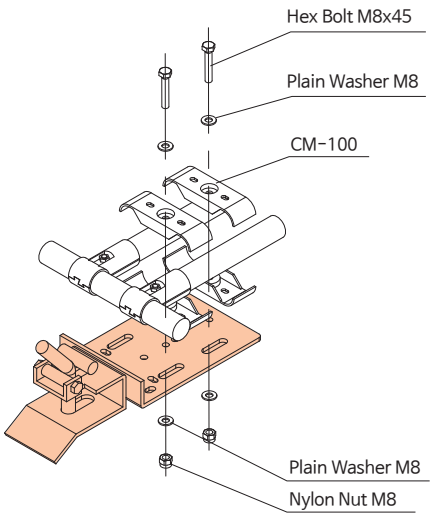

RQ-B Rear Haul Ass'y-Quicking Type



Material	Steel
Weight	2.100kg
Q'ty/Box	4pcs

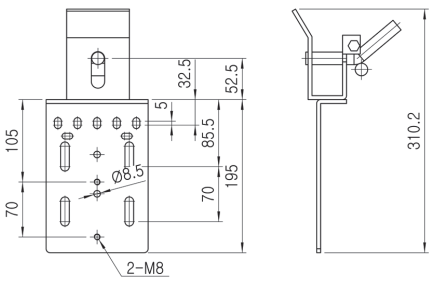

* Surface Treatment - WZ

Unit : mm

RQ-C Rear Haul Ass'y-Quicking Type



Material	Steel
Weight	3.380kg
Q'ty/Box	6pcs

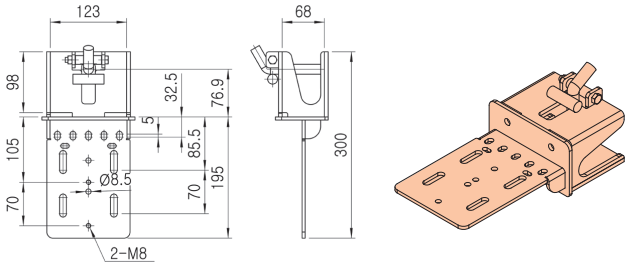

FS-AN-1 Front Haul Ring Ass'y



Material	Steel
Weight	2.046kg
Q'ty/Box	6pcs

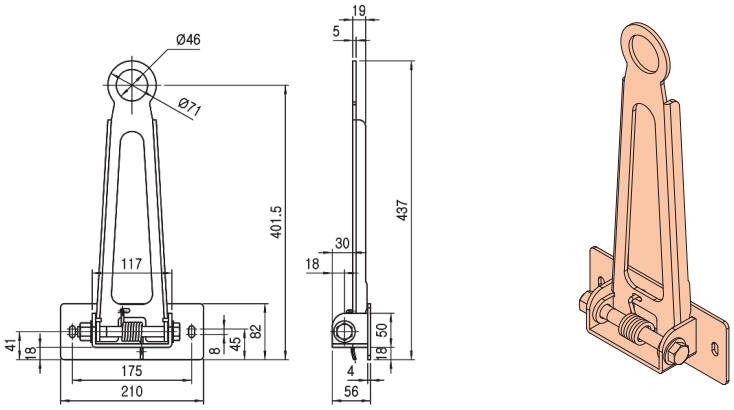

RS-AN-1 Rear Haul Ring Ass'y



Material	Steel
Weight	1.090kg
Q'ty/Box	24pcs

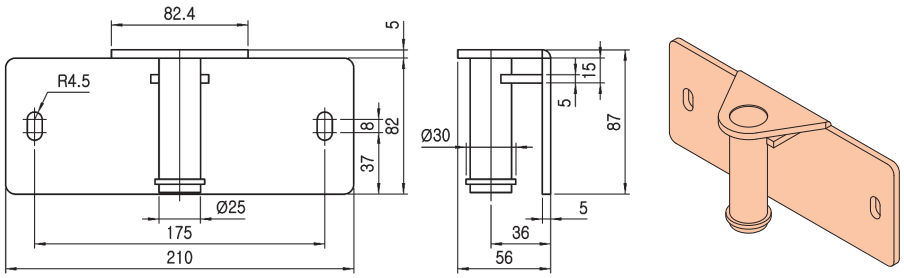

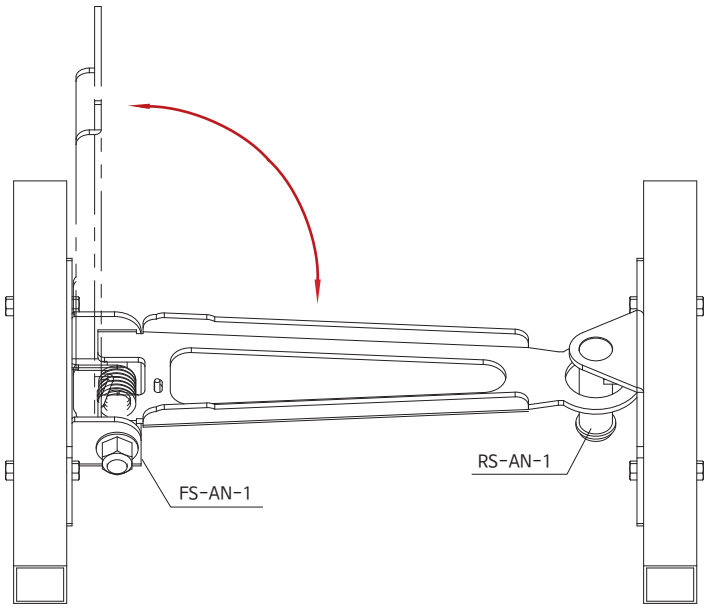

* Surface Treatment - WZ

Unit : mm

PC-A Base Lock Metal



Material	Steel
Weight	0.063kg
Q'ty/Box	150pcs

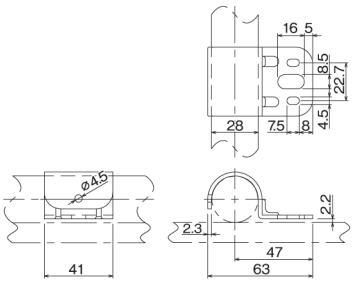

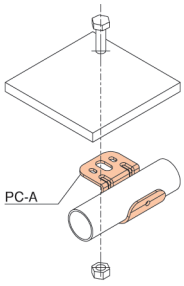

PC-BN Pipe Clamp (Single Mount)



Material	Steel
Weight	0.020kg
Q'ty/Box	300pcs

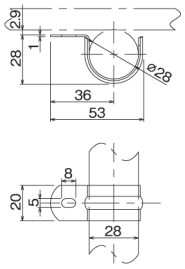

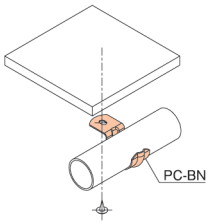

PC-CN Pipe Clamp (Double Mount)



Material	Steel
Weight	0.026kg
Q'ty/Box	400pcs

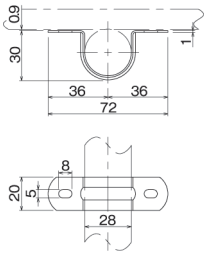

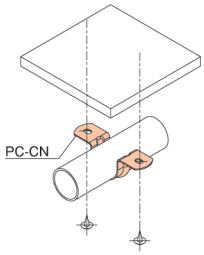

PC-A 적용 예

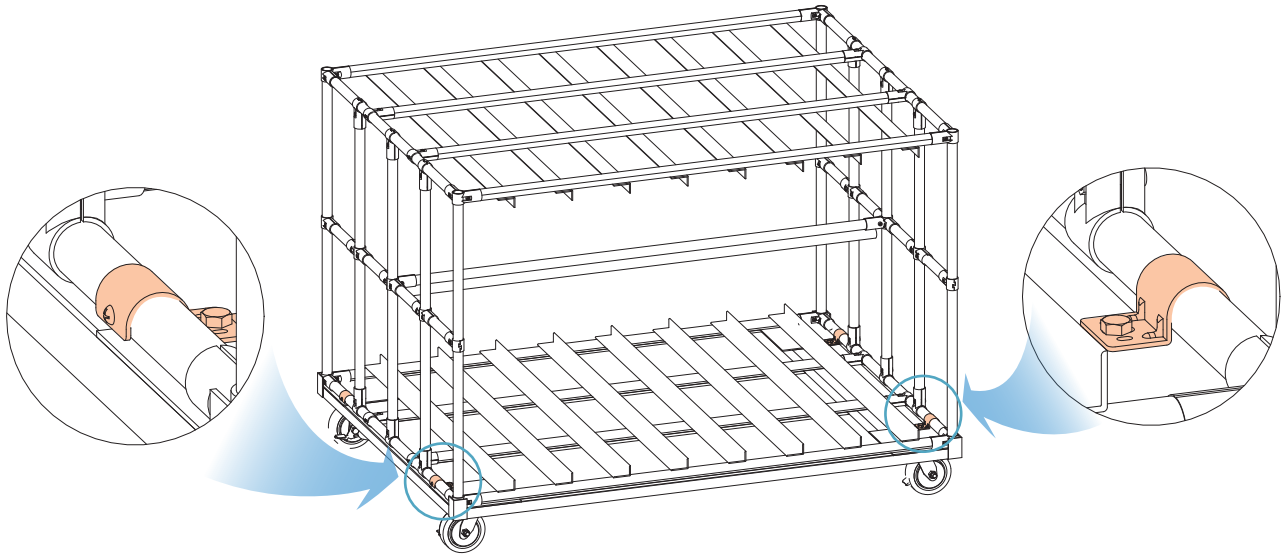

* Surface Treatment - WZ

Unit : mm

PC-D Pipe Lock Metal



Material	Steel
Weight	0.157kg
Q'ty/Box	50pcs

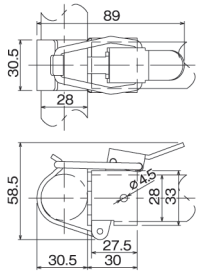

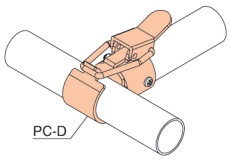

PC-E Pipe Clamp



Material	Steel
Weight	0.012kg
Q'ty/Box	400pcs

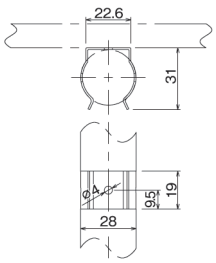

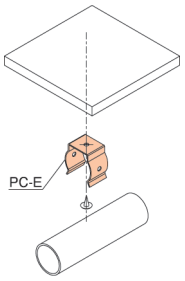

BL28YA-U Pipe Holder



Material	Steel
Weight	0.076kg
Q'ty/Box	150pcs

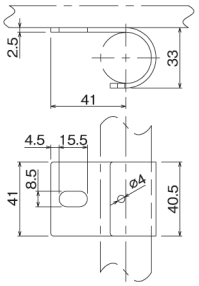

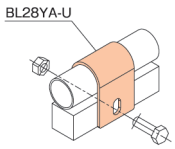

PC-D 접이식 작업대 사용 예

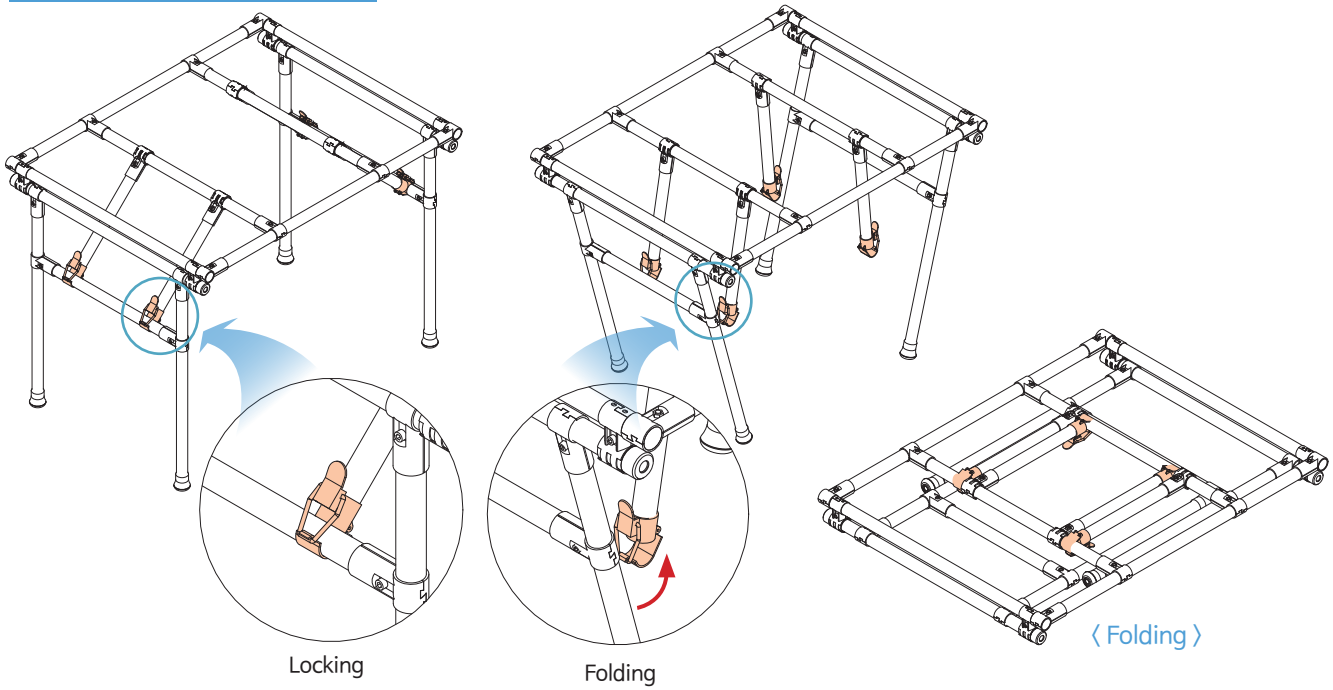

* Surface Treatment - WZ

Unit : mm

BH-A Band Hook



Material	Steel
Weight	0.002kg
Q'ty/Box	1000pcs

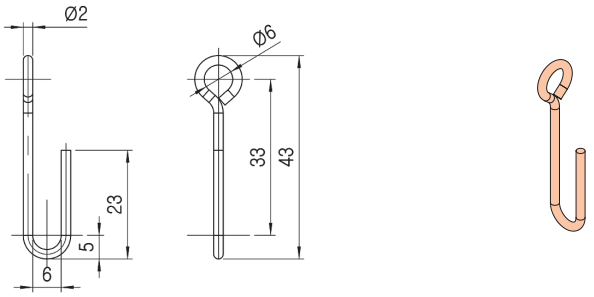

BH-B Band Hook



Material	Steel
Weight	0.001kg
Q'ty/Box	2000pcs

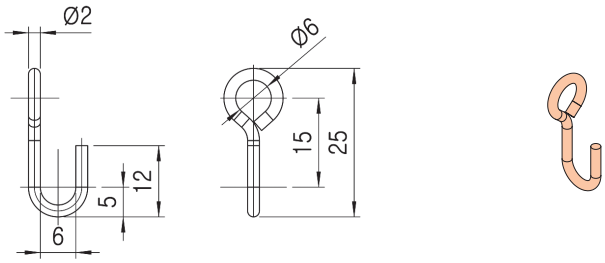

PH-A Hanger



Material	Steel
Weight	0.006kg
Q'ty/Box	500pcs

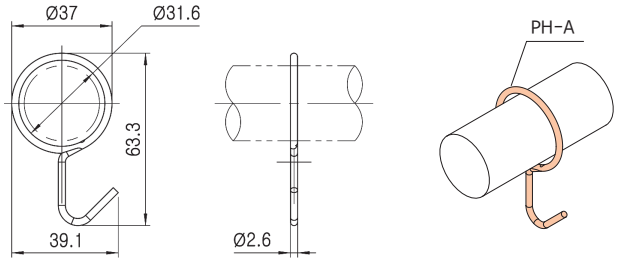

PH-B Hanger



Material	Steel
Weight	0.020kg
Q'ty/Box	250pcs

Pipe 방향과 동일한 방향

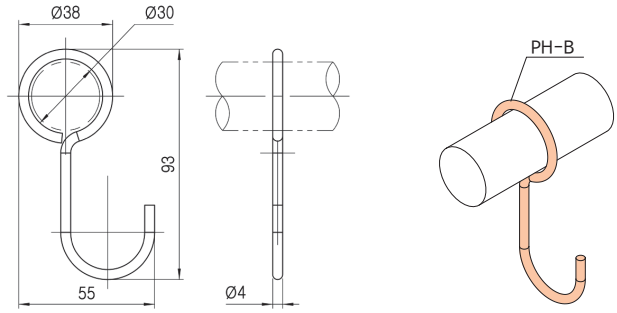

PH-B1 Hanger

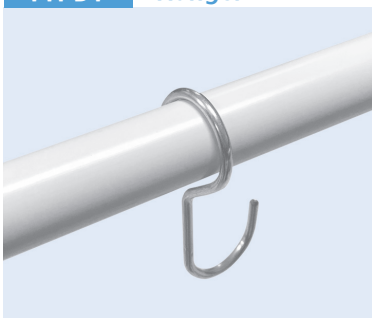

Material	Steel
Weight	0.020kg
Q'ty/Box	250pcs

Pipe 방향과 직각 방향

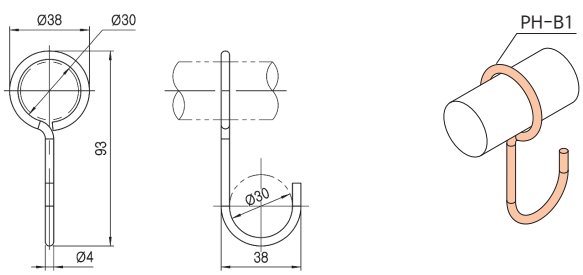

* Surface Treatment - WZ

Unit : mm

PH-C Hanger



Material	Plastic+Steel
Weight	0.019kg
Q'ty/Box	90pcs

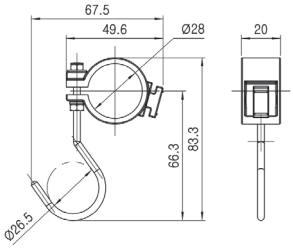

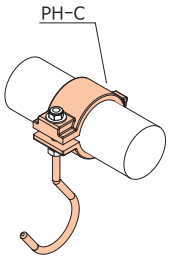

PH-D Hanger



Material	Plastic+Steel
Weight	0.017kg
Q'ty/Box	100pcs

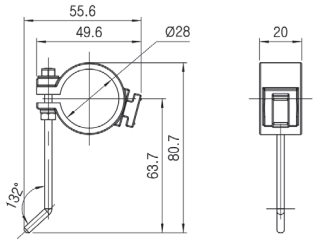

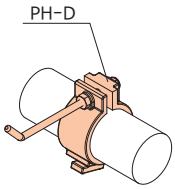

GS-1014CH Sleeve Hanger (2 Hole)

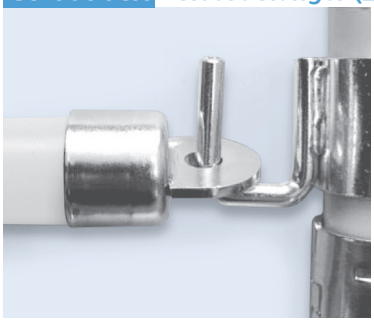

Material	Steel
Weight	0.050kg
Q'ty/Box	70pcs

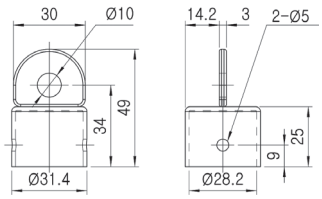

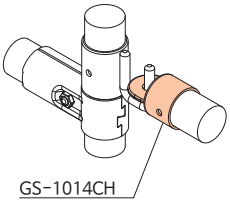

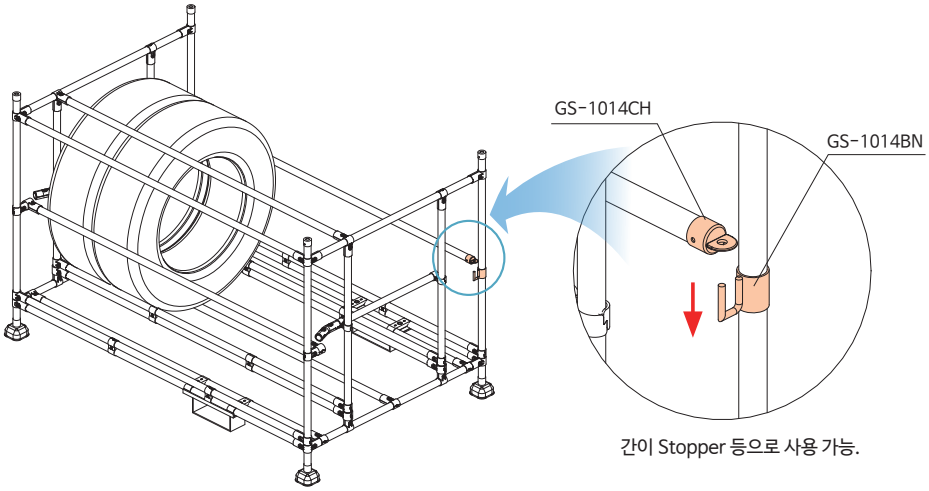

간이 Stopper 등으로 사용 가능.

* Surface Treatment - WZ

Unit : mm

GS-1014AN Sleeve Hanger



Material	Steel
Weight	0.130kg
Q'ty/Box	70 pcs

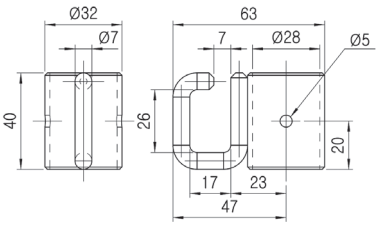

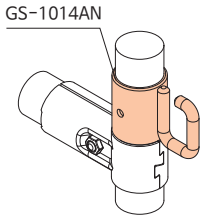

GS-1014BN Sleeve Hanger



Material	Steel
Weight	0.130kg
Q'ty/Box	70pcs

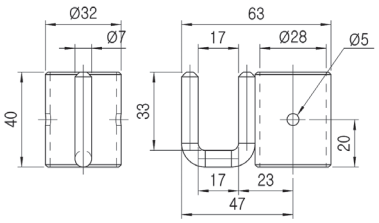

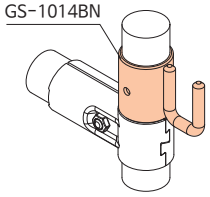

GS-1024B Sleeve Hanger

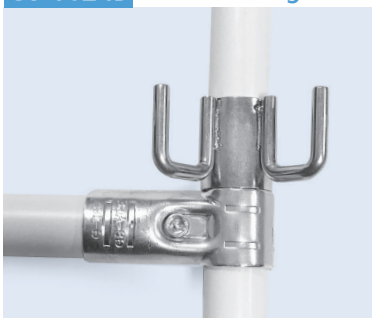

Material	Steel
Weight	0.100kg
Q'ty/Box	56pcs

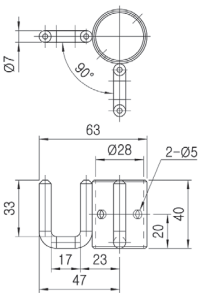

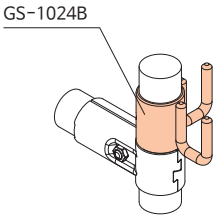

GS-1044B Sleeve Hanger



Material	Steel
Weight	0.155kg
Q'ty/Box	33pcs

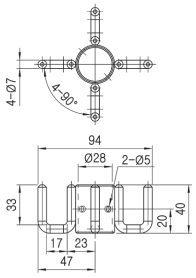

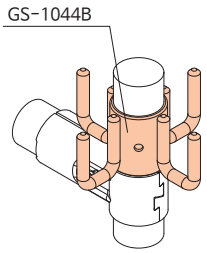

NEW

GS-1014E Sleeve Hanger



Material	Steel
Weight	0.100kg
Q'ty/Box	70pcs

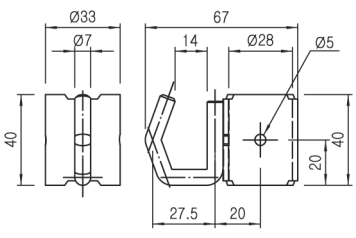

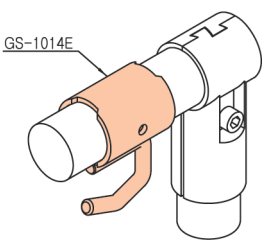

* Surface Treatment - WZ

Unit : mm

ECH-28A End Cap Hanger

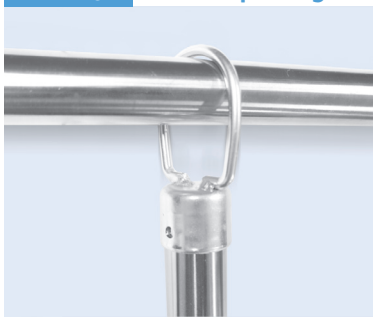

Material	Steel
Weight	0.060kg
Q'ty/Box	70pcs

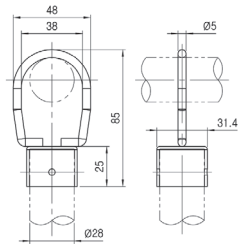

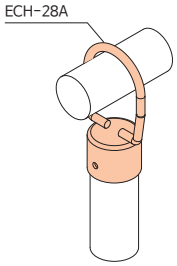

HM28YA Hanger Metal



Material	Steel
Weight	0.049kg
Q'ty/Box	100pcs

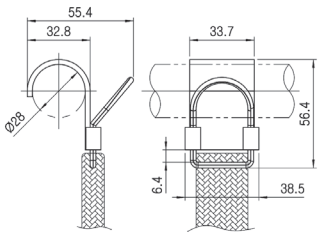

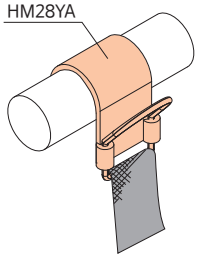

HM28YB Hanger Metal



Material	Steel
Weight	0.040kg
Q'ty/Box	100pcs

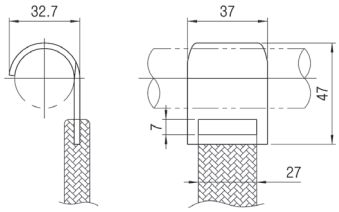

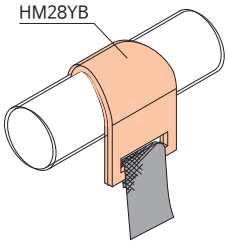

F-A Handle (Flat Type)



Material	Steel
Weight	0.020kg
Q'ty/Box	500pcs

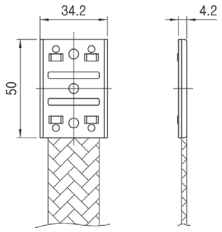

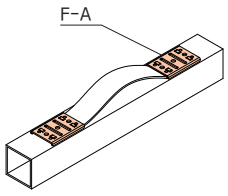

R-A Handle (Round Type)

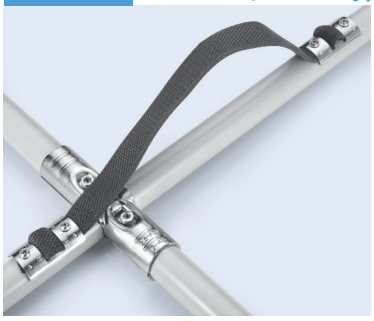

Material	Steel
Weight	0.020kg
Q'ty/Box	400pcs

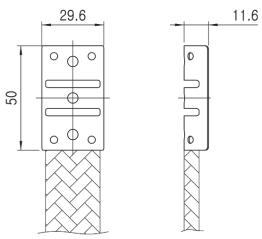

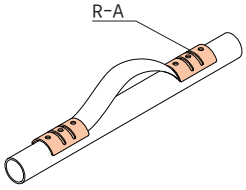

ACCESSORIES METAL JOINT COVER

* Surface Treatment - WZ

Unit : mm

MJC-G1 Metal Joint Cover



Material	Plastic
Weight	0.013kg
Q'ty/Box	150pcs

* Color : Natural

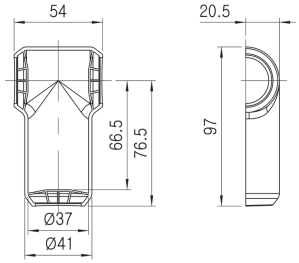

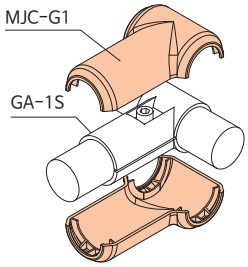

MJC-G2 Metal Joint Cover



Material	Plastic
Weight	0.012kg
Q'ty/Box	280pcs

* Color : Natural

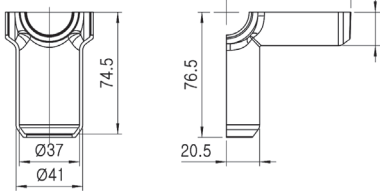

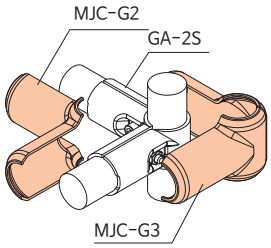

MJC-G3 Metal Joint Cover



Material	Steel
Weight	0.020kg
Q'ty/Box	120pcs

* Color : Natural

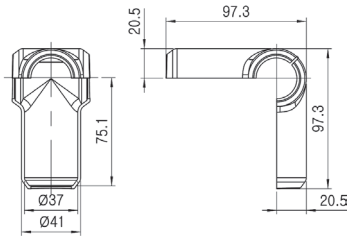

MJC-G4 Metal Joint Cover



Material	Plastic
Weight	0.020kg
Q'ty/Box	120pcs

* Color : Natural

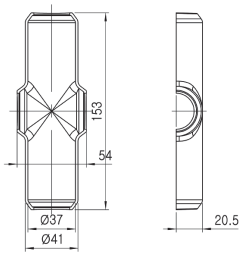

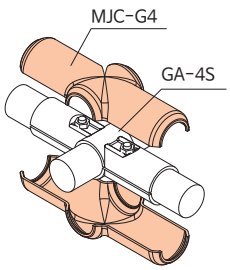

MJC-G6S Metal Joint Cover



Material	Plastic
Weight	0.010kg
Q'ty/Box	150pcs

* Color : Natural

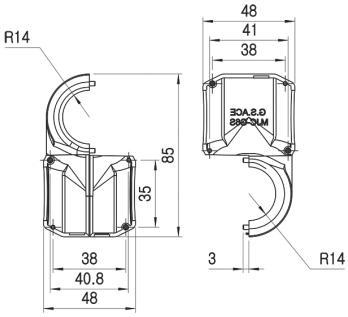

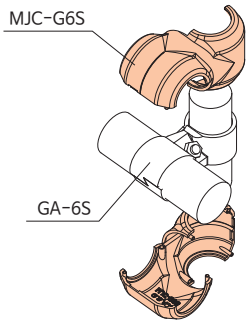

* Surface Treatment - WZ

Unit : mm

MJC-G7A Metal Joint Cover

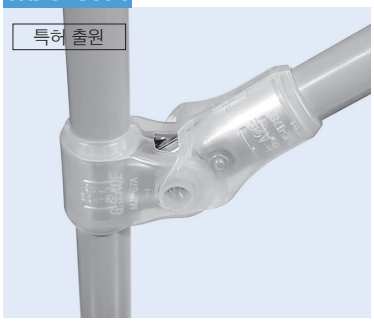

Material	Plastic
Weight	0.008kg
Q'ty/Box	300pcs

* Color : Natural

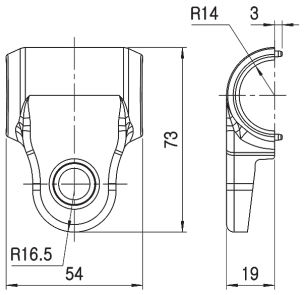

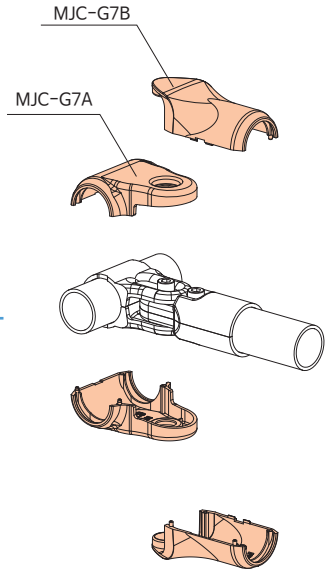

MJC-G7B Metal Joint Cover

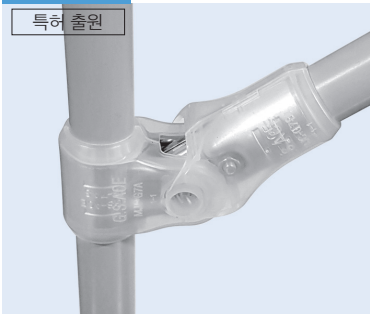

Material	Plastic
Weight	0.008kg
Q'ty/Box	300pcs

* Color : Natural

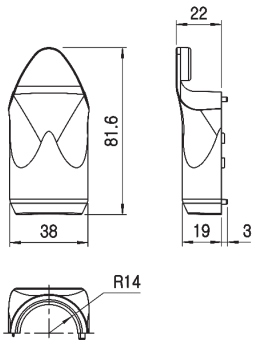

* Surface Treatment - WZ

Unit : mm

TH40PA Tool Holder



Material	Plastic
Weight	0.087kg
Q'ty/Box	50pcs

*TH40PA : PP (Color : BK)
*TH40PNA : Nylon6
(Color : Dark Gray)

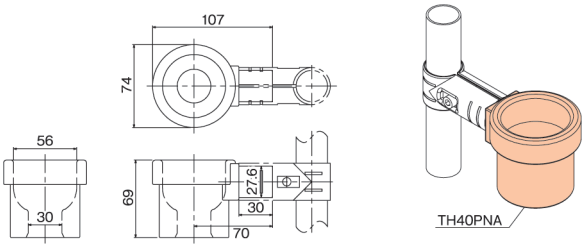

TH50PA Tool Holder

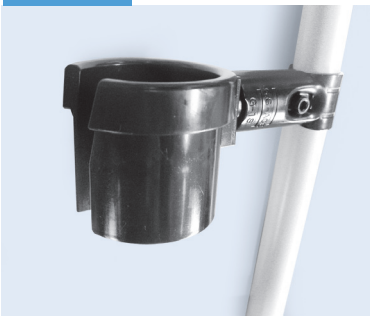

Material	Plastic
Weight	0.087kg
Q'ty/Box	50pcs

*TH50PA : PP (Color : BK)
*TH50PNA : Nylon6
(Color : Dark Gray)

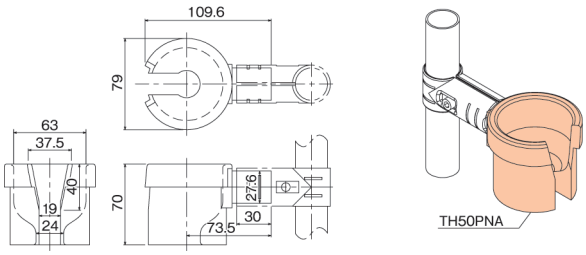

TH50YA Tool Holder



Material	Steel
Weight	0.108kg
Q'ty/Box	25pcs

* Color : WZ

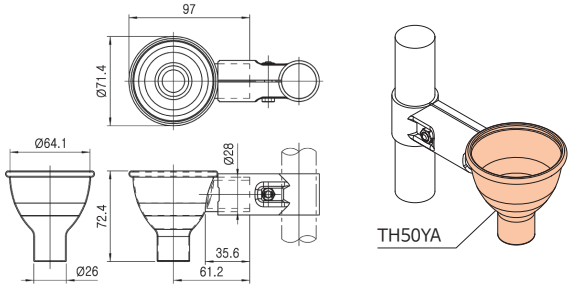

TH60PA/B Tool Holder



Material	Plastic
Weight	0.082kg
Q'ty/Box	50pcs

*TH60PA/B : PP (Color : BK)
*TH60PNA/B : Nylon6
(Color : Dark Gray)

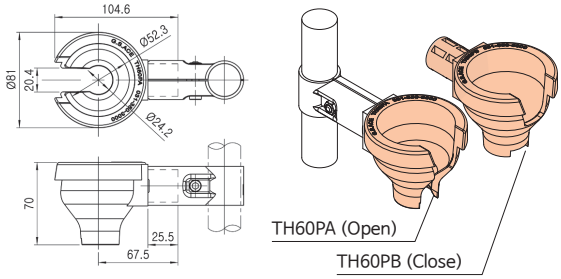

TH65YA Tool Holder



Material	Steel
Weight	0.197kg
Q'ty/Box	25pcs

* Color : WZ

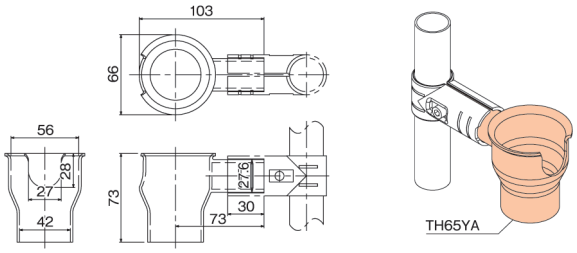

* Surface Treatment - WZ

Unit : mm

GRHA-15R Bearing Pulley Ass'y (Right)



Material	Steel
Weight	0.129kg
Q'ty/Box	-

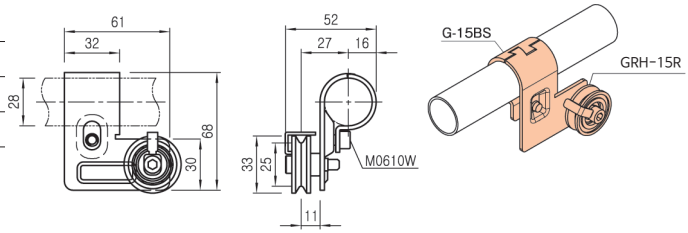

GRH-15R Pulley Holder BKT (Right)



Material	Steel
Weight	0.055kg
Q'ty/Box	270pcs

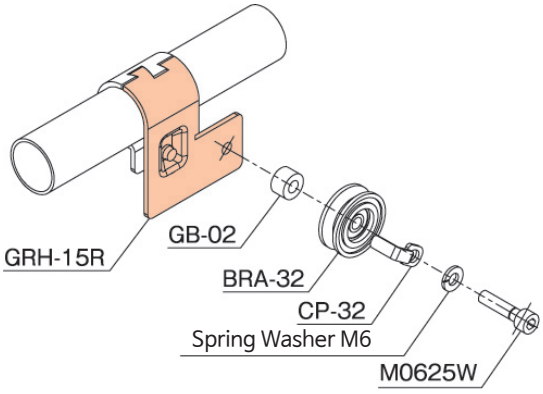

GRHA-15L Bearing Pulley Ass'y (Left)

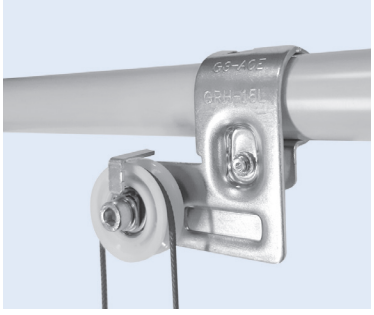

Material	Steel
Weight	0.129kg
Q'ty/Box	-

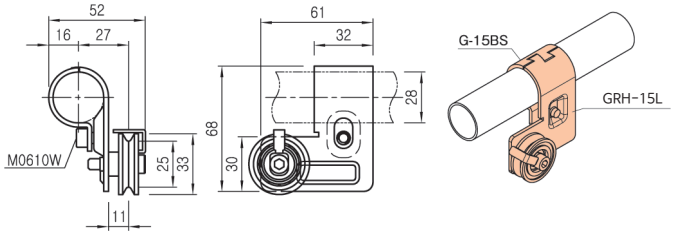

GRH-15L Pulley Holder BKT (Left)



Material	Steel
Weight	0.055kg
Q'ty/Box	270pcs

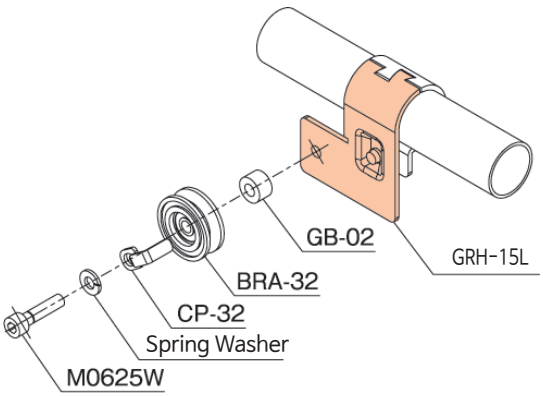

* Surface Treatment - WZ

Unit : mm

GRVA-15R Bearing Pulley Ass'y (Right)



Material	Steel
Weight	0.122kg
Q'ty/Box	-

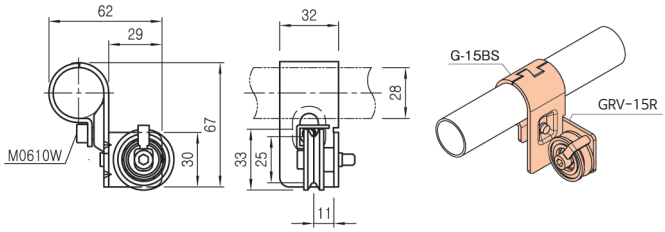

GRV-15R Pulley Holder BKT (Right)



Material	Steel
Weight	0.055kg
Q'ty/Box	240pcs

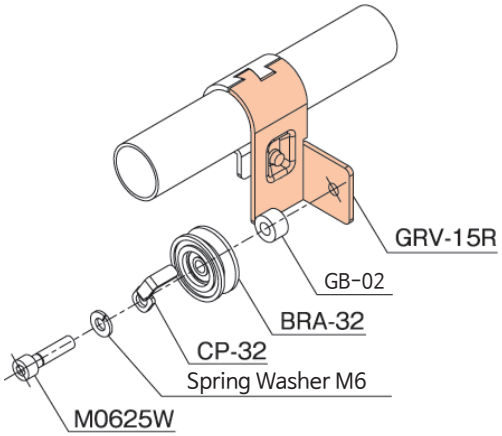

GRVA-15L Bearing Pulley Ass'y (Left)

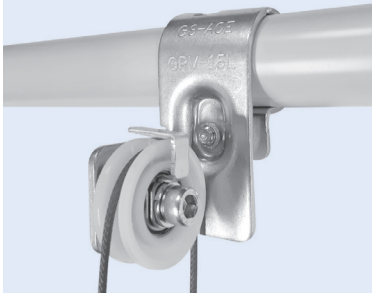

Material	Steel
Weight	0.122kg
Q'ty/Box	-

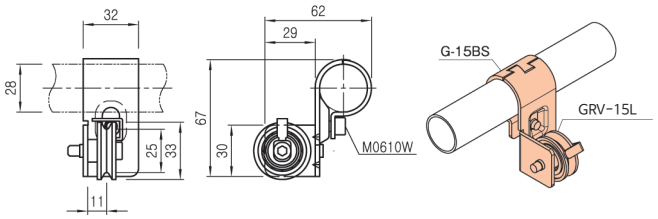

GRV-15L Pulley Holder BKT (Left)



Material	Steel
Weight	0.055kg
Q'ty/Box	240pcs

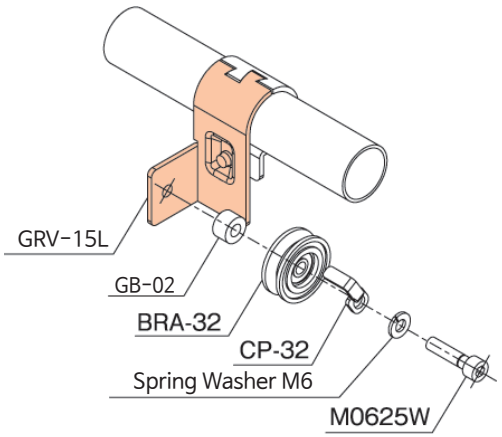

* Surface Treatment - WZ

Unit : mm

BRA-32 Bearing Pulley



Material	Steel
Weight	0.012kg
Q'ty/Box	1,000pcs

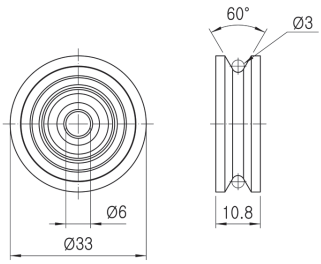

NEW

ABRA-32 Aluminum Bearing Pulley (고강도용)

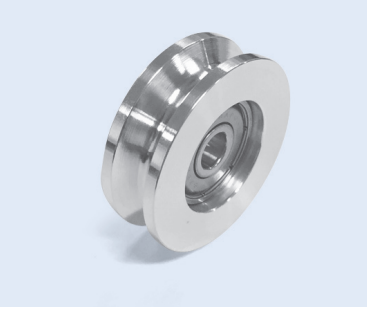

Material	Aluminum
Weight	0.021 kg
Q'ty/Box	400 pcs

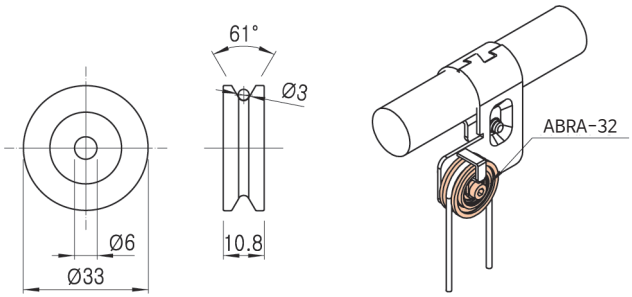

GB-02 Gap Bushing

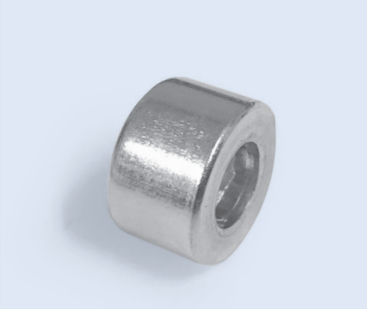

Material	Steel
Weight	0.0061kg
Q'ty/Box	2,000pcs

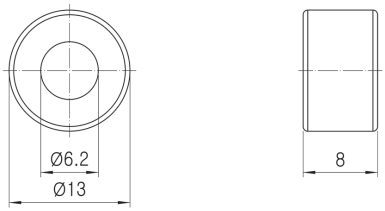

CP-32 Wire Holder (Wire 이탈방지구)



Material	Steel
Weight	0.004kg
Q'ty/Box	1,500pcs

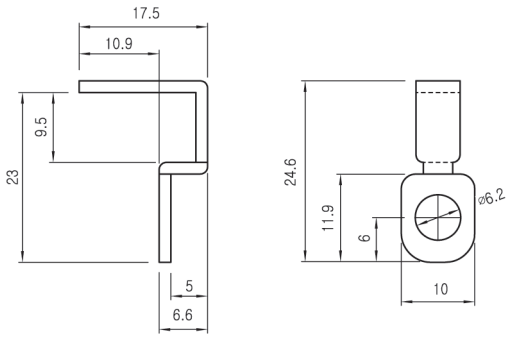

NEW

CPD-32 Cover Pulley Dual

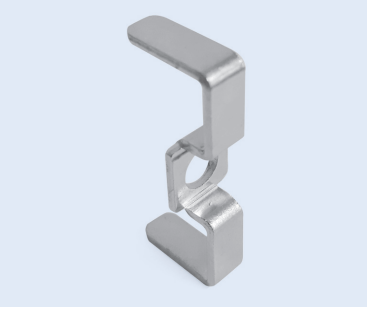

Material	Steel
Weight	0.006kg
Q'ty/Box	500pcs

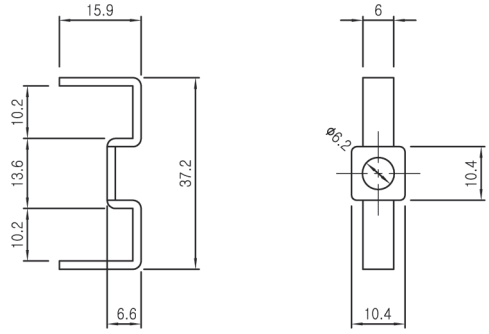

Unit : mm

NP-A Name Plate

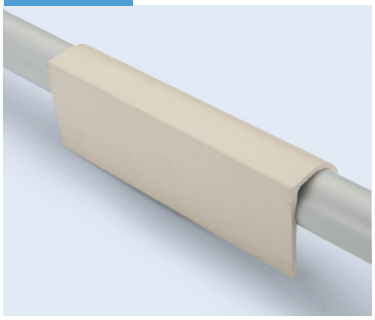

Material	PVC
Weight	0.080kg
Q'ty/Box	180pcs

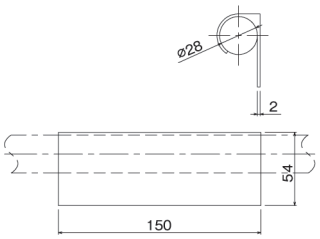

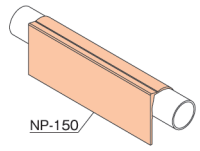

NP-B Name Plate

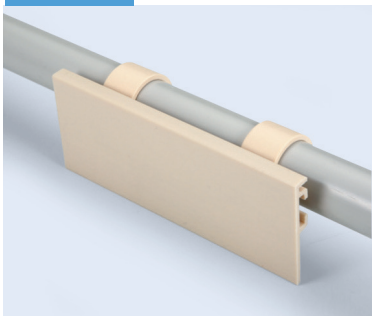

Material	PVC
Weight	0.047kg
Q'ty/Box	360pcs

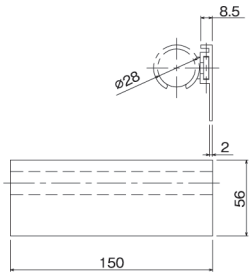

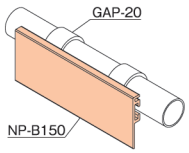

NP-C Name Plate

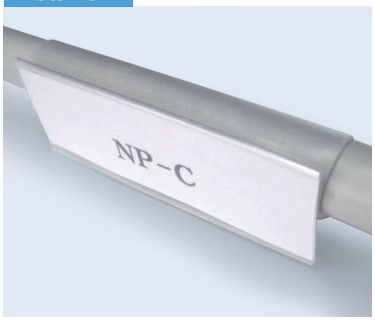

Material	PVC
Weight	0.035kg
Q'ty/Box	190pcs

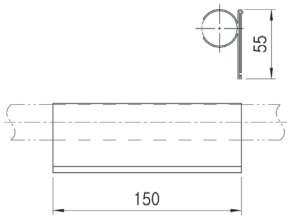

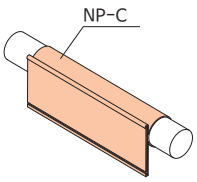

NP-D Name Plate

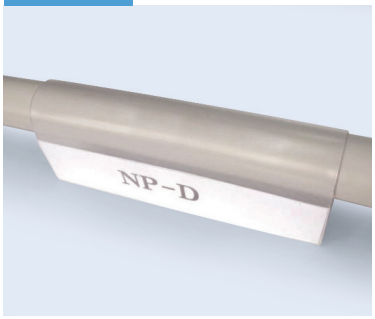

Material	PVC
Weight	0.032kg
Q'ty/Box	190pcs

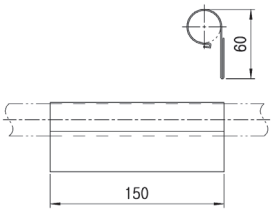

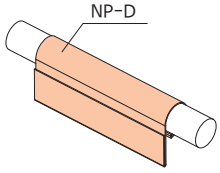

NP-E Name Plate

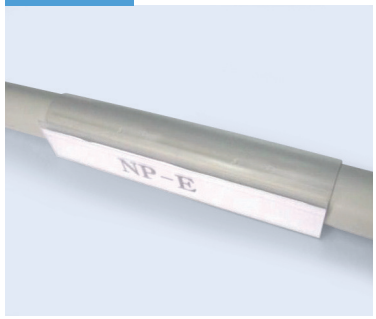

Material	PVC
Weight	0.023kg
Q'ty/Box	330pcs

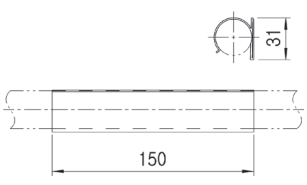

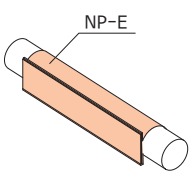

Unit : mm

NP-F Name Plate (GAP-58과 조립하여 사용)



Material	PVC
Weight	0.017kg
Q'ty/Box	1000pcs

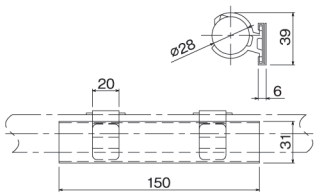

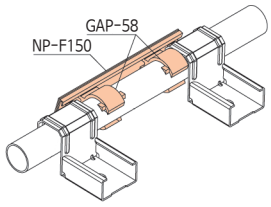

NP-F40 Name Plate (GAP-58과 조립하여 사용)

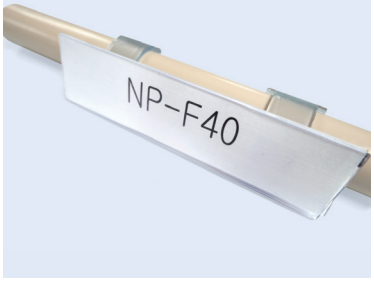

Material	PVC
Weight	0.019kg
Q'ty/Box	1000pcs

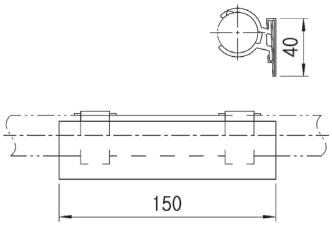

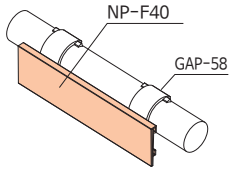

NP-G Name Plate (GAP-58과 조립하여 사용)

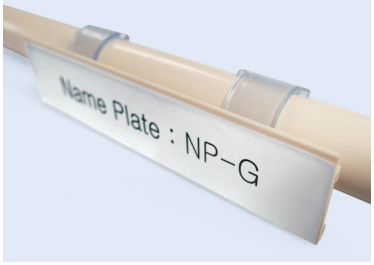

Material	PVC
Weight	0.026kg
Q'ty/Box	360pcs

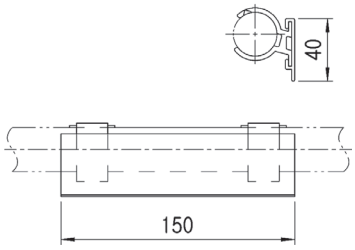

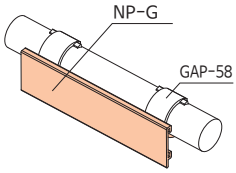

NP-H Name Plate (양면테이프 부착형)

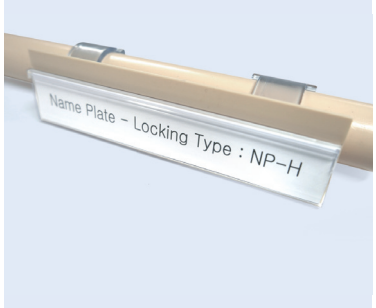

Material	PVC
Weight	0.013kg
Q'ty/Box	1000pcs

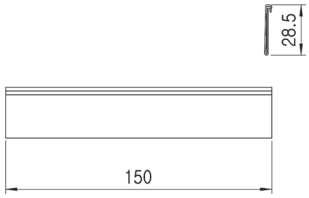

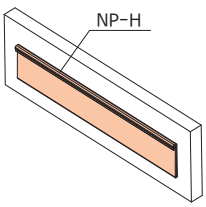

NP-R Name Plate

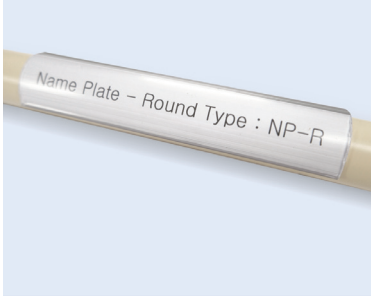

Material	PVC
Weight	0.011kg
Q'ty/Box	1000pcs

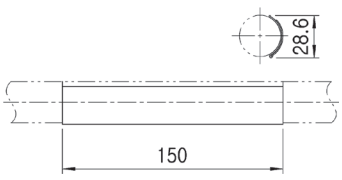

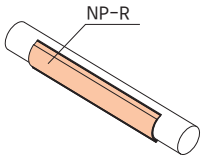

Unit : mm

NP-K Name Plate



Material	PVC
Weight	0.013kg
Q'ty/Box	300pcs

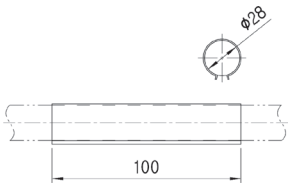

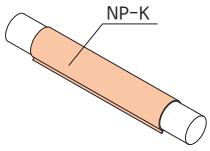

NP-L Name Plate (양면테이프 부착형)



Material	PVC
Weight	0.020kg
Q'ty/Box	1000pcs

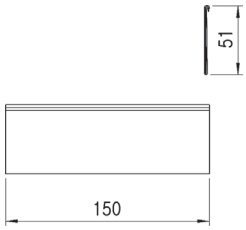

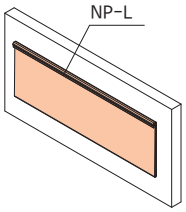

NP-M Name Plate

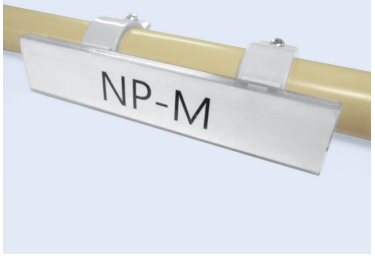

Material	PVC
Weight	0.016kg
Q'ty/Box	1000pcs

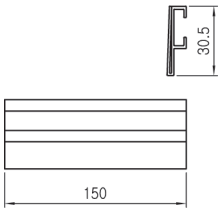

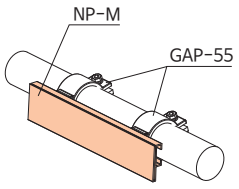

LABEL CASE

Unit : mm

Configuration		Hole	Part No	W	H	Weight (kg)	Q'ty/Box (pcs)
	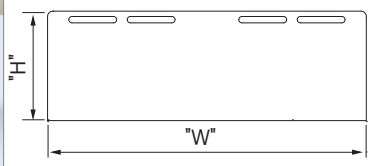	4 Hole	LA 300*100	300	100	0.040	150
			LA-B 300*120	300	120	0.045	150
			LA-C 300*220 (Horizontal)	300	220	0.084	200
			LA-A3 430*320	430	320	0.177	100
			LC 250*80	250	80	0.024	250
			LC 250*100	250	100	0.030	300
	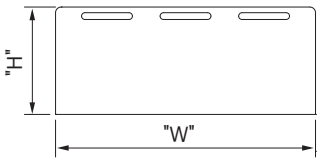	3 Hole	LC-B 210*80	210	80	0.021	300
			LA-D3 150*60	150	60	0.012	1500
			LA-G 230*95	230	95	0.027	1250
			LA-E 210*100	210	100	0.028	250
	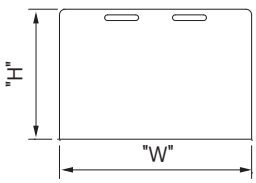	2 Hole	LA2 300*100	300	100	0.040	150
			LA 215*160	215	160	0.045	200
			LA-C2 220*300 (Vertical)	220	300	0.080	200
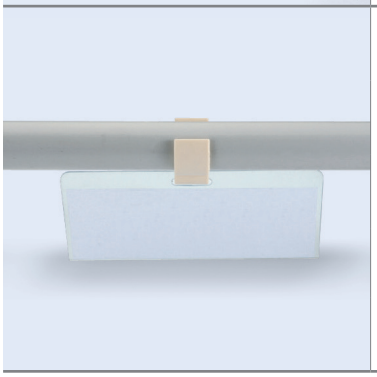	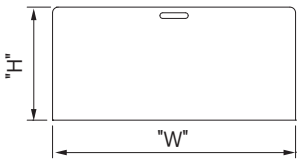	1 Hole	LA-D 150*60	150	60	0.012	1500
			LA-H 170*135	170	135	0.030	300
			LA-P 136*40	136	40	0.007	300
			LA-R 105*100	105	100	0.011	500
			LC 180*85	180	85	0.021	300

■ Small-Type

Unit : mm

AD30PA Leveling Foot



Material	Steel & Plastic
Weight	0.035kg
Q'ty/Box	150pcs

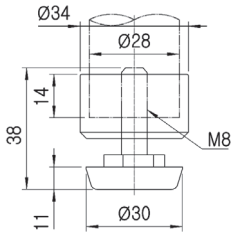

AD32WA Leveling Foot



Material	Steel & Plastic
Weight	0.053kg
Q'ty/Box	125pcs

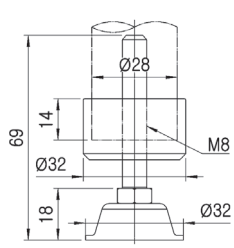

■ Nomal-Type

AD32WB Leveling Foot

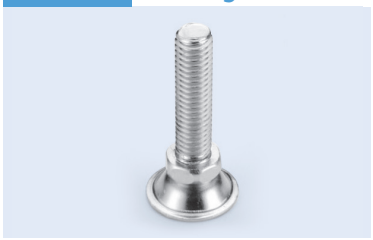

Part No.	Material	Threaded	"L"	ESD
AD32WB	Steel (WZ)	1/2"-12N	50	○
AD32WC			100	○
AD32WD			150	○
AD32WB-M		M12-P1.75	50	○
AD32WC-M			100	○

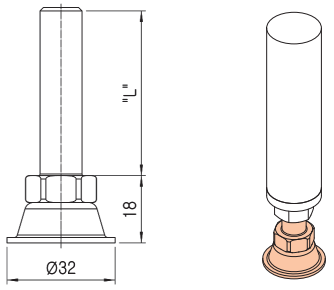

AD50WA Leveling Foot

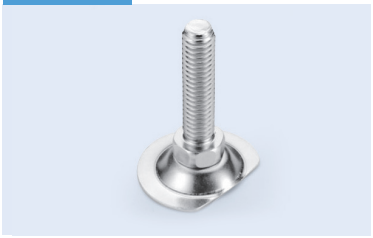

Part No.	Material	Threaded	"L"	ESD
AD50WA	Steel (WZ)	1/2"-12N	50	○
AD50WB			100	○
AD50WD			150	○
AD50WE			200	○
AD50WA-M		M12-P1.75	50	○
AD50WB-M			100	○

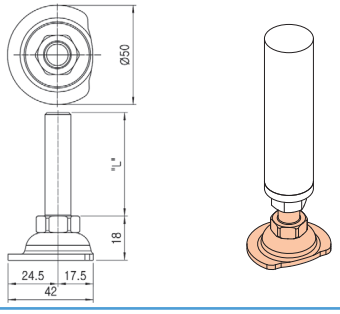

AD50WA-AC Leveling Foot



Part No.	Material	Threaded	"L"	ESD
AD50WA-AC	Steel (WZ)	1/2"-12N	50	○
AD50WB-AC			100	○
AD50WD-AC			150	○
AD50WE-AC			200	○
AD50WA-ACM		M12-P1.75	50	○
AD50WB-ACM			100	○

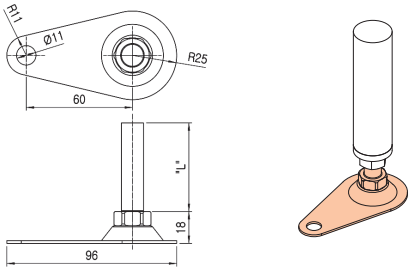

AD50RAN-H Hexgon Leveling Foot

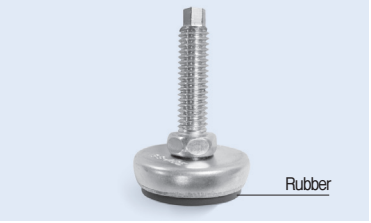

Part No.	Material	Threaded	"L"	ESD
AD50RAN-H	Steel (WZ)	1/2"-12N	50	X
AD50RAN-HM		M12-P1.75		X

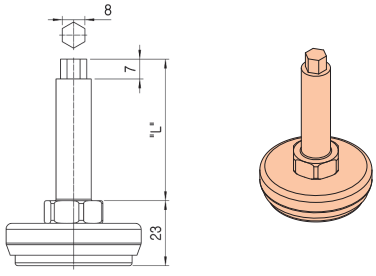

■ STS-Type

Unit : mm

AD35SA Leveling Foot

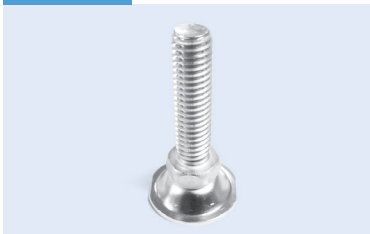

Part No.	Material	Threaded	"L"	ESD
AD35SA	STS	1/2"-12N	50	○
AD35SB			100	○
AD35SA-M		M12-P1.75	50	○
AD35SB-M			100	○

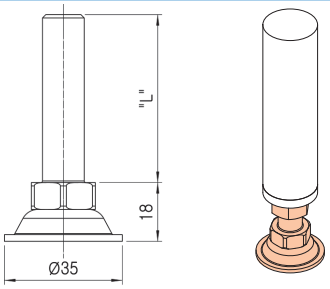

AD40SPA Rubber Leveling Foot

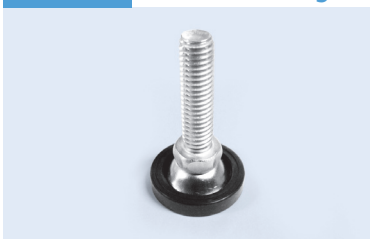

Part No.	Material	Threaded	"L"	ESD
AD40SPA	STS	1/2"-12N	50	X
AD40SPA-E				○
AD40SPB			100	X
AD40SPB-E				○
AD40SPA-M		M12-P1.75	50	X
AD40SPA-EM			100	○
AD40SPB-M			50	X
AD40SPB-EM			100	○

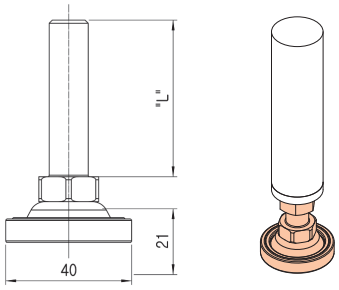

■ Rubber Pad-Type

AD32RA Rubber Pad Leveling Foot

특허등록



Part No.	Material	Threaded	"L"	ESD
AD32RA	Steel (WZ)	1/2"-12N	50	X
AD32RA-E				○
AD32RB			100	X
AD32RB-E				○
AD32RA-M		M12-P1.75	50	X
AD32RA-EM				○
AD32RB-M			100	X
AD32RB-EM				○

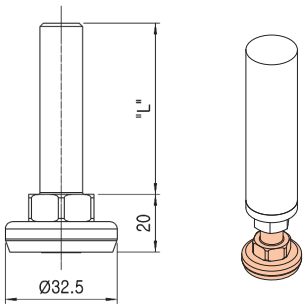

AD50RAN Rubber Pad Leveling Foot

특허등록



Part No.	Material	Threaded	"L"	ESD
AD50RAN	Steel (WZ)	1/2"-12N	50	X
AD50RAN-E				○
AD50RBN			100	X
AD50RBN-E				○
AD50REN			200	X
AD50RAN-M		M12-P1.75	50	X
AD50RAN-EM				○
AD50RBN-M			100	X
AD50RBN-EM				○
AD50RDN-M			150	X

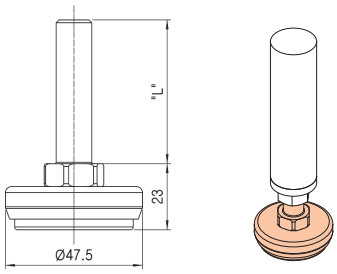

RB-AD37 Rubber Pad(For AD32W)

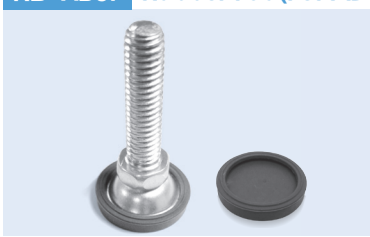

Material	Rubber
Weight	1,500pcs
Q'ty/Box	0.006kg

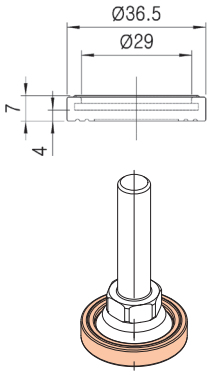

RB-AD45 Rubber Absorbent Pad(For AD32W)



Material	Rubber
Weight	2,500pcs
Q'ty/Box	0.011kg

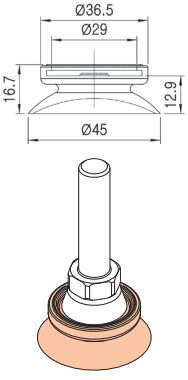

■ Threaded Insert for Metal Rack

Unit : mm

Part No	Classifcation	Application	Colors	Threaded Spec	Material	A	Dimension
BC2807A	Coated Pipe	Ø28×T0.7	White	1/2"-12N	Steel	Ø24.1	
BC2807B				M12-P1.75			
BC2807D				M10-P1.5			
BC2809A		Ø28×T0.9	White	1/2"-12N	Steel	Ø23.6	
BC2809B				M12-P1.75			
BC2810A		Ø28×T1.0	White	1/2"-12N	Steel	Ø23.5	
BC2810B				M12-P1.75			
BC2810D				M10-P1.5			
BC2814A		Ø28×T1.4	White	1/2"-12N	Steel	Ø22.7	
BC2814B				M12-P1.75			
BC2820A		Ø28×T2.0	White	1/2"-12N	Steel	Ø21.9	
BC2820B				M12-P1.75			
BC2820D				M10-P1.5			
BS07A	STS Pipe ECCO Pipe	Ø28×T0.7	White	1/2"-12N	Steel	Ø26.8	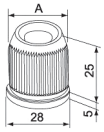
BS07B				M12-P1.75			
BS07D				M10-P1.5		Ø26.3	
BS10A		Ø28×T1.0	White	1/2"-12N	Steel	Ø26.1	
BS10B				M12-P1.75			
BS10D				M10-P1.5			
BS12A		Ø28×T1.2	White	1/2"-12N	Steel	Ø25.5	
BS12B				M12-P1.75			
BS12D				M10-P1.5		Ø25.4	
BS20A		Ø28 X T2.0	White	1/2"-12N	Steel	Ø24	
BS20B				M12-P1.75			
BS20D				M10-P1.5			
BC3210A	Coated Pipe	Ø32×T1.0	White	1/2"-12N	Steel	Ø27.5	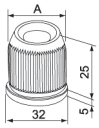
BC3210B				M12-P1.75			
AS2807A	STS Pipe ECCO Pipe	Ø28×T0.7	Gray	1/2"-12N	Aluminum	Ø26.5	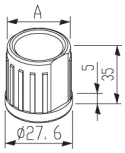
AS2807B				M12-P1.75			
AS2809A		Ø28 X T0.9		1/2"-12N		Ø25	
AS2809B				M12-P1.75			
AC2809A	Coated Pipe	Ø28×T0.9		1/2"-12N		Ø23.8	
AC2809B				M12-P1.75			
AC2814A		Ø28×T1.4		1/2"-12N		Ø22.8	
AC2814B				M12-P1.75			

■ Inner Cap for Metal Rack

Classification		Part No	Colors	Marking	Material	Dimension
Ø28	All Thickness Pipe (Coated & STS Pipe & ECCO Pipe 공용)	GAP-4P-i	Ivory	GAP-4P	Plastic	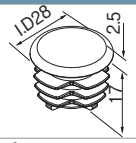
		GAP-4P-B	Black			
		GAP-4P-G	Gray			
		GAP-4R-B	Black	GAP-4R		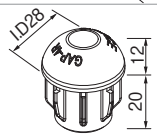
	Coated Pipe	GAP-4C-i	Ivory	GAP-4C		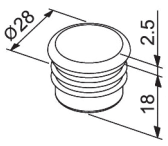
		GAP-4C-B	Black			
		GAP-4C-G	Gray			
	STS Pipe ECCO Pipe	GAP-4S-i	Ivory	GAP-4S		
		GAP-4S-B	Black			
		GAP-4S-G	Gray			
Ø32	Coated Pipe	GAP-4310-i	Ivory	GAP-4310		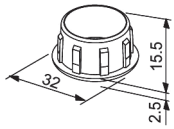
		GAP-4310-B	Black			
		GAP-4310-G	Gray			

Unit : mm

GAS-07A Steel Cap



Part No.	Material	Pipe	Diameter	Remark
GAS-07A	Steel	Coated Pipe	Ø28 x t0.7	WZ
GAS-10A			Ø28 x t1.0	
GAS-07S		STS/ECCO Pipe	Ø28 x t0.7	
GAS-12S			Ø28 x t1.2	

Weight	0.009kg
Q'ty/Box	600pcs

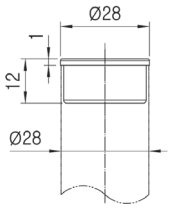



GAM-07S Metal Cap



Part No.	Material	Pipe	Diameter	Remark
GAM-07S	Steel	STS/ ECCO Pipe	Ø28 x t0.7	WZ

Weight	0.037kg
Q'ty/Box	500pcs

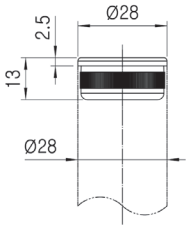



AC2809N Aluminum Cap



Part No.	Material	Pipe	Diameter	Remark
AC2809N	Aluminum	Coated Pipe	Ø28 x t0.9	
AC2814N			Ø28 x t1.4	

Weight	0.024kg
Q'ty/Box	200pcs

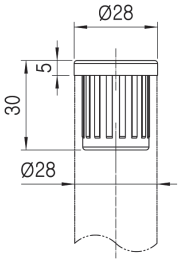

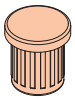

OB28AN Threaded Insert



Part No.	Material	Pipe	Diameter	Remark
OB28AN	Steel (WZ)	All Pipe	Ø28	1/2"-12N
OB28BN				M12-P1.75

Weight	0.045kg
Q'ty/Box	200pcs

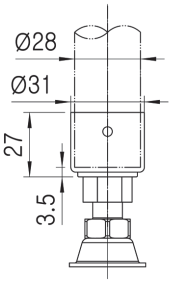

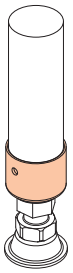

Unit : mm

RF-01 Rubber Foot



RF-01 : DG (Dark Gray)
RF-01E : ESD (Black)

Part No.	RF-01	RF-01E
Material	Rubber	
Weight	0.035kg	
Q'ty/Box	250pcs	
Remark	Dark Gray	ESD(BK)

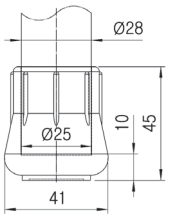

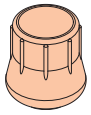

RF-02 Rubber Foot



Part No.	RF-02	RF-02(Soft)	RF-02 (ESD)
Material	Rubber		
Weight	0.011kg		
Q'ty/Box	450pcs		
Remark	Black		

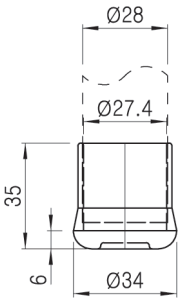

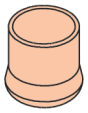

Threaded Insert for Aluminum Rack

Unit : mm

Image	Part No	"A" Detail	Application	Colors	Threaded Spec	Material	Configuration
	BA2800A	-	Ø28	Gray	1/2"-12N	Aluminum	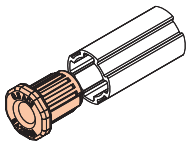
	BA2800B				M12-P1.75		
	BA280LA	◯	Ø28	White	1/2"-12N	Steel	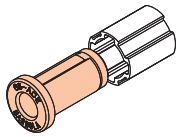
	BA280LB	□			M12-P1.75		
	BA280LD	⬡			M10-P1.5		
	BA280LE	◯			M8-P1.25		
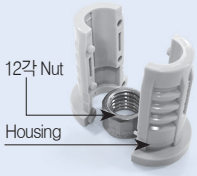	BP2800H	-	Ø28	Gray	Housing	Plastic	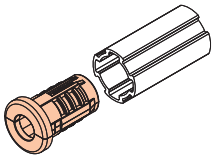
	12각 Nut				M12-P1.75	Steel	
					1/2"-12N		
	BA3300A	◯	Ø33	White	1/2"-12N	Steel	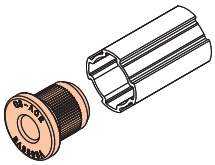
	BA3300B	□			M12-P1.75		
	BA3300D	⬡			M10-P1.5		
	BA4300A	◯	Ø43	Gray	1/2"-12N	Aluminum	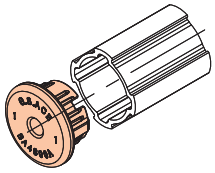
	BA4300B	□			M12-P1.75		
	BA4300D	⬡			M10-P1.5		
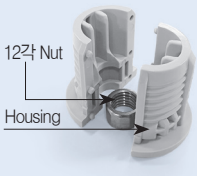	BP4300H	-	Ø43	Gray	Housing	Plastic	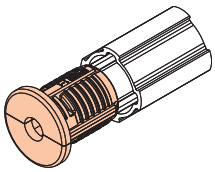
	12각 Nut				1/2"-12N	Steel	
					M12-P1.75		

Threaded Insert for AL Profile

Unit : mm

Image	Part No	"A" Detail	Application	Colors	Threaded Spec	Material	Configuration
	BA4040A	-	40x40	Gray	1/2"-12N	Aluminum	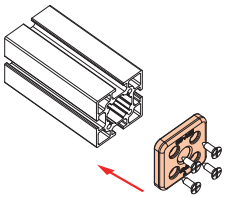
	BA4040B				M12-P1.75		
	BA4545A	-	45x45	Gray	1/2"-12N	Aluminum	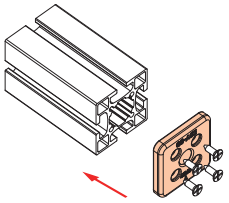
	BA4545B				M12-P1.75		

Material-PVC

L-Type

Unit : mm

Part No		Thickness	H	W	Weight (kg)	Configuration
Normal	ESD					
AL-1	EAL-1	3	30	50	0.370	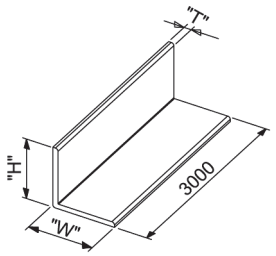
AL-2	EAL-2	4	30	60	0.525	
AL-9	EAL-9	4	30	75	0.618	
AL-5B	EAL-5B	4	50	50	0.544	
AL-6B	EAL-6B	4	50	75	0.656	
AL-8	EAL-8	4	50	100	0.886	
AL-7B	EAL-7B	4	50	150	1.116	
AL-10	EAL-10	4	50	200	1.512	
AL-4	EAL-4	4	80	90	0.978	
AL-5	EAL-5	5	50	50	0.590	
AL-6	EAL-6	5	50	75	0.884	
AL-7	EAL-7	5	50	150	1.510	

T-Type

Part No		Thickness	H	W	Weight (kg)	Configuration
Normal	ESD					
AT-1	-	4	50	100	0.904	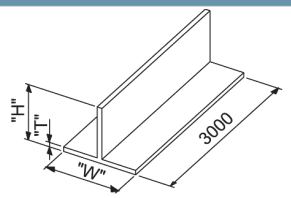
AT-2	-	4	100	60	0.906	
AT-3	-	4	150	60	1.145	

U-Type

Part No		Thickness	W1	W2	H1	H2	Weight (kg)	Configuration
Normal	ESD							
AU-1	-	3	36	-	36	36	0.454	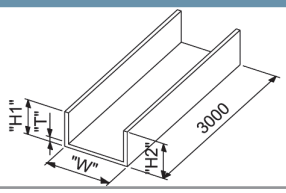
AU-2	-	3	55	-	30	40	0.572	

S-Type

Part No		Thickness	W1	W2	H1	H2	Weight (kg)	Configuration
Normal	ESD							
AS-1	-	4	32	70	34	25	0.772	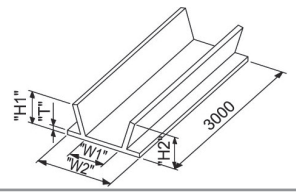
AS-2	-	5	22	60	30	30	0.580	
AS-3	-	4	17	50	30	30	0.800	

Pipe-Cover

Part No		Thickness	θ	-	-	-	Weight (kg)	Configuration
Normal	ESD							
PC-01	EPC-01	2.5	75°	-	-	-	0.320	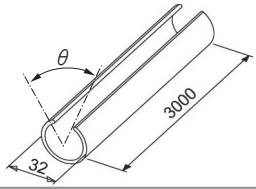
PC-02	EPC-02	2.5	135°	-	-	-	0.310	

Unit : mm

PFG-28A Panel Frame Guide

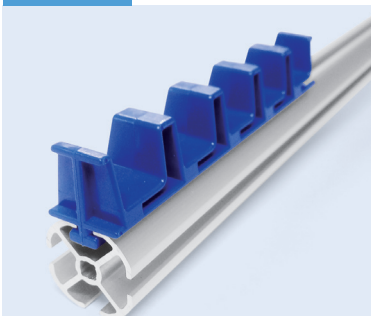

Material	TPU
Weight	0.022kg
Q'ty/Box	450pcs

* Color : Blue

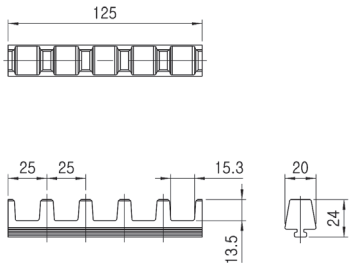

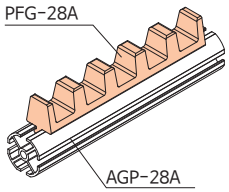

PFG-28B Panel Frame Guide

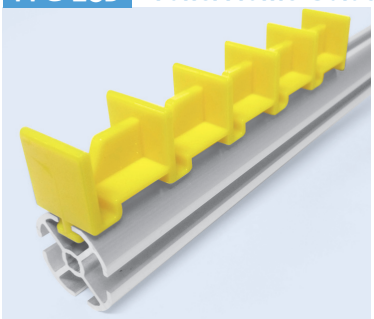

Material	TPU
Weight	0.023kg
Q'ty/Box	450pcs

* Color : Yellow

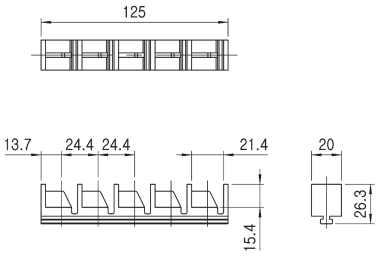

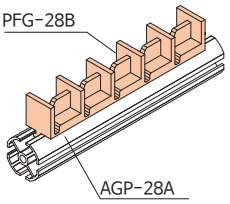

PFG-28C Panel Frame Guide

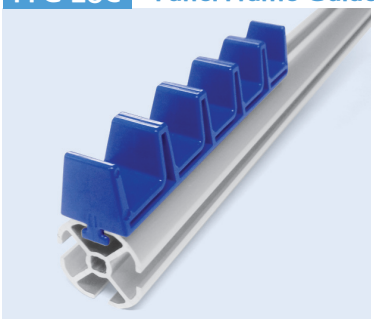

Material	TPU
Weight	0.022kg
Q'ty/Box	450pcs

* Color : Blue

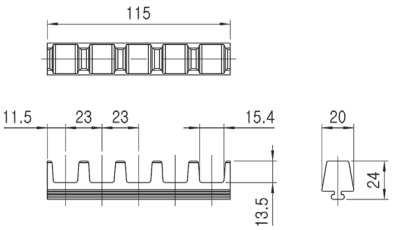

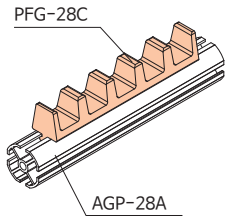

PFG-28D Panel Frame Guide

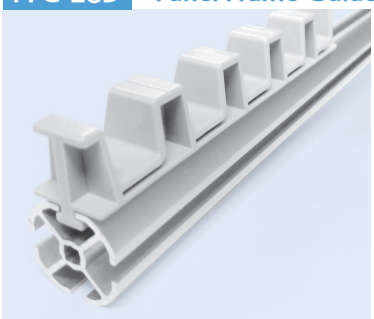

Material	TPU
Weight	0.030kg
Q'ty/Box	450pcs

* Color : Gray

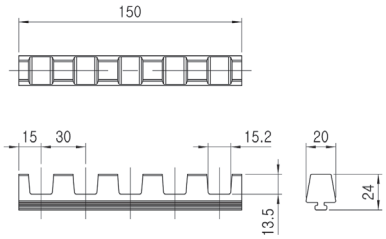

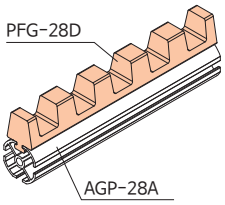

PFG-28E Panel Frame Guide

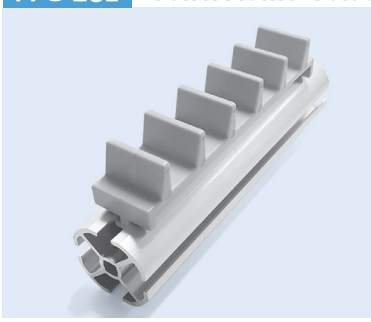

Material	TPU
Weight	0.018kg
Q'ty/Box	450pcs

* Color : Yellow, Blue

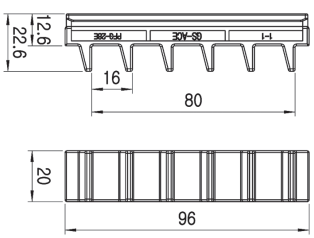

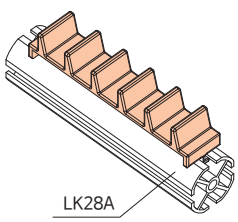

Unit : mm

PFG-28F Panel Frame Guide

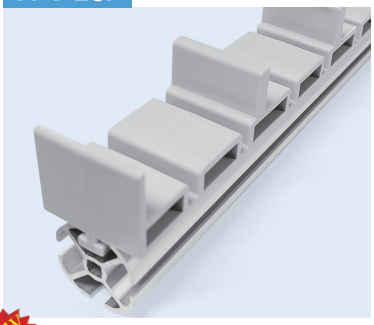

Material	TPU
Weight	0.077kg
Q'ty/Box	150pcs

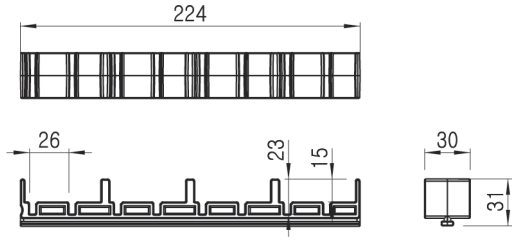

PFG-28G Panel Frame Guide

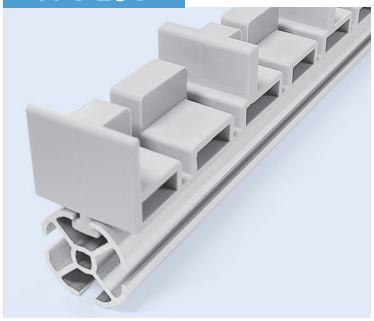

Material	TPU
Weight	0.089kg
Q'ty/Box	90pcs

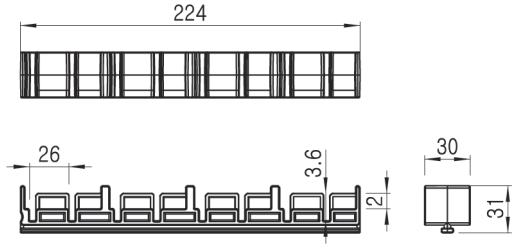

CFG-28A Chassis Frame Guide

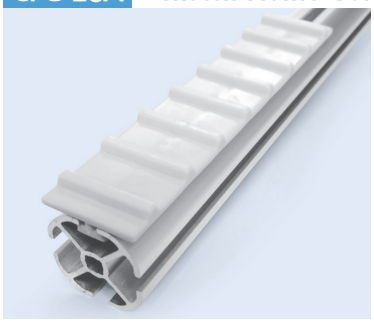

Material	TPU
Weight	0.021kg
Q'ty/Box	450pcs

* Color : Gray

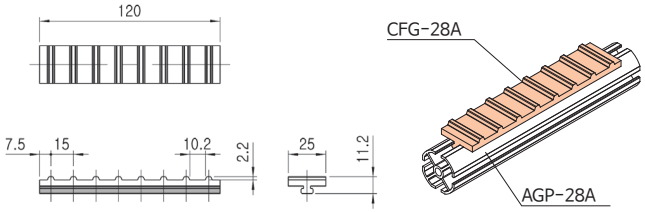

PFG-P20/40 Panel Frame Guide

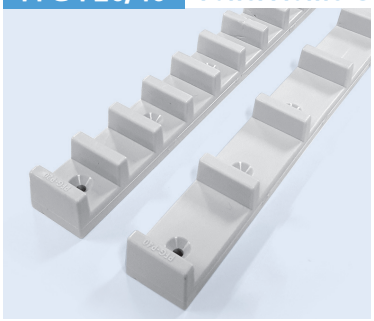

〈PFG-P20〉

Material	TPU
Weight	0.044kg
Q'ty/Box	300pcs

〈PFG-P40〉

Material	TPU
Weight	0.036kg
Q'ty/Box	300pcs

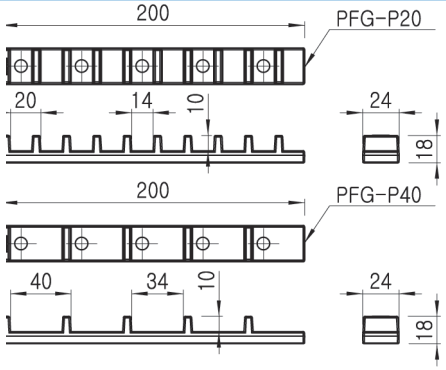

PFG-P30 Panel Frame Guide

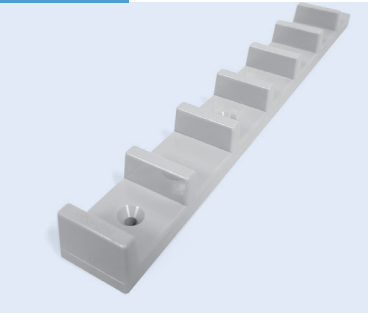

Material	TPU
Weight	0.041kg
Q'ty/Box	300pcs

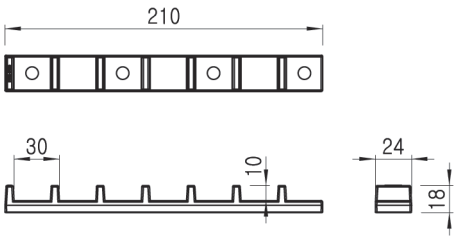

Fastener Type	Part No	Item	Spec	Colors	Usage
	TN06W	T-Nut	M6	White	Metal Joint
	TN06B			Black	
	SW04W	Spring Washer	M4	White	Bolt
	SW05W		M5		
	SW06W		M6		
	SW08W		M8		
	SW10W		M10		
	SW13W		M12		
	PW04W	Flat Washer	M4	White	Bolt
	PW05W		M5		
	PW06W		M6		
	PW08W		M8		
	PW10W		M10		
	NN04W	Nylon Nut	M4	White	Bolt
	NN05W		M5		
	NN06W		M6		
	NN08W		M8		
	NN10W		M10		
	NN12W		M12		
	NN05W-i	Inch Nylon Nut	1/2"-12N		
	N04W	Nut	M4	White	Bolt
	N05W		M5		
	N06W-55		M6		
	N08W		M8		
	N10W		M10		
	N12W		M12		

Fastener Type	Part No	Item	Spec	Colors	Usage
	M0610W	M6x10	P1.0	White	Metal Joint
	M0610B			Black	
	M0612W	M6x12		White	
	M0615W	M6x15			
	M0625W	M6x25	P 1.0	White	Metal Joint
	M0625B			Black	
	M0630W	M6x30		White	
	M0630B			Black	
	M0830W	M8x30	P1.25	White	AL Joint
	M0840W	M8x40			
	M1020W	M10Bolt	P1.25	White	Caster
	M1225W	M12Bolt			
	GM835W	M8Bolt	P1.25	White	Caster
	GM840W				Base Lock Metal
	GM845W				
	GM850W				
	GM860W				
	GM870W				
	Gi0532W-12	inch Bolt 32mm	1/2"-12N	White	Caster
	Gi0575W-12	inch Bolt 75mm			Base Lock Metal
	HM0615	Knob Bolt	P1.0	Black	Metal Joint
	HM0620				
	HM0630				

Unit : mm

IN304/305/306 인서트 너트


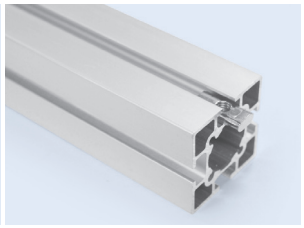

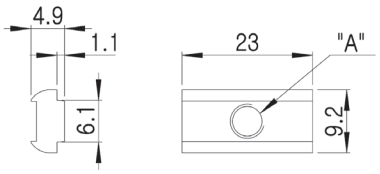

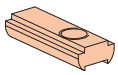

Part No.	"A" Tap	Remark
IN304	M4	
IN305	M5	
IN306	M6	

- Weight : 0.005kg
- Q'ty/Box : 1000EA

SN304/305/306 스프링 너트

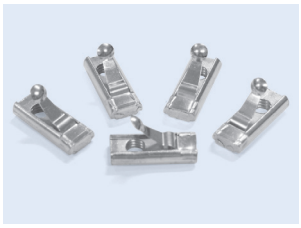
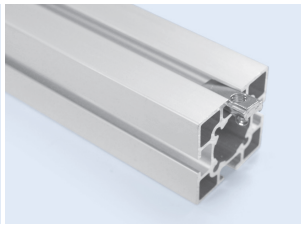

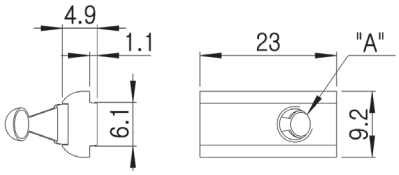

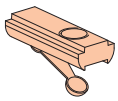

Part No.	"A" Tap	Remark
SN304	M4	
SN305	M5	
SN306	M6	

- Weight : 0.005kg
- Q'ty/Box : 1000EA

IN404/405/406/408 인서트 너트


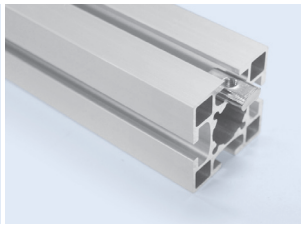

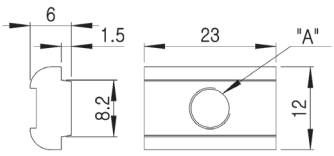

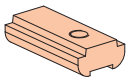

Part No.	"A" Tap	Remark
IN404	M4	
IN405	M5	
IN406	M6	
IN408	M8	

- Weight : 0.008kg
- Q'ty/Box : 1000EA

NEW

IN416 인서트 너트

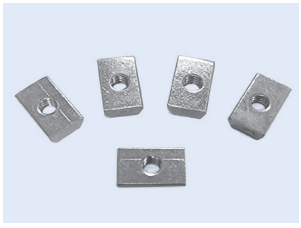
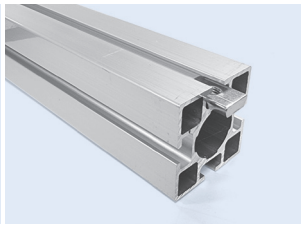

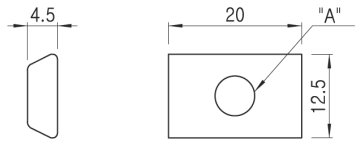

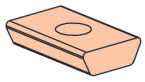

Part No.	"A" Tap	Remark
IN416	M6	

- Weight : 0.005kg
- Q'ty/Box : 1000EA

SN404/405/406/408 스프링 너트


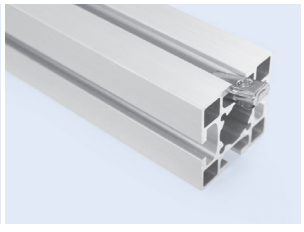

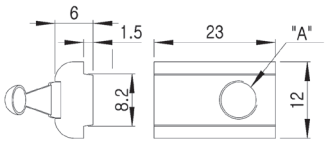

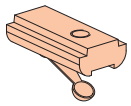

Part No.	"A" Tap	Remark
SN404	M4	
SN405	M5	
SN406	M6	
SN408	M8	

- Weight : 0.010kg
- Q'ty/Box : 1000EA

* Surface Treatment - WZ

Unit : mm

HC-1 Pipe Hand Cutter

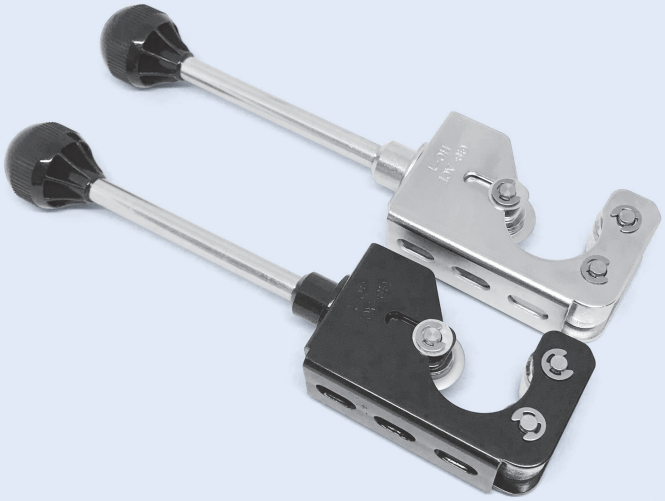

Knife(PK-1) 장착 포함

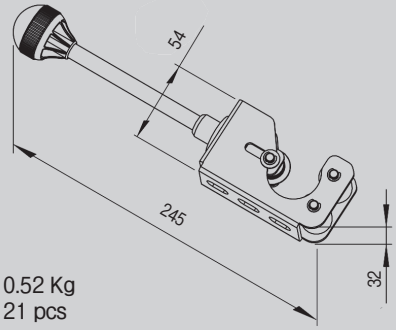

- Weight : 0.52 Kg
- Q'ty/Box : 21 pcs

PK-1 Pipe Cutter Knife



Bearing 포함

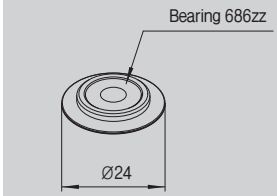

- Weight : 0.016 Kg
- Q'ty/Box : 90 pcs

절 단 범 위	외경 Ø 26~Ø30	비 고
절단 재질 및 두께 - STS Pipe - ECCO Pipe - Coated Pipe	 0.1t~1.4t 0.7t~2.0t 0.7t~2.0t	

* Pipe Hand Cutter용 Knife (HC-1 전용)

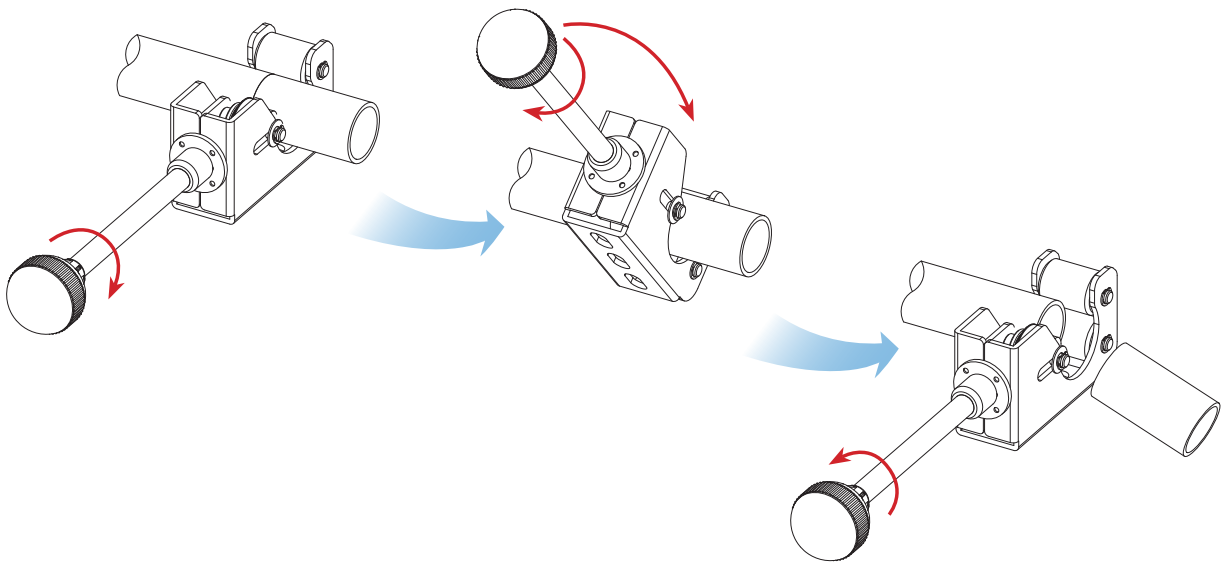

Unit : mm

LIFT TABLE

※ 특 징

본 제품은 생산 제품의 크기와 작업자의 신체조건에 따라 작업대의 높이 조절이 가능하므로 편리하게 사용 할 수 있습니다.
제작 및 변경이 용이하고 스크류를 이용하여 상하 조절하는 구조이며, 누구나 쉽게 손으로 조정이 가능합니다.



※ 사 양

Model	LT-500	LT-750
TABLE SIZE	800X600	1200x800
STROKE	MAX. 200mm	
OPERATION	MANUAL	
LOAD	10Kg	

※ B.O.M (LT-500기준)

PART NO.	PART NAME	UNIT	Q'TY	REMARK
L-500	RAIL	EA	2	
TM16-500	SCREW ASS'Y	EA	1	
GAP-21A	NUT BLOCK	EA	1	
GAP-22A	BEARING BLOCK	EA	1	
BB01	BALL BEARING	EA	4	
HD-80	HANDLE	SET	1	
S2807	PIPE	MT	-	Size에 따라 변동
GAP-4P	INNER CAP	EA	4	
GAP-12	SLEEVE	EA	10	
GA-1S	JOINTS	SET	10	
GA-12S	JOINTS	SET	10	
PS-A	JOINTS	SET	2	
BS07B	THREADED INSERT	EA	8	
M1225W	BOLT	EA	8	
SW13W	WASHER	EA	4	

※ LT-750 일때는 Rail만 변경합니다.

※ 간략도

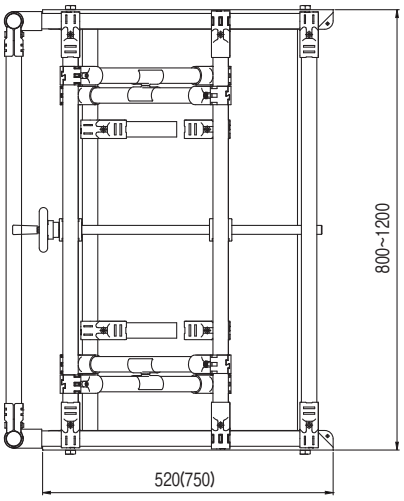

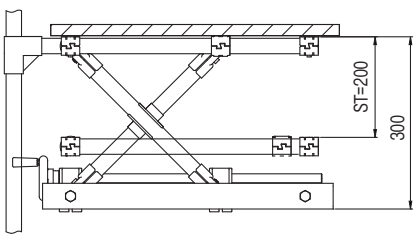

Unit : mm

LIFT TABLE COMPONENTS

L-500 Rail



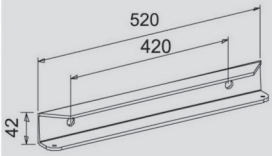

- Weight : 0.912kg
- Q'ty/BOX : 25pcs

L-750 Rail



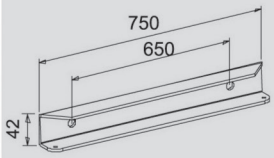

- Weight : 1.37kg
- Q'ty/BOX : 40pcs

TM16-500 Screw ass'y



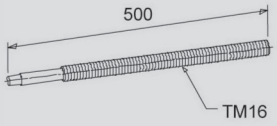

- Weight : 0.570kg
- Q'ty/BOX : 40pcs

BB01 Ball bearing



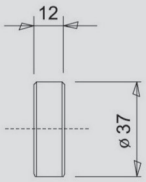

- Weight : 0.060kg
- Q'ty/BOX : 84pcs

GAP-21A Nut block

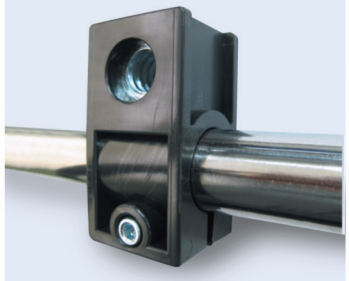

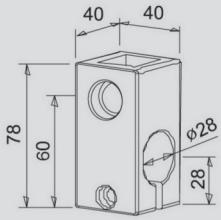

- Weight : 0.133kg
- Q'ty/BOX : 42pcs

GAP-22A Bearing block

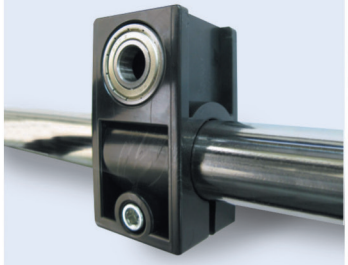

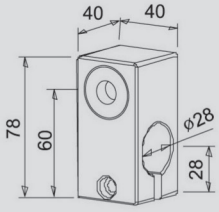

- Weight : 0.115kg
- Q'ty/BOX : 42 pcs

HD-80 Handle

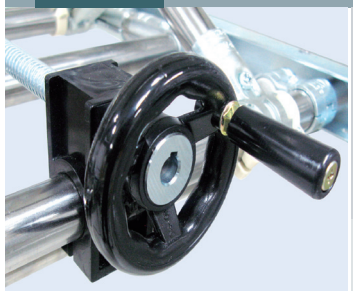

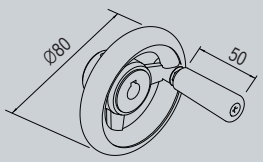

- 0.180kg
- Q'ty/Box: 30set

HANDLE 부품표

품명	규격	수량	비고
Wheel	Ø80 x M06	1	
Handle	M6,L=60	1	
Key	4 x 4 x 15	1	
Wrench Bolt	M4 x 10	2	
SNAP RING	SN12	1	

Unit : mm

MB-15 Monitor Bracket (VESA Hole 기준)

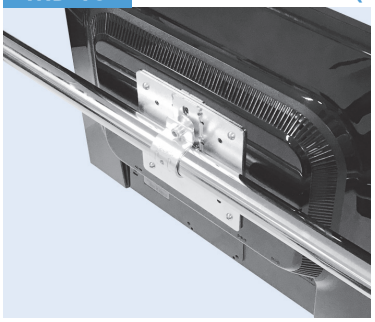

Material	Steel
Weight	0.350kg
Q'ty/Box	20pcs

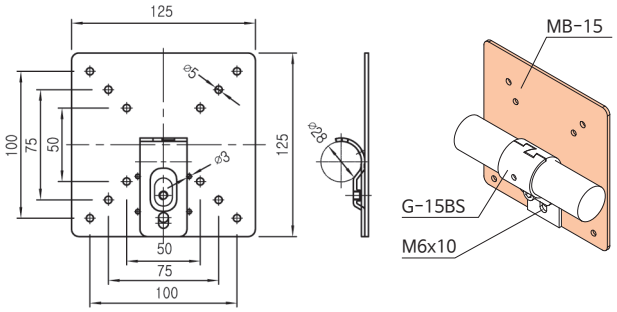

Monitor Bracket 적용 예

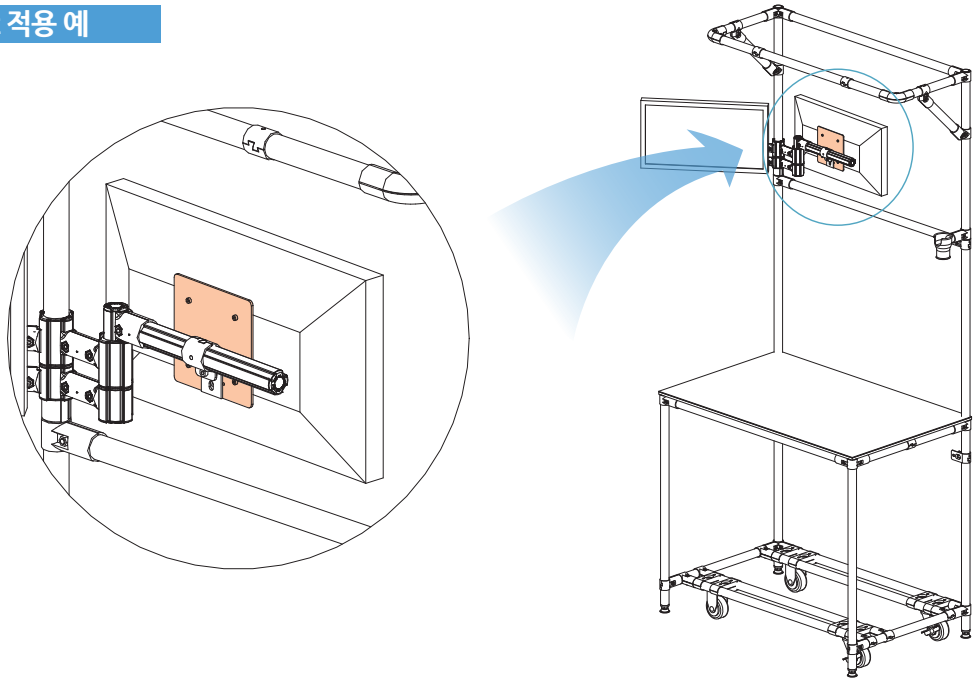

WR-19/22 Caster용 Spanner

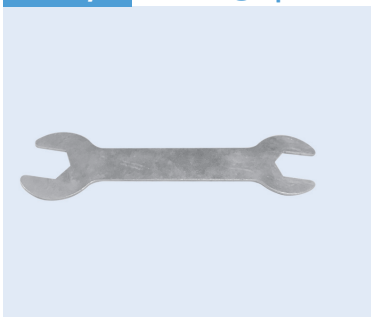

Material	Steel
Weight	0.091kg
Q'ty/Box	50pcs

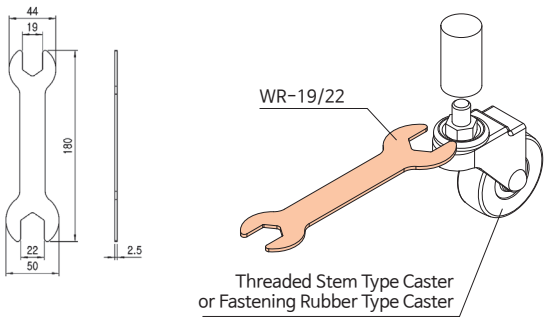

Unit : mm

DL-15 Door Latch



Material	Steel
Weight	0.305kg
Q'ty/Box	40pcs

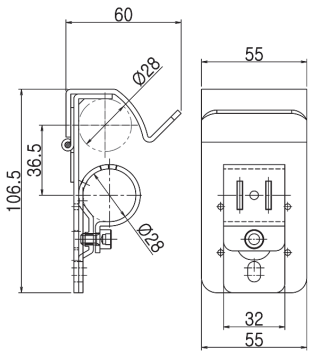

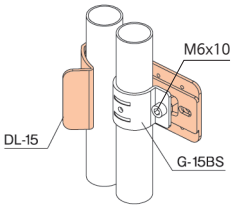

Door Latch 적용 예

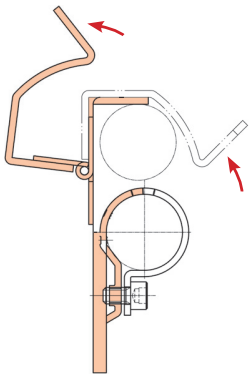

OPEN

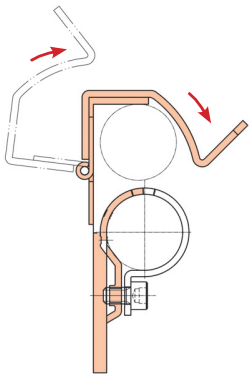

CLOSE

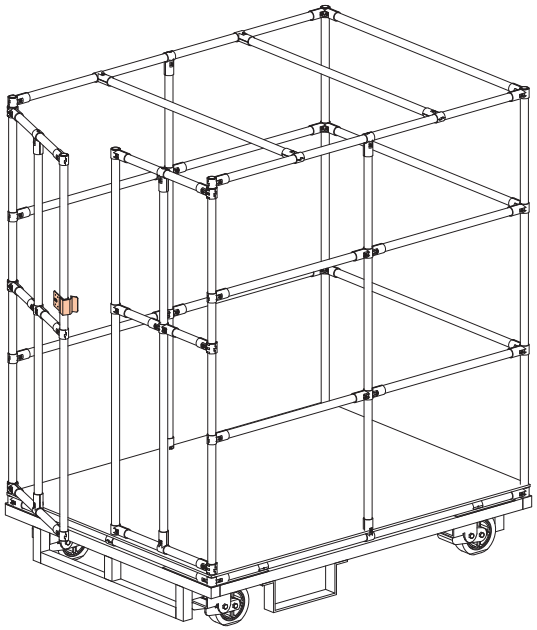

Unit : mm

TC-28 Tool Cap



Material	Rubber
Weight	0.012kg
Q'ty/Box	450pcs

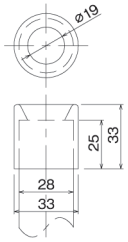

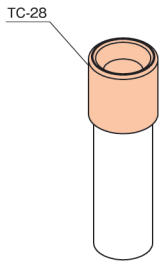

PS-A Rotating Cross Joint

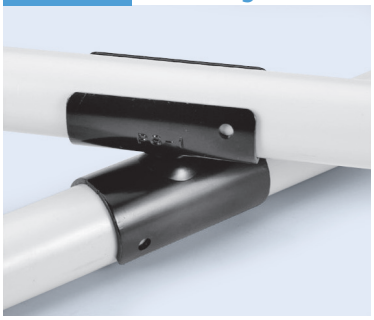

Material	Steel
Weight	0.128kg
Q'ty/Box	96pcs

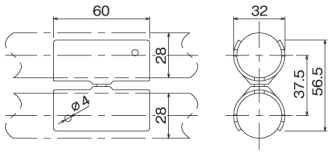

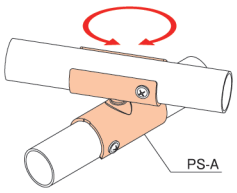

PS-B Rotating Cross Joint



Material	Steel
Weight	0.104kg
Q'ty/Box	96pcs

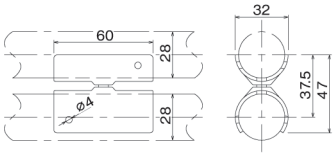

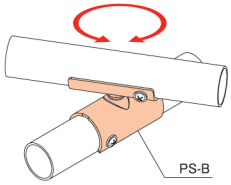

PS-C Rotating Cross Joint



Material	Steel
Weight	0.105kg
Q'ty/Box	70pcs

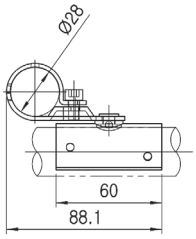

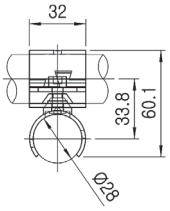

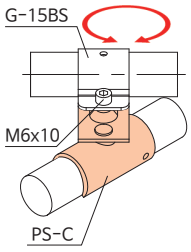

SC-2845 Shaft Cylinder

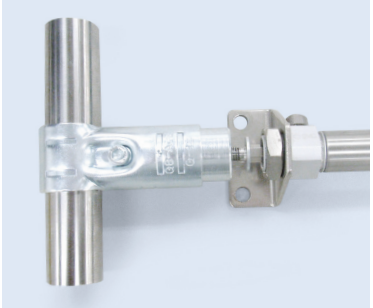

Material	Steel
Weight	0.190kg
Q'ty/Box	90pcs

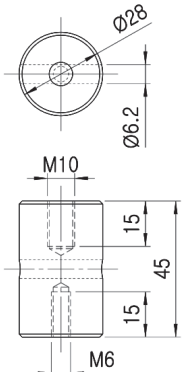

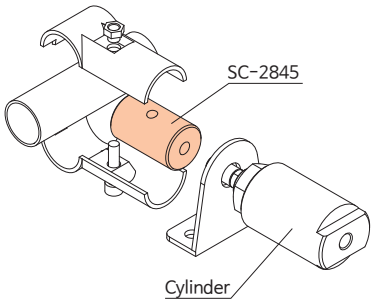

* Surface Treatment - WZ

Unit : mm

RCP-32 Roller Conveyor Pulley Bearing



Material	Plastic
Weight	0.017kg
Q'ty/Box	100pcs

* Color : Blue

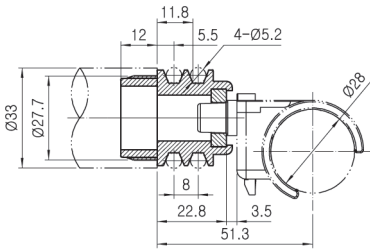

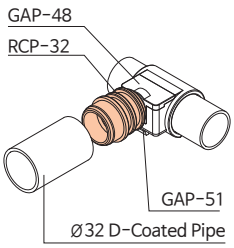

BUSH-12 Sleeve Bushing (Metal)

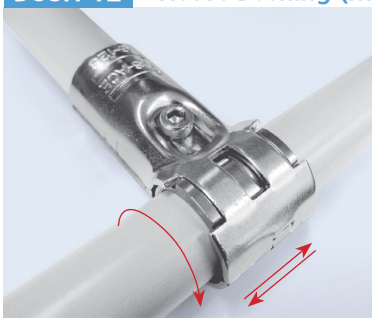

Material	Steel
Weight	0.035kg
Q'ty/Box	120pcs

조립 가능 조인트 :
G-12S, G-17S, G-18S,
G-24S, G-25C, G-22S

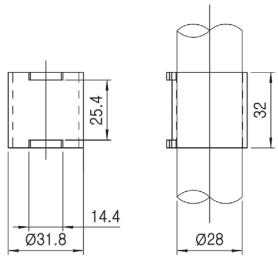

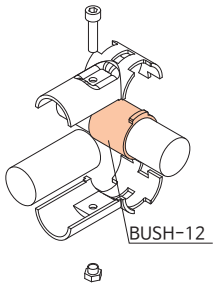

FB-28 Folding Bracket

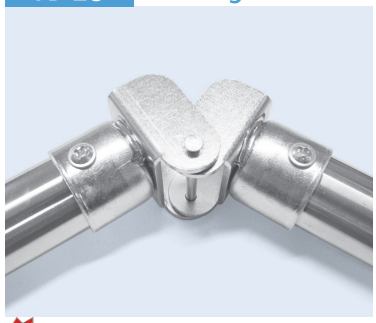

Material	Steel
Weight	0.155kg
Q'ty/Box	50pcs

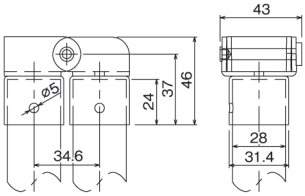

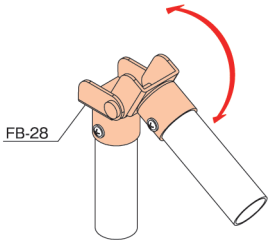

NEW

FB-28B Folding Bracket

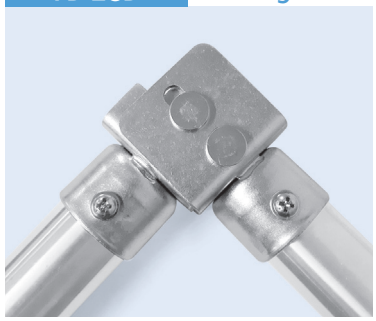

Material	Steel
Weight	0.197kg
Q'ty/Box	34pcs

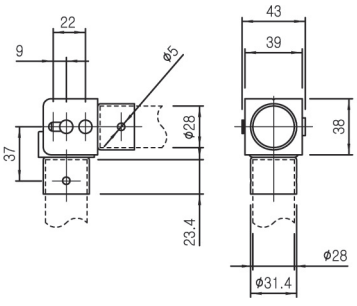

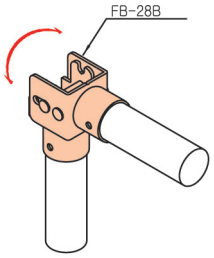

MCY-304A Metal Stopper



Material	Steel
Weight	0.038kg
Q'ty/Box	150pcs

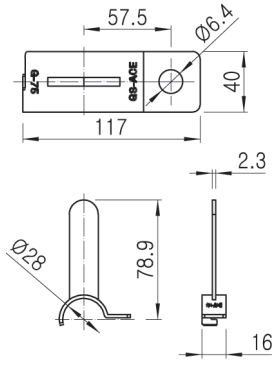

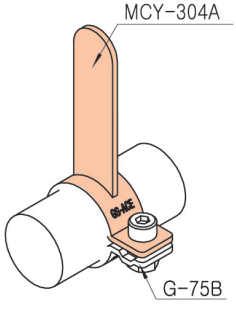

* Surface Treatment - WZ

Unit : mm

AD-SM Stanchion Mount Single



* M6 BOLT포함

Material	Steel
Weight	0.198kg
Q'ty/Box	20pcs

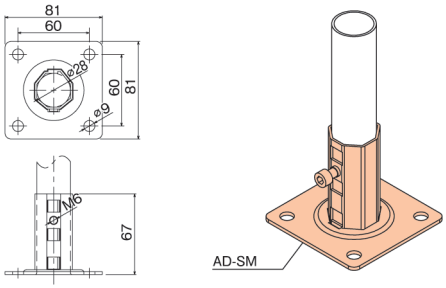

AP-50 Anchor Plate (진동 및 충격에 의한 이동방지용)



Material	Steel
Weight	0.052kg
Q'ty/Box	220pcs

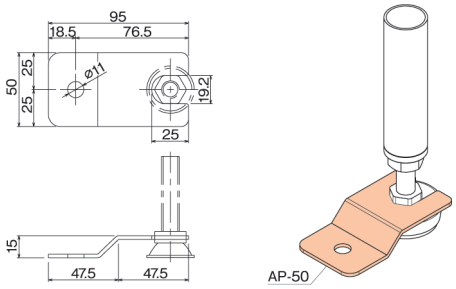

AP-60 Anchor Plate



Material	Steel
Weight	0.052kg
Q'ty/Box	220pcs

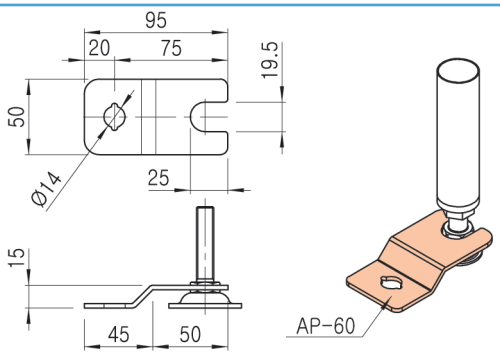

MCY-306A Pipe Anchor Bracket

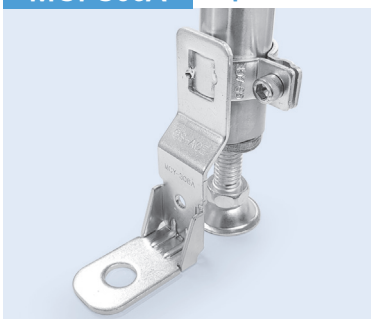

Material	Steel
Weight	0.112kg
Q'ty/Box	24pcs

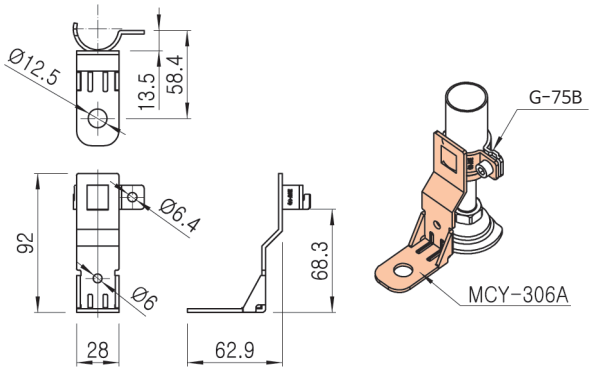

AP-50 활용 예



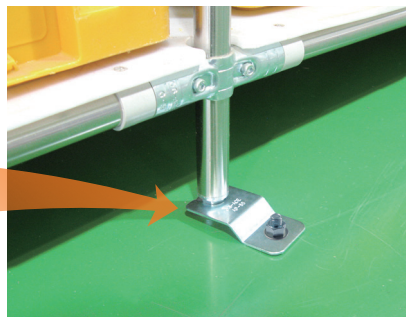



* Surface Treatment - WZ

Unit : mm

MCY-304B Name Plate Holder

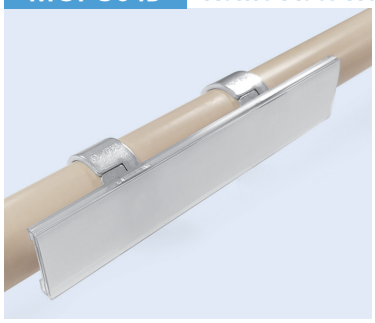

Material	Steel
Weight	0.021kg
Q'ty/Box	250pcs

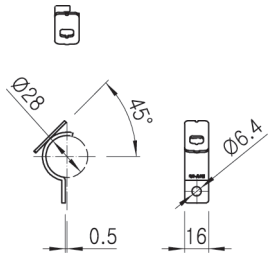

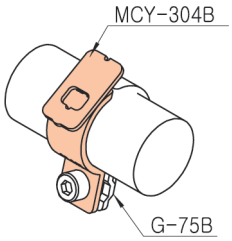

HC28A Hole Cup-A



Material	Steel
Weight	0.300kg
Q'ty/Box	20pcs

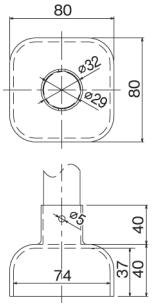

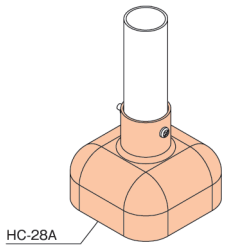

HC40 Hole Cup



Material	Steel
Weight	0.394kg
Q'ty/Box	-

원형 Pipe 또는 사각 Pipe를 용접하여
Trolley를 2단 적재 할 경우 사용

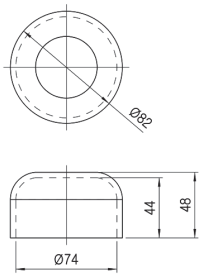

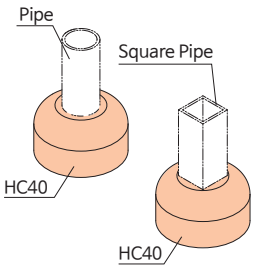

Hole Cup 적용 예

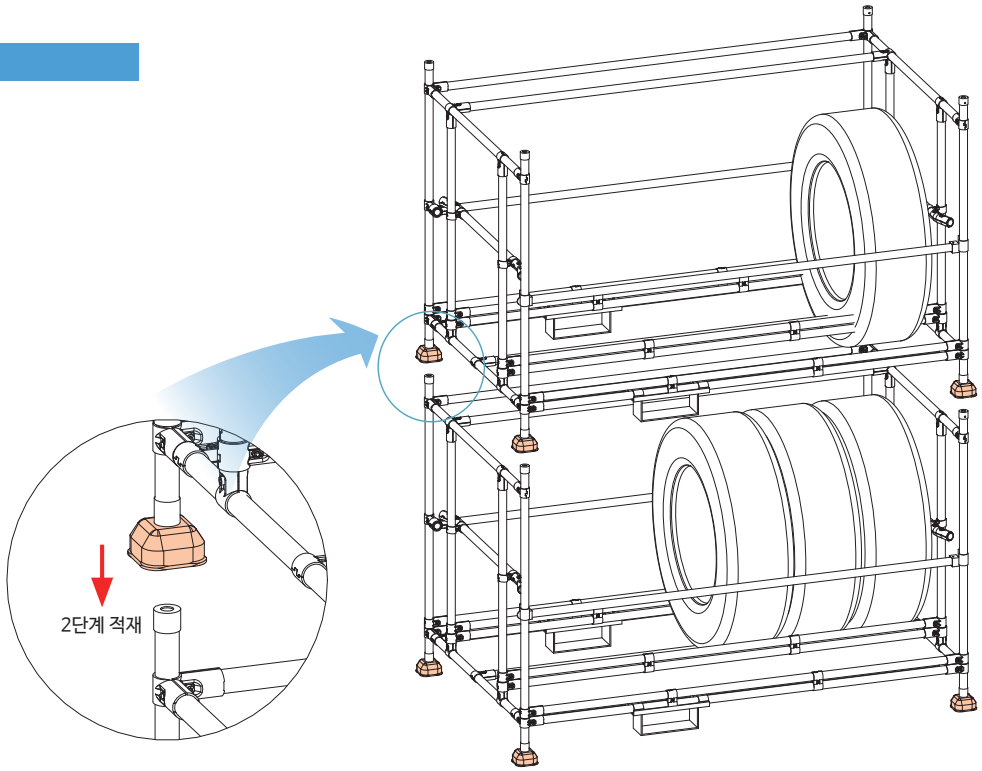

* Surface Treatment - WZ

Unit : mm

PHR-28 Hang Roller



Material	Steel
Weight	0.045kg
Q'ty/Box	50pcs

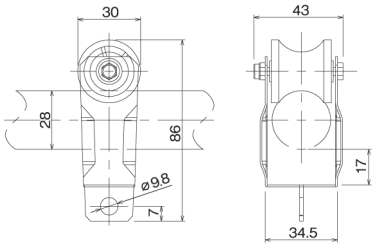

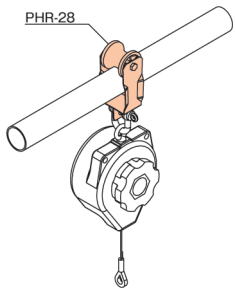

Hang Roller 적용 예

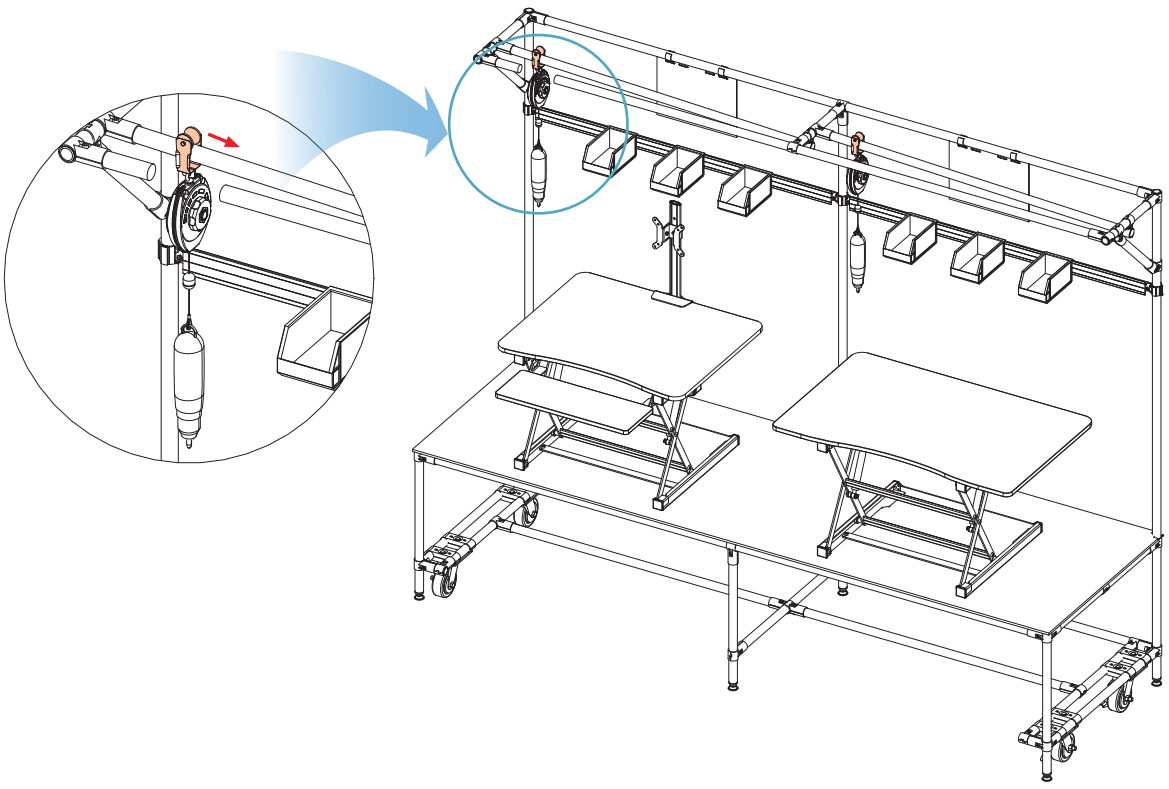

* Surface Treatment - WZ

Unit : mm

HG-D Hinge Metal



Material	Steel
Weight	0.052kg
Q'ty/Box	100pcs

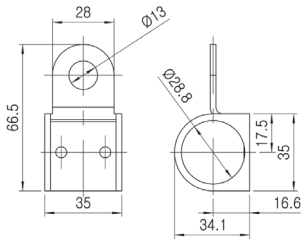

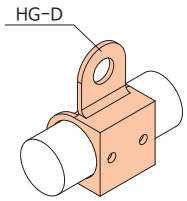

HG-D-BR Hinge Metal



Material	Steel
Weight	0.052kg
Q'ty/Box	100pcs

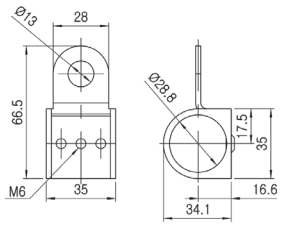

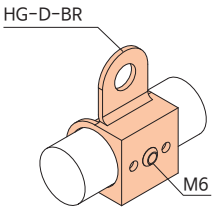

MCY-N302 Corner Bumper

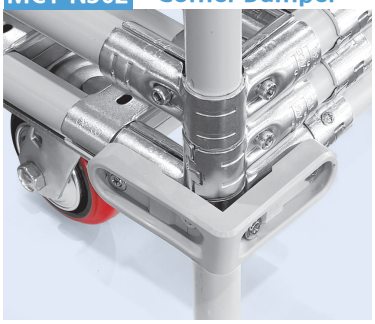

Material	TPU
Weight	0.323kg
Q'ty/Box	150pcs

* Color : Gray

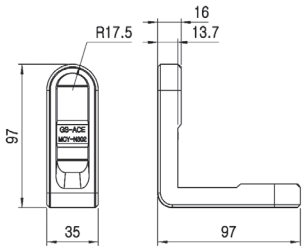

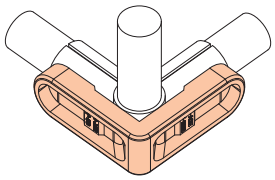

적용 예

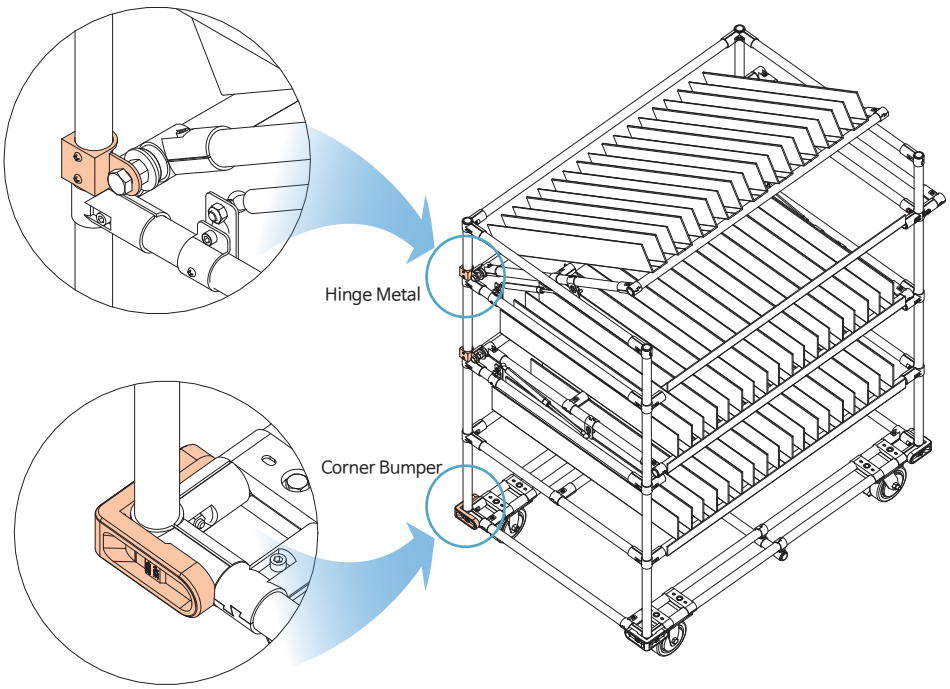

* Surface Treatment - WZ

Unit : mm

RB-2880A Ring Bumper



Material	Rubber
Weight	0.060kg
Q'ty/Box	150pcs

* Color : White

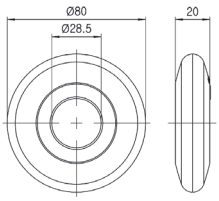

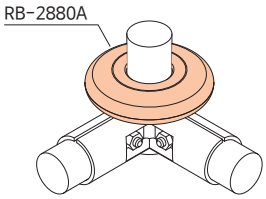

RB-3480A Ring Bumper

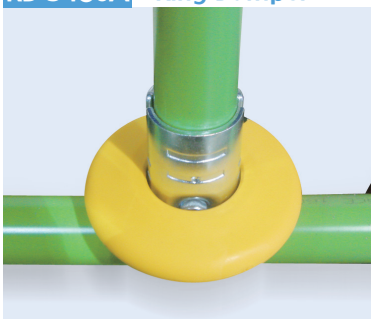

Material	Rubber
Weight	0.065kg
Q'ty/Box	150pcs

* Color : Yellow

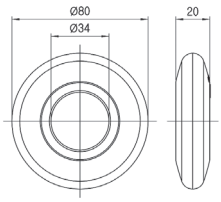

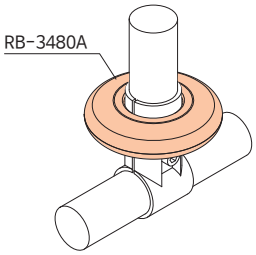

Ring Bumper (RB-2880A) 적용 예

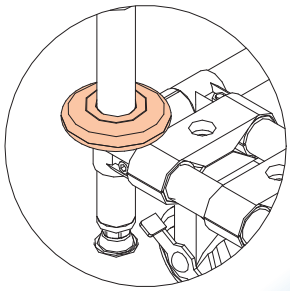

Ring Bumper (RB-3480A) 적용 예

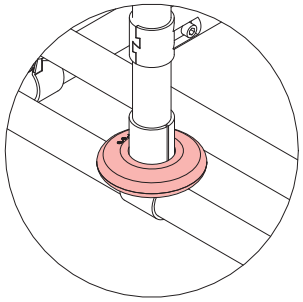

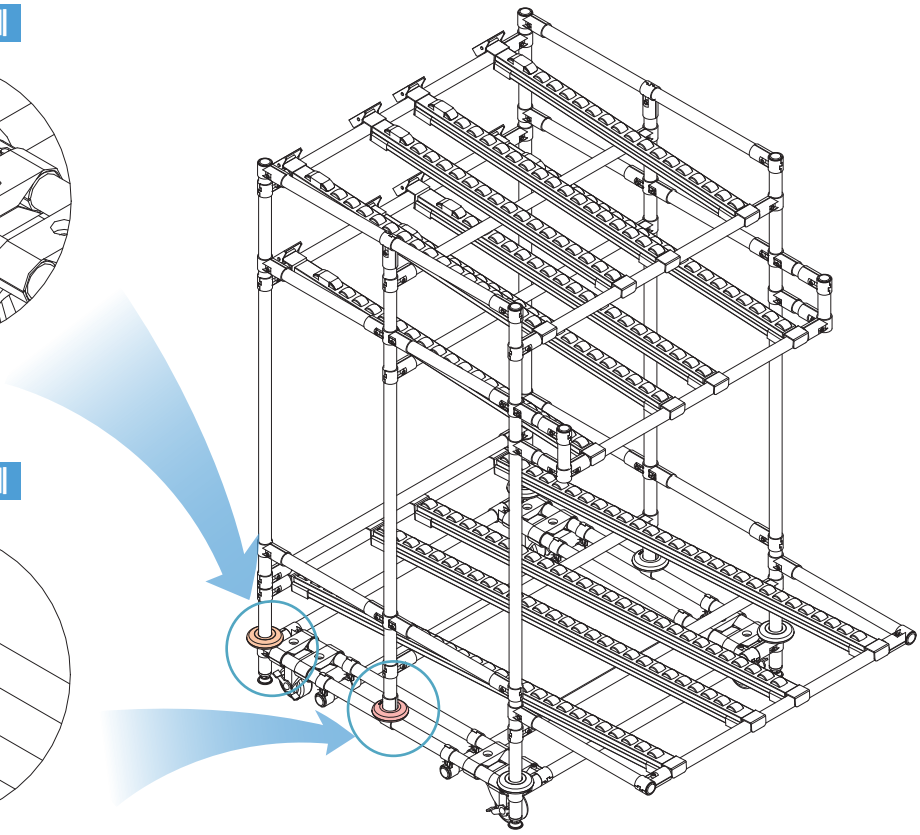

* Surface Treatment - WZ

Unit : mm

HP-30L Holder Panel



Material	Plastic
Weight	0.030kg
Q'ty/Box	200pcs

* M4 Bolt/M4 Nut (별매)
* Color : Yellow

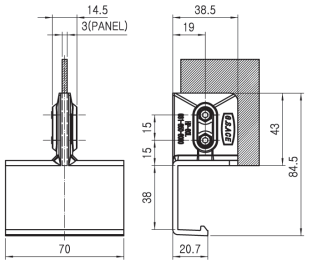

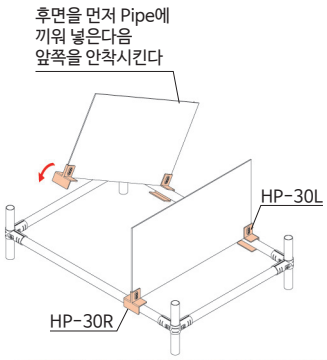

HP-30R Holder Panel



Material	Plastic
Weight	0.022kg
Q'ty/Box	400pcs

* M4 Bolt/M4 Nut (별매)
* Color : Yellow

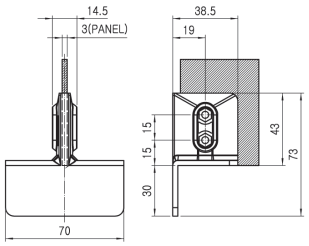



RS-28 Safety Reflector



Material	Plastic
Weight	0.030kg
Q'ty/Box	100pcs

* Color : Yellow

Pipe 측면에 반사판을 부착 하여 야간 안전사고 방지

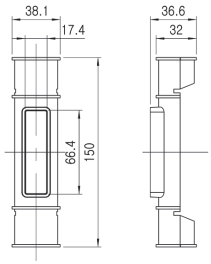

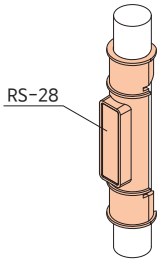

MG21JE-S Separator



Material	Steel
Weight	0.180kg
Q'ty/Box	100pcs

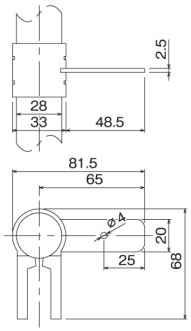

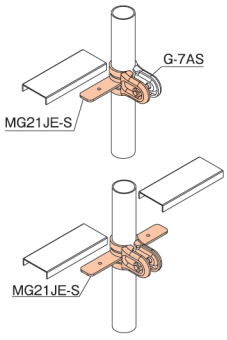

* Surface Treatment - WZ

Unit : mm

WR-200 Wire Rack

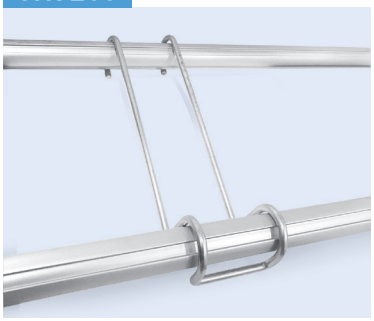

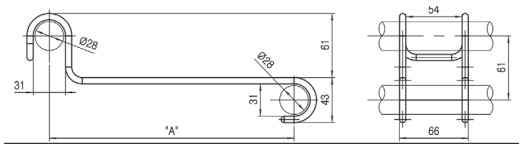

Part No	Pipe	"A"	Weight	Q'ty/Box
WR-200	Ø28	235	0.182kg	25pcs
WR-300		335	0.230kg	80pcs
WR-400		435	0.271kg	30pcs

Wire Rack 적용 예

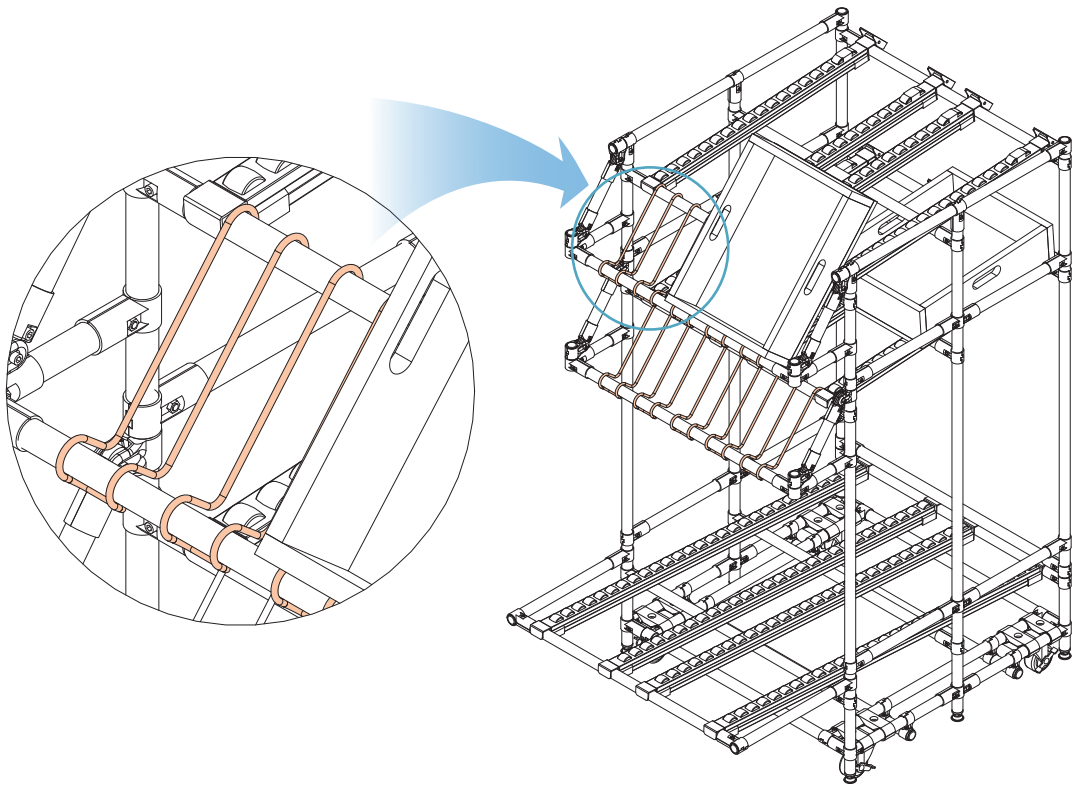

WL-250 Wire Latch

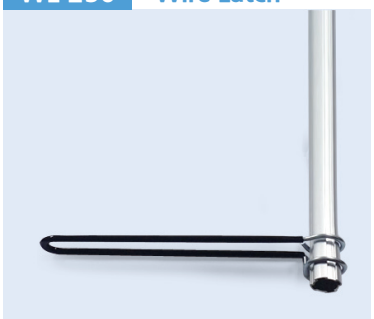

Material	Steel (PVC 코팅)
Weight	0.139kg
Q'ty/Box	150pcs

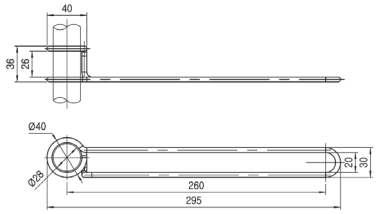

* Surface Treatment - WZ

Unit : mm

LK28A Pipe Connector (Coated Pipe)



Material	Steel
Weight	0.046kg
Q'ty/Box	120pcs

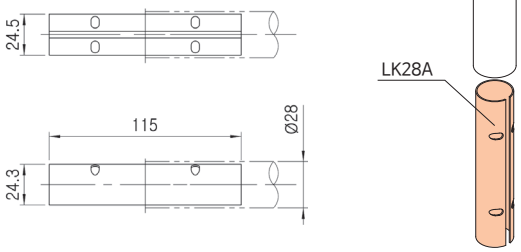

LK28B Pipe Connector (Coated Pipe t0.7)



Material	Steel
Weight	0.085 kg
Q'ty/Box	80 pcs

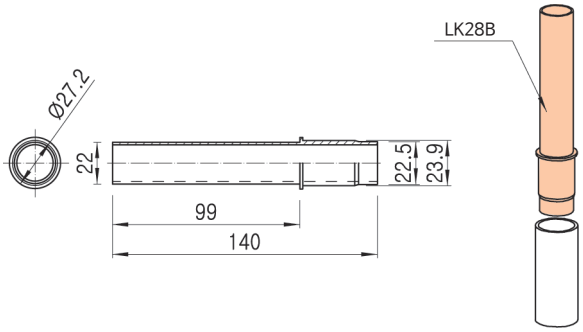

LK28S Pipe Connector (STS/ECCO Pipe)



Material	Steel
Weight	0.046kg
Q'ty/Box	120pcs

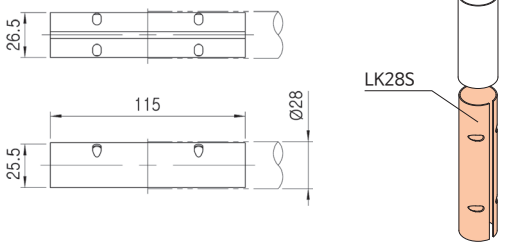

금성에이스산업주식회사
G.S.ACE INDUSTRY CO., LTD.

TECHNICAL SPECIFICATIONS

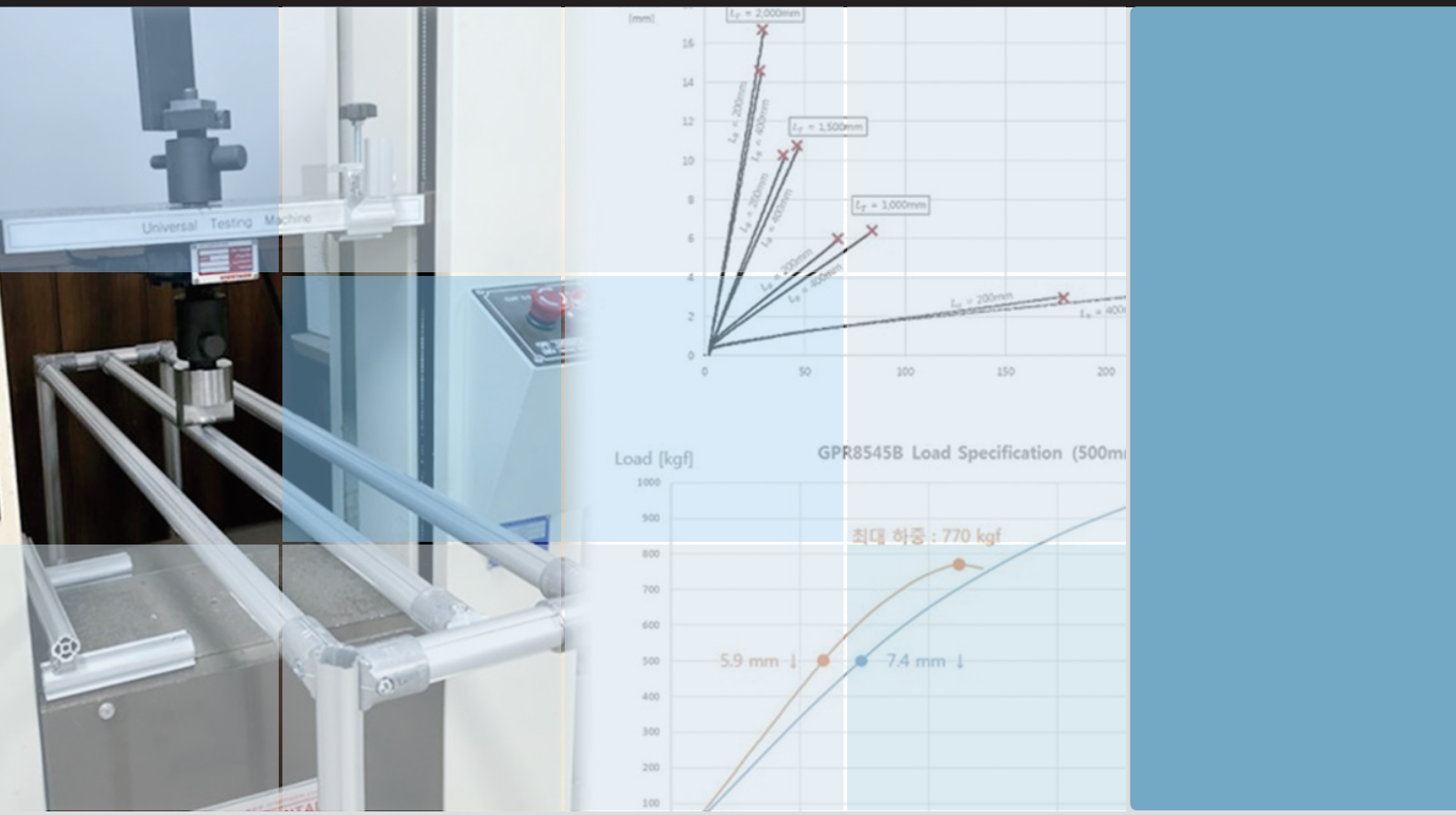

- METAL RACKING SYSTEM
- ALUMINUM RACKING SYSTEM
- ROLLER TRACK SYSTEM

BENDING STRENGTH FOR PIPE

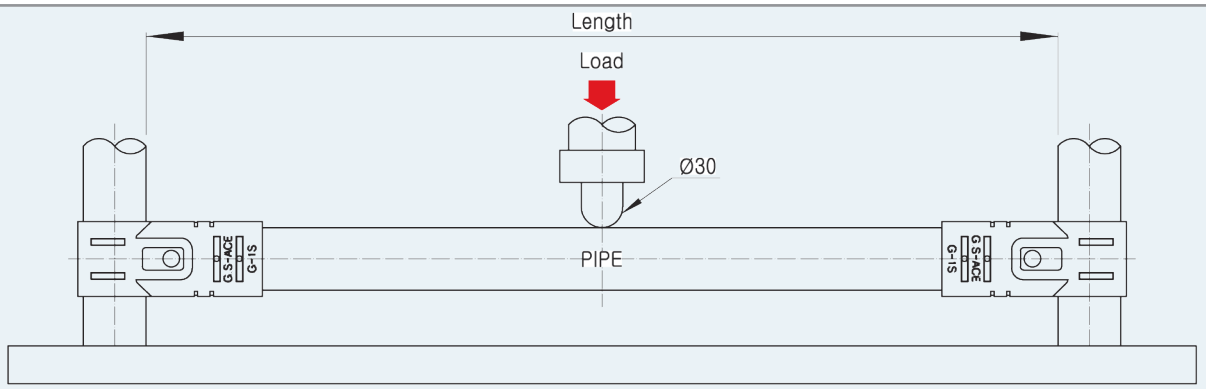

Test Condition 1. Test Speed : 5mm / min
2. Temperature : 23℃

Coated Pipe	L = 500mm		L = 1000mm	
	권장 하중 (2.5mm 변형)	탄성 한계 하중 (항복 하중)	권장 하중 (5mm 변형)	탄성 한계 하중 (항복 하중)
Φ28 x t0.7	87 kgf	197 kgf	30 kgf	120 kgf
Φ28 x t0.9	89 kgf	251 kgf	38 kgf	121 kgf
Φ28 x t1.0	83 kgf	262 kgf	45 kgf	129 kgf
Φ28 x t1.4	109 kgf	388 kgf	51 kgf	185 kgf
Φ28 x t2.0	141 kgf	464 kgf	46 kgf	233 kgf

STS Pipe	L = 500mm		L = 1000mm	
	권장 하중 (2.5mm 변형)	탄성 한계 하중 (항복 하중)	권장 하중 (5mm 변형)	탄성 한계 하중 (항복 하중)
Φ28 x t0.7	102 kgf	193 kgf	48 kgf	112 kgf
Φ28 x t0.9	122 kgf	270 kgf	59 kgf	137 kgf
Φ28 x t1.2	145 kgf	391 kgf	69 kgf	188 kgf

ECCO Pipe	L = 500mm		L = 1000mm	
	권장 하중 (2.5mm 변형)	탄성 한계 하중 (항복 하중)	권장 하중 (5mm 변형)	탄성 한계 하중 (항복 하중)
Φ28 x t0.7	74 kgf	142 kgf	43 kgf	96 kgf
Φ28 x t0.9	111 kgf	201 kgf	44 kgf	123 kgf
Φ28 x t1.2	128 kgf	303 kgf	54 kgf	184 kgf
Φ28 x t2.0	196 kgf	465 kgf	63 kgf	241 kgf

HOLDING FORCE

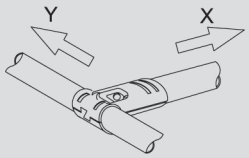

Test Condition
1. Test Speed : 5mm / min
2. Temperature : 23℃

Classifcation	L = 500mm		L = 1000mm	
	Ø28 x t0.7	Ø28 x t1.0	Ø28 x t0.7	Ø28 x t1.2
Direction : X	Mor Than 80 kg	Mor Than 80 kg	Mor Than 80 kg	Mor Than 80 kg
Direction : Y	Mor Than 80 kg	Mor Than 80 kg	Mor Than 80 kg	Mor Than 80 kg

DETERMINING STANDARD PIPE LENGTH

Metal Joint

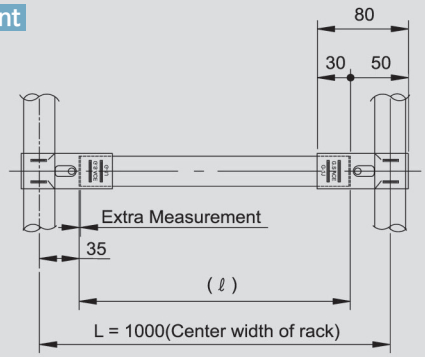

ℓ = 1000 - (70+2) = 928(mm)

Case of Ø28mm

1000mm	Center Measurement (L)
-70mm	Pipe Lenght Inside Joint (35mm x 2)
-2mm	Extra Measurement (2mm~5mm)
928mm	Pipe Length (ℓ)

Plastic Joint

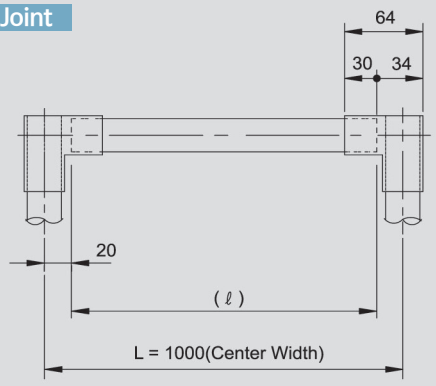

ℓ = 1000 - (40+2) = 958(mm)

Case of Ø28mm

1000mm	Center Measurement (L)
-40mm	Pipe Lenght Inside Joint (20mm x 2)
-2mm	Extra Measurement (2mm~5mm)
958mm	Pipe Length (ℓ)

PIPE BENDING STRENGTH

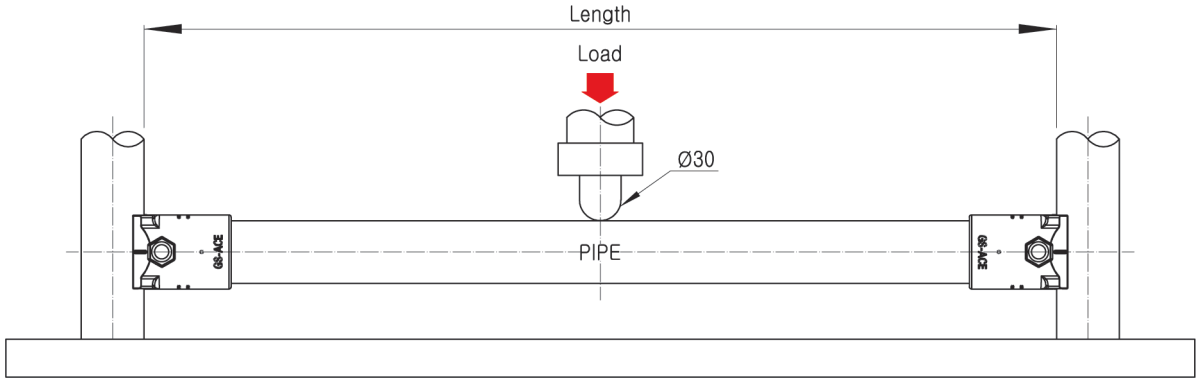

* 일자형 조인트 (Outer)로 체결하여 측정한 결과임.
* 일자형 조인트 (Outer)로 체결할 수 없는 파이프는 일자형 조인트 (Inner) 로 체결하여 측정함.

External Size	Part No.	TYPE	L = 500mm		L = 1,000mm		Weight (g/m)	Second Section Moment ($x10^4$ mm^4)	Applied Joint
			권장 하중 (2.5mm 변형)	탄성 한계 하중 (항복 하중)	권장 하중 (5mm 변형)	탄성 한계 하중 (항복 하중)			
Ø19	AP1914		43	110	15	55	201	Ix : 0.26 Iy : 0.26	A-1902
Ø28	AP2810B		74	174	27	112	297	Ix : 0.74 Iy : 0.88	B-001H
	AP2812		117	303	43	170	380	Ix: 1.03 Iy: 1.03	A-001
	AP2812R		205	406	82	252	608	Ix : 7.22 Iy : 1.23	B-001H
	AP2820	X→	124	330	46	166	441	Ix: 1.32 Iy: 1.06	A-001
		Y↓	137	350	47	181			
	AP2829		141	399	50	230	495	Ix: 1.33 Iy: 1.33	A-001
	AP2812H		153	434	63	240	738	Ix: 1.54 Iy: 1.54	A-001
	AR2812		134	248	45	149	377	Ix: 1.13 Iy: 1.13	A-001C
	AR2820		133	277	48	154	446	Ix: 1.30 Iy: 1.30	A-001C
	AR2829		155	359	53	194	494	Ix: 1.46 Iy: 1.46	A-001C
	AL2812		101	203	46	110	335	Ix : 0.98 Iy : 0.87	A-001C
	AL2813		123	218	40	118	335	Ix: 1.05 Iy: 1.05	A-001C
	AL2818		146	299	48	165	393	Ix: 1.21 Iy: 1.21	A-001C
	ACF2812		55	197	21	100	358	Ix: 1.57 Iy: 1.34	GS-AN
	ALS2812		56	155	22	89	360	Ix: 1.82 Iy: 1.21	GS-AN

External Size	Part No.	TYPE		L = 500mm		L = 1,000mm		Weight (g/m)	Second Section Moment ($x10^4$ mm^4)	Applied Joint
				권장 하중 (2.5mm 변형)	탄성 한계 하중 (항복 하중)	권장 하중 (5mm 변형)	탄성 한계 하중 (항복 하중)			
Ø28	AFS2810			93	190	42	109	298	Ix: 1.89 Iy: 1.89	A-001C
	AFS2812			114	228	40	135	377	Ix: 1.06 Iy: 1.06	A-001C
	AQ2812			87	180	47	122	374	Ix: 1.09 Iy: 1.10	A-001C
	ALF2812	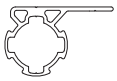		174	399	54	185	670	Ix: 3.46 Iy: 3.46	B-001H
	ALF2812B	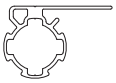		171	381	51	173	632	Ix: 3.50 Iy: 2.95	B-001H
	ATF2812	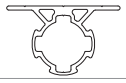		177	425	51	184	700	Ix: 3.72 Iy: 3.10	B-001H
	ATF2812B	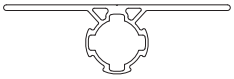		157	430	62	190	1,080	Ix : 7.05 Iy : 2.16	B-001H
	AD2812	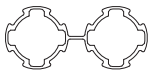	X→	264	396	154	318	780	Ix: 2.04 Iy: 1.94	A-009
			Y↓	115	429	48	218			
	AD2829	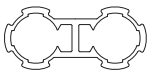	X→	461	649	195	457	1,143	Ix: 3.09 Iy: 2.68	B-001H
			Y↓	173	498	58	261			
	AD2812H	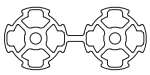	X→	478	1096	233	956	1,367	Ix: 2.40 Iy: 3.28	A-009
			Y↓	207	536	68	309			
	AGP-28A			103	224	40	119	464	Ix: 0.97 Iy: 0.97	A-001C
	AGP-28B		X→	103	255	45	131	498	Ix: 1.05 Iy: 0.96	A-001C
			Y↓	119	271	47	135			
	AGP-28C		X→	59	144	39	103	378	Ix : 0.83 Iy : 0.83	A-001C
			Y↓	62	154	36	102			
	AT2829			83	324	30	157	580	Ix: 0.95 Iy: 1.63	A-001
	ASGP-08		X→	122	287	31	162	444	Ix: 1.78 Iy: 1.10	B-001H
			Y↓	95	279	41	150			
	ASJ2848A	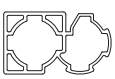		178	425	49	190	700	Ix : 2.24 Iy : 5.57	B-001H
	ASJ2929A			138	428	44	204	628	Ix : 1.93 Iy : 1.91	B-001H

External Size	Part No.	TYPE	L = 500mm 권장 하중 (2.5mm 변형)	L = 500mm 탄성 한계 하중 (항복 하중)	L = 1,000mm 권장 하중 (5mm 변형)	L = 1,000mm 탄성 한계 하중 (항복 하중)	Weight (g/m)	Second Section Moment ($x10^4$ mm^4)	Applied Joint
Ø33	AP3315		161	382	66	222	458	Ix: 1.76 Iy: 1.76	A-301
	AP3315H		206	597	82	306	897	Ix: 2.43 Iy: 2.43	A-301
Ø43	AP4319C		327	736	134	435	797	Ix: 5.07 Iy: 5.07	A-401
	AP4319H		363	841	163	553	1,284	Ix: 6.18 Iy: 6.17	A-401
	AR4312		149	302	94	228	696	Ix : 5.13 Iy : 5.13	B-401
	AQ4320		262	612	108	366	901	Ix: 6.16 Iy: 6.73	B-401
	AD4319	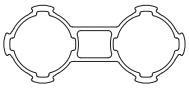	X→ 630 Y↓ 315	1,054 1,473	357 135	918 737	1,887	Ix: 11.45 Iy: 6.16	B-401
28X28	ASQ2812A		130	404	46	188	566	Ix : 1.83 Iy : 1.83	C-001
	ASQ2812AN		105	306	37	144	450	Ix : 1.49 Iy : 1.49	C-001
	ASQ2812B		130	437	43	235	665	Ix: 1.79 Iy: 2.55	C-001
	ASQ2812C		134	426	45	187	591	Ix: 1.82 Iy: 2.20	C-001
	ASQ2812D		153	425	45	197	555	Ix: 1.95 Iy: 1.95	C-001
	ASQ2812E		137	362	41	165	522	Ix: 1.79 Iy: 1.41	C-001
	ASQ2812EN		109	283	36	145	432	Ix : 1.40 Iy : 1.25	C-001
	ASQ2812F	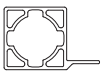	172	408	52	215	646	Ix: 2.11 Iy: 3.21	C-001
	AST2828D		146	446	53	157	873	Ix : 2.59 Iy : 2.59	C-001T

External Size	Part No.	TYPE		L = 500mm		L = 1,000mm		Weight (g/m)	Second Section Moment ($x10^4$ mm^4)	Applied Joint
				권장 하중 (2.5mm 변형)	탄성 한계 하중 (항복 하중)	권장 하중 (5mm 변형)	탄성 한계 하중 (항복 하중)			
40X40	**ASJ4040A**		X→	344	750	107	414	1,194	Ix: 6.85 Iy: 6.85	D-001
			Y↓	313	704	113	446			
	ASJ4040B	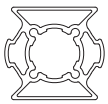	X→	301	626	117	407	1,211	Ix: 6.98 Iy: 6.89	D-001
			Y↓	346	625	118	380			
	ASJ4040C	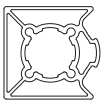	X→	346	784	113	386	1,188	Ix: 7.73 Iy: 7.51	D-001
			Y↓	351	714	117	371			
	ASJ4040D	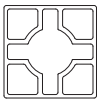		318	898	110	426	1,175	Ix: 7.72 Iy: 7.72	D-001
	ASJ4040E		X→	283	642	106	370	1,145	Ix: 6.08 Iy: 6.03	D-001
			Y↓	300	604	103	350			
	ASJ4040R		X→	270	594	104	354	1,126	Ix: 5.04 Iy: 6.90	D-001
			Y↓	294	700	108	393			
	ASM4040C		X→	330	921	120	465	1,292	Ix: 7.56 Iy: 7.70	D-001
			Y↓	373	949	125	444			
	ASM4040R		X→	260	680	105	339	1,169	Ix: 6.00 Iy: 6.99	D-001
			Y↓	347	860	116	419			
	AST4040A		X→	333	717	118	388	1,189	Ix: 7.13 Iy: 7.13	D-001
			Y↓	374	822	113	416			
	AST4040D			299	978	112	478	1,264	Ix: 7.67 Iy: 7.67	D-001

External Size	Part No.	TYPE		L = 500mm 권장 하중 (2.5mm 변형)	L = 500mm 탄성 한계 하중 (항복 하중)	L = 1,000mm 권장 하중 (5mm 변형)	L = 1,000mm 탄성 한계 하중 (항복 하중)	Weight (g/m)	Second Section Moment ($x10^4$ mm^4)	Applied Joint
45X45	ASJ4545A	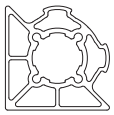	X→	366	950	137	490	1,320	Ix: 9.10 Iy: 9.10	E-001
			Y↓	361	784	143	496			
	ASJ4545C	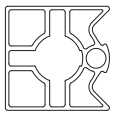	X→	425	1,006	143	511	1,412	Ix: 11.37 Iy: 10.59	E-001
			Y↓	352	986	163	526			
	ASJ4545D	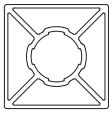		482	1,123	168	566	1,495	Ix: 12.42 Iy: 12.42	E-001
	ASM4545C		X→	375	960	170	627	1,594	Ix: 12.35 Iy: 11.69	E-001
			Y↓	481	966	155	636			
	AST4545A	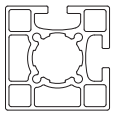	X→	429	1,024	166	590	1,513	Ix: 11.41 Iy: 11.41	E-001
			Y↓	481	1,199	171	594			
	AST4545D	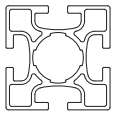		453	1,032	169	664	1,607	Ix: 12.47 Iy: 12.47	E-001

DETERMINING STANDARD PIPE LENGTH

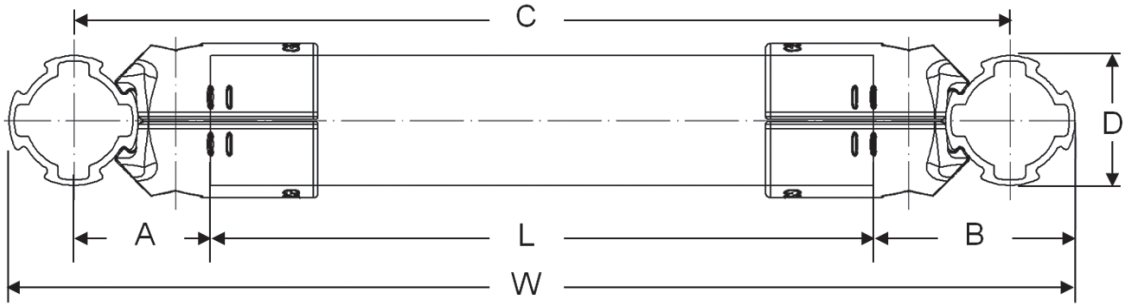

ALUMINUM PIPE

Unit : mm

Diameter 〈D〉		Item No.	중심 거리 기준 파이프 길이 (C = 1000)		외곽 거리 기준 파이프 길이 (W = 1000)		Remark
			〈A〉	〈L〉	〈B〉	〈L〉	
Ø19		A-1901	22	956 (-44)	31.5	937 (-63)	
		B-1901	22	956 (-44)	31.5	937 (-63)	
Ø28		A-1902	26.5	947 (-53)	40	920 (-80)	
		B-1902	26.5	947 (-53)	40	920 (-80)	
		A-001	29	942 (-58)	43	914 (-86)	
		B-001	29	942 (-58)	43	914 (-86)	
Ø33	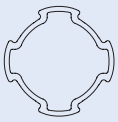	A-1902	29	942 (-58)	45.5	909 (-91)	
		B-1902	29	942 (-58)	45.5	909 (-91)	
		A-001	32	936 (-64)	44	912 (-88)	
		B-001	32	936 (-64)	44	912 (-88)	
		A-301	33	934 (-66)	49.5	901 (-99)	
		B-301	33	934 (-66)	49.5	901 (-99)	
Ø43	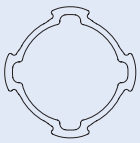	A-1902	34	932(-68)	55.5	889 (-111)	
		B-1902	34	932(-68)	55.5	889 (-111)	
		A-001	37	926 (-74)	47.5	905 (-95)	
		B-001	37	926 (-74)	47.5	905 (-95)	
		A-301	38	924 (-76)	53	894 (-106)	
		B-301	38	924 (-76)	53	894 (-106)	
		A-401	41.5	917 (-83)	63	874 (-126)	
		B-401	41.5	917 (-83)	63	874 (-126)	

DETERMINING STANDARD PIPE LENGTH

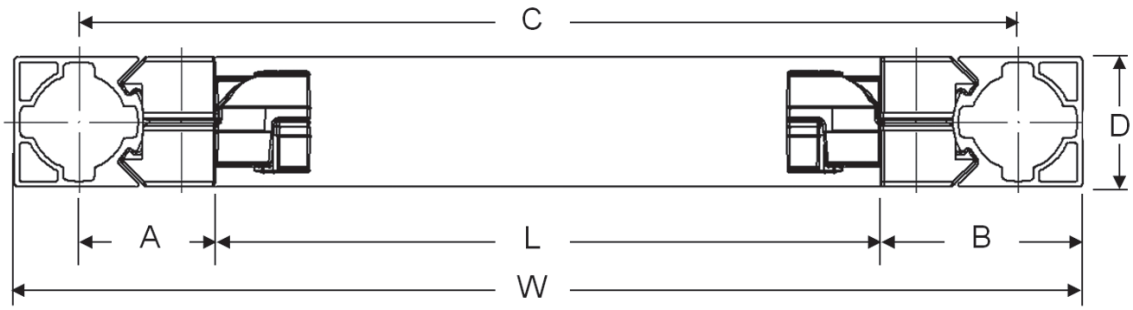

ALUMINUM PIPE

Unit : mm

Diameter 〈D〉		Item No.	중심 거리 기준 파이프 길이 (C = 1000)		외곽 거리 기준 파이프 길이 (W = 1000)		Remark
			〈A〉	〈L〉	〈B〉	〈L〉	
28x28	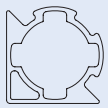	A-1902	26.5	947 (-53)	40	920 (-80)	
		B-1902	26.5	947 (-53)	40	920 (-80)	
		A-001	29	942 (-58)	43	914 (-86)	
		B-001	29	942 (-58)	43	914 (-86)	
		C-001	29	942 (-58)	43	914 (-86)	
40x40	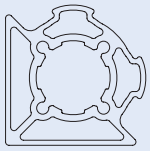	A-1902	34	932 (-68)	54	892 (-108)	
		B-1902	34	932 (-68)	54	892 (-108)	
		A-001	37	926 (-74)	57	886 (-114)	
		B-001	37	926 (-74)	57	886 (-114)	
		C-001	37	926 (-74)	57	886 (-114)	
		D-001	41.5	917 (-83)	61.5	877 (-123)	
45x45	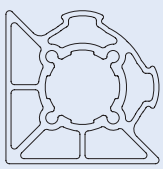	A-1902	35	930 (-70)	58	884 (-116)	
		B-1902	35	930 (-70)	58	884 (-116)	
		A-001	37	926 (-74)	60.5	875 (-121)	
		B-001	37	926 (-74)	60.5	875 (-121)	
		C-001	37	926 (-74)	60.5	875 (-121)	
		E-001	41.5	917 (-83)	65	870 (-130)	

DETERMINING STANDARD PIPE LENGTH

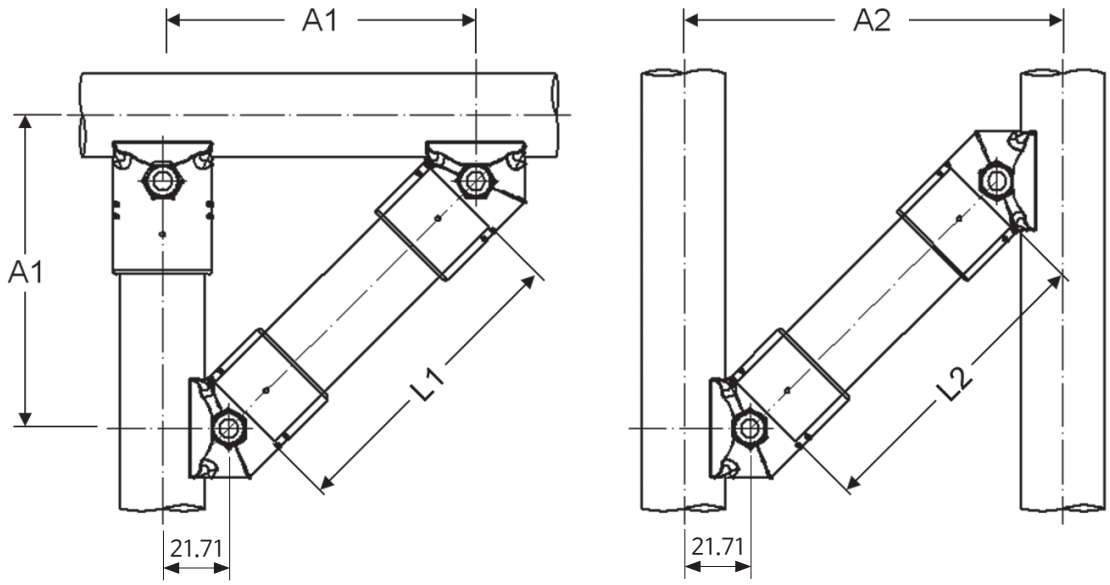

Ø28 ALUMINUM ANGLE JOINT

Unit : mm

Diameter 〈D〉	Item No.	조인트 수직 체결 기준		조인트 수평 체결 기준		Remark
		A1	L1	A2	L2	
Ø28	A-013L/R B-013L/R	100	95.7	100	65	
		200	237.1	200	206.4	
		300	378.5	300	347.8	
		400	519.9	400	489.2	
		500	661.3	500	630.6	
		600	802.7	600	772	

[Ø28 Aluminum Angle Joint 적용시 Pipe 조립 길이 계산]

※ L1 = 1.414 x A1 − 45.706
※ L2 = 1.414 x A2 − 76.414

DETERMINING STANDARD PIPE LENGTH

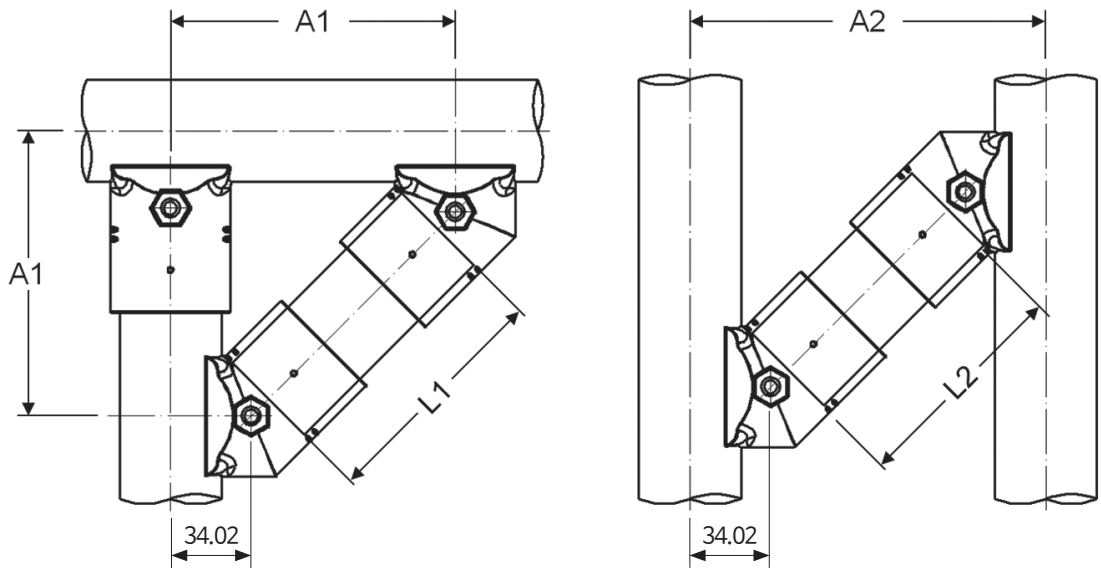

Ø43 ALUMINUM ANGLE JOINT

Unit : mm

Diameter 〈D〉	Item No.	조인트 수직 체결 기준		조인트 수평 체결 기준		Remark
		A1	L1	A2	L2	
Ø43	A-413L/R	150	143.2	150	95	
		200	213.9	200	165.7	
		300	355.3	300	307.1	
		400	496.7	400	448.5	
		500	638.1	500	589.9	
		600	779.5	600	731.3	

[Ø43 Aluminum Angle Joint 적용시 Pipe 조립 길이 계산]

※ L1 = 1.414 x A1 − 68.946
※ L2 = 1.414 x A2 − 117.06

DETERMINING STANDARD PIPE LENGTH

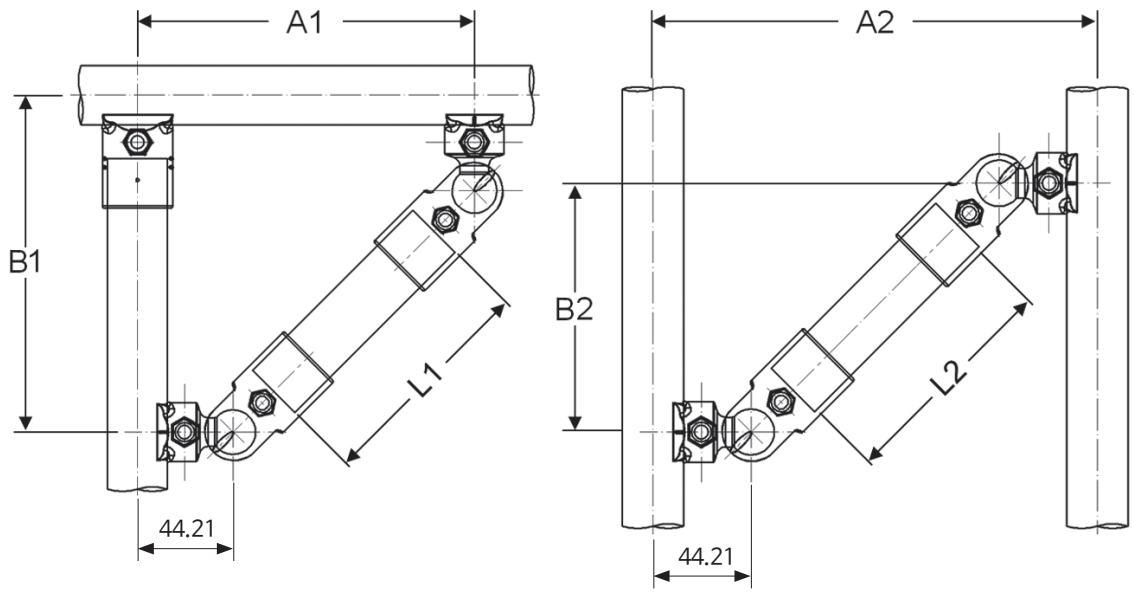

Ø28 ALUMINUM SWIVEL JOINT

Unit : mm

Diameter 〈D〉	Item No.	조인트 수직 체결 기준			조인트 수평 체결 기준			Remark
		A1	B1	L1	A2	B2	L2	
Ø28	AA-007F AA-007R AA-027F AA-027M BA-007F BA-007R	200	200	176	200	200	176	
		300	300	314.1	300	300	314.1	
		400	400	454	400	400	454	
		500	500	594.6	500	500	594.6	
		600	600	735.5	600	600	735.5	
		700	700	876.5	700	700	876.5	

[Ø28 Aluminum Swivel Joint 적용시 Pipe 조립 길이 계산]

※ L1 = $\sqrt{(A-88.42)^2+B^2}$ - 53

DETERMINING STANDARD PIPE LENGTH

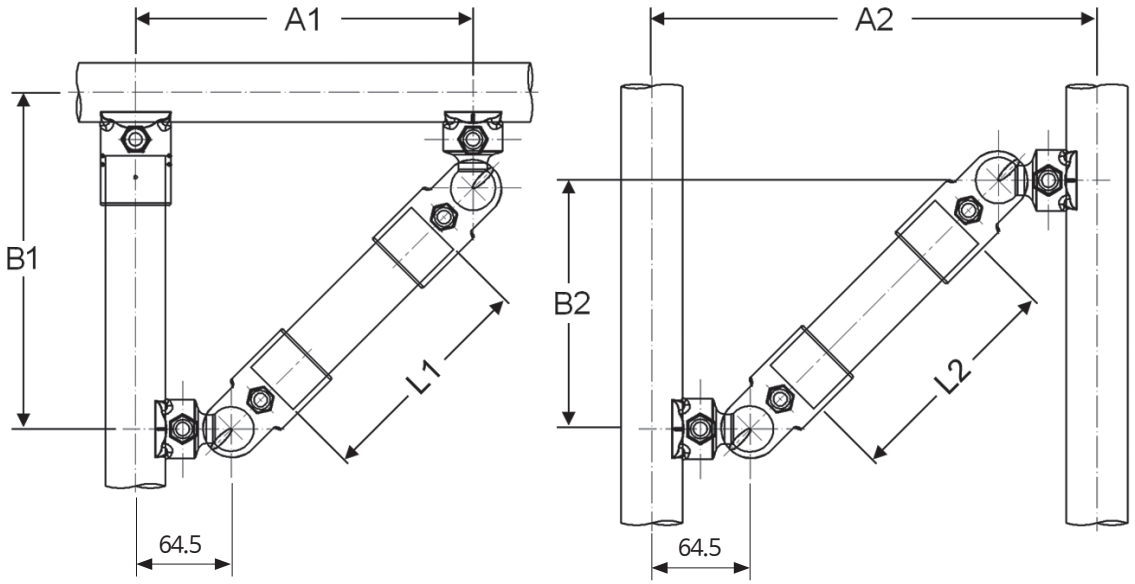

Ø43 ALUMINUM SWIVEL JOINT

Unit : mm

Diameter 〈D〉	Item No.	조인트 수직 체결 기준			조인트 수평 체결 기준			Remark
		A1	B1	L1	A2	B2	L2	
Ø43	AA-407F BA-407F BA-427F	300	300	277.7	300	300	277.7	
		400	400	415.6	400	400	415.6	
		500	500	555	500	500	555	
		600	600	695.2	600	600	695.2	
		700	700	835.7	700	700	835.7	
		800	800	976.5	800	800	976.5	

[Ø43 Aluminum Swivel Joint 적용시 Pipe 조립 길이 계산]

※ L1 = $\sqrt{(A-129)^2+B^2}$ - 67.6

JOINT HOLDING FORCE & MOMENT

AA-1901

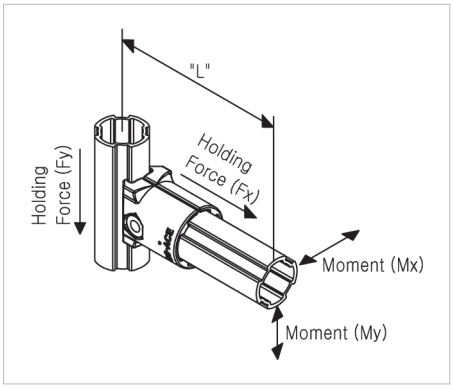

Holding Force (kgf)	Fx	50
	Fy	100
Moment (kgf) (L=110mm)	Mx	15
	My	30

AA1902

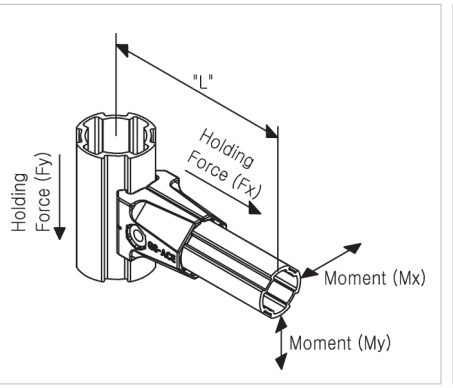

발거력 (kgf)	Fx	60
	Fy	120
Moment (kgf) (L=110mm)	Mx	30
	My	60

AA-001

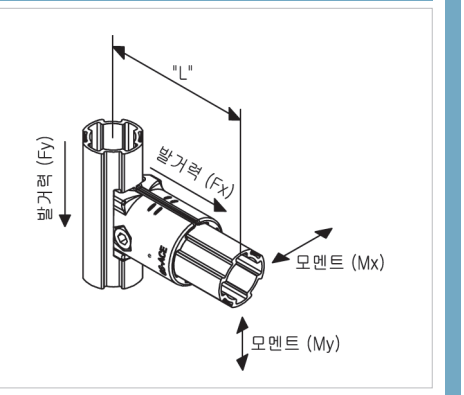

발거력 (kgf)	Fx	80
	Fy	80
Moment (kgf) (L=110mm)	Mx	60
	My	120

AA-001C

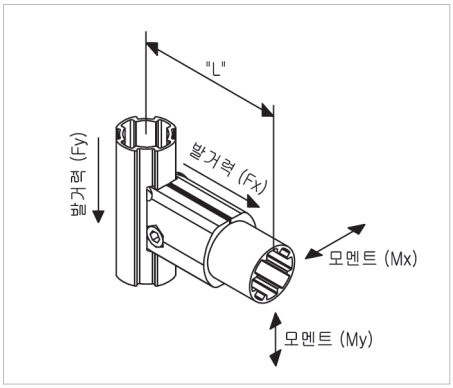

발거력 (kgf)	Fx	80
	Fy	80
Moment (kgf) (L=110mm)	Mx	50
	My	100

AA-002

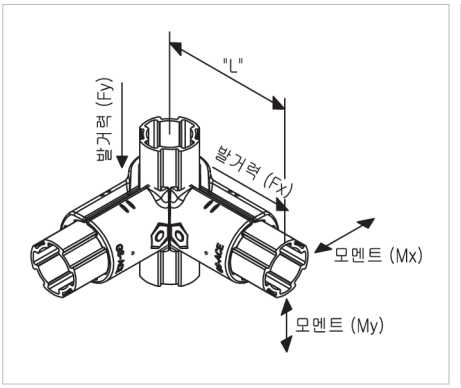

발거력 (kgf)	Fx	80
	Fy	200
Moment (kgf) (L=110mm)	Mx	60
	My	120

AA-003

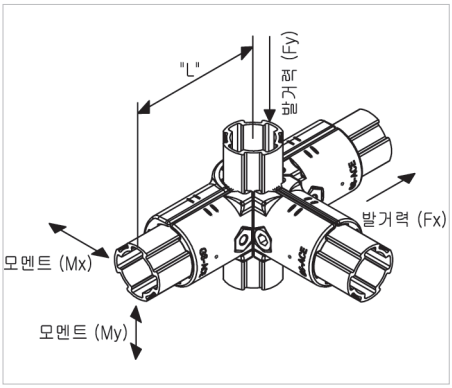

발거력 (kgf)	Fx	80
	Fy	80
Moment (kgf) (L=110mm)	Mx	60
	My	120

AA-004

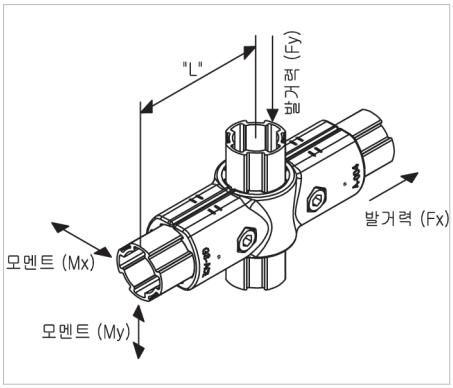

발거력 (kgf)	Fx	80
	Fy	80
Moment (kgf) (L=110mm)	Mx	60
	My	120

AA-007F/AA-007R

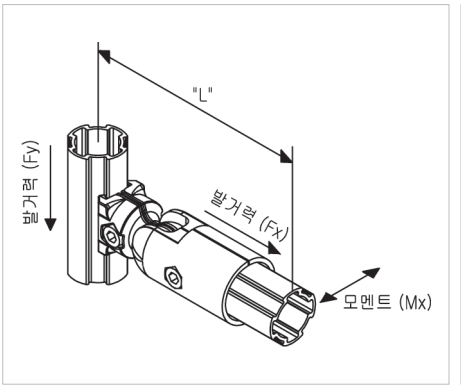

발거력 (kgf)	Fx	80
	Fy	80
Moment (kgf) (L=110mm)	Mx	50

AA-027F/AA027M

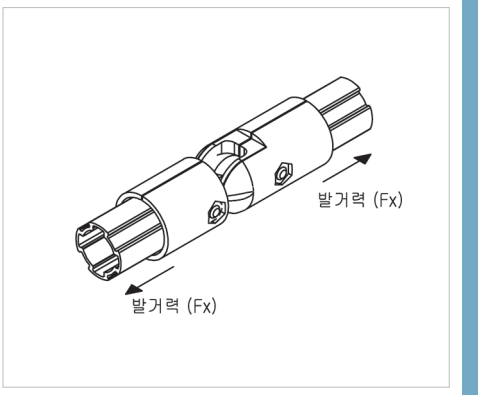

발거력 (kgf)	Fx	80

JOINT HOLDING FORCE & MOMENT

AA-009

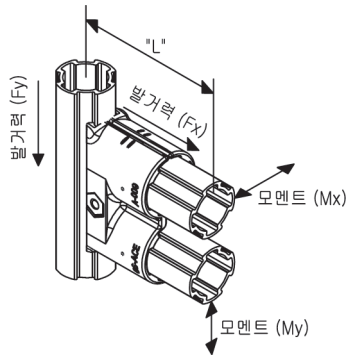

발거력 (kgf)	Fx	80
	Fy	80
Moment (kgf) (L=110mm)	Mx	250
	My	500

AA-013

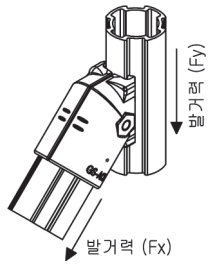

발거력 (kgf)	Fx	80
	Fy	80

AA-021

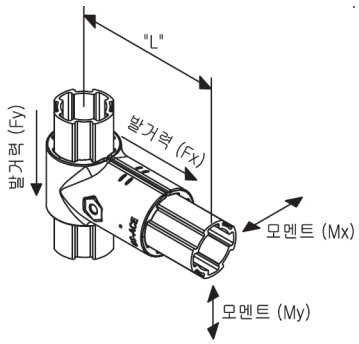

발거력 (kgf)	Fx	80
	Fy	200
Moment (kgf) (L=110mm)	Mx	60
	My	120

AA-023

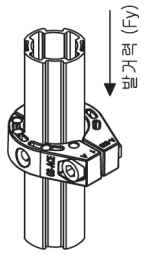

발거력 (kgf)	Fx	80

AA-028

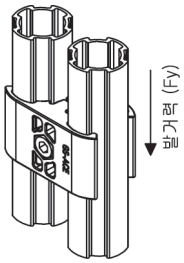

발거력 (kgf)	Fx	80

AA-090

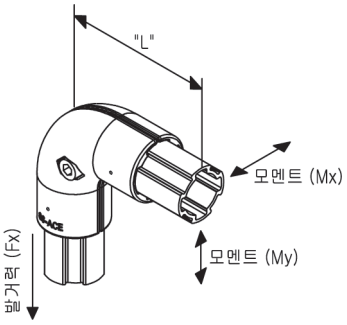

발거력 (kgf)	Fx	80
	Fy	80
Moment (kgf) (L=110mm)	Mx	50
	My	100

AA-101

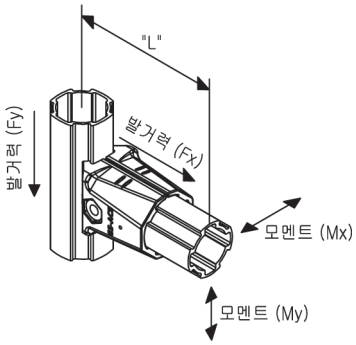

발거력 (kgf)	Fx	80
	Fy	80
Moment (kgf) (L=110mm)	Mx	50
	My	100

AA-104

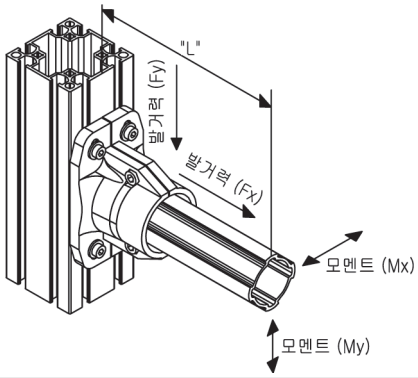

발거력 (kgf)	Fx	100
	Fy	100
Moment (kgf) (L=110mm)	Mx	300
	My	500

AA-201

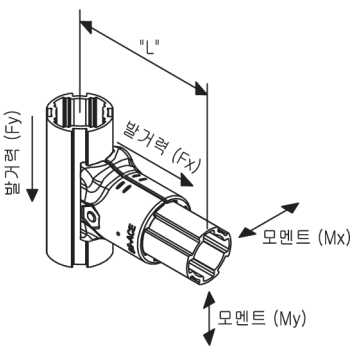

발거력 (kgf)	Fx	80
	Fy	80
Moment (kgf) (L=110mm)	Mx	60
	My	120

JOINT HOLDING FORCE & MOMENT

AA-204

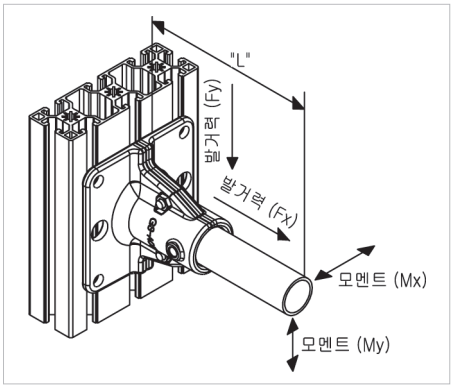

발거력 (kgf)	Fx	100
	Fy	100
Moment (kgf) (L=1,000mm)	Mx	25
	My	30

AA-301

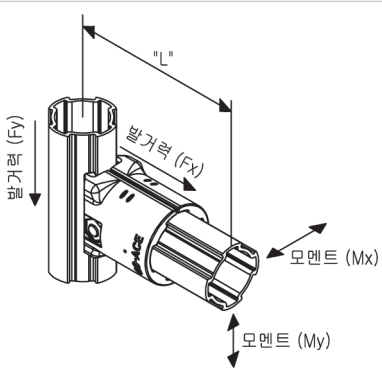

발거력 (kgf)	Fx	80
	Fy	200
Moment (kgf) (L=110mm)	Mx	30
	My	120

AA-401

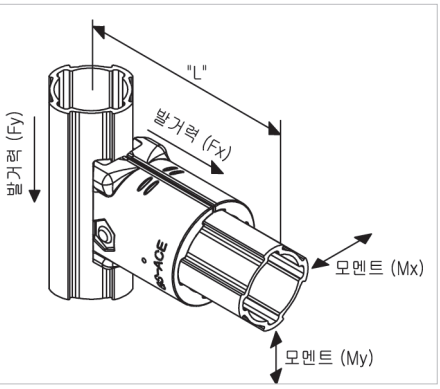

발거력 (kgf)	Fx	100
	Fy	200
Moment (kgf) (L=110mm)	Mx	80
	My	200

AA-401C

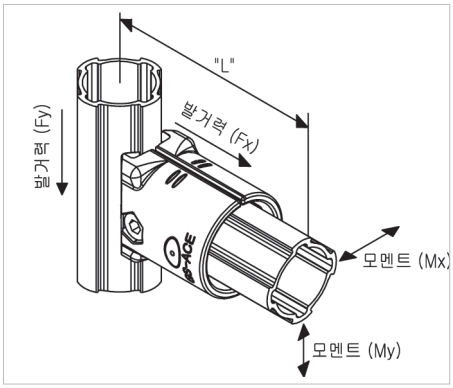

발거력 (kgf)	Fx	100
	Fy	200
Moment (kgf) (L=110mm)	Mx	80
	My	200

AA-401W

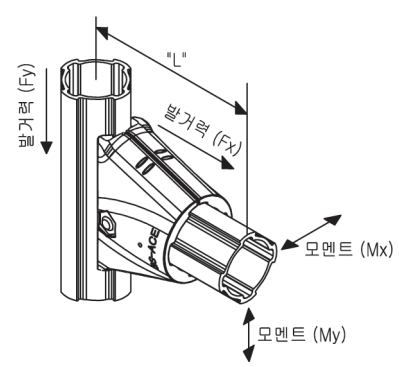

발거력 (kgf)	Fx	150
	Fy	400
Moment (kgf) (L=110mm)	Mx	200
	My	600

AA-407F

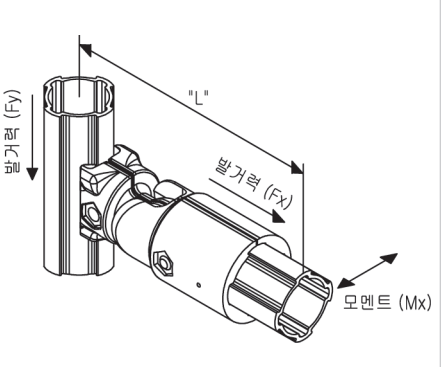

발거력 (kgf)	Fx	100
	Fy	200
Moment (kgf) (L=110mm)	Mx	80

AA-413

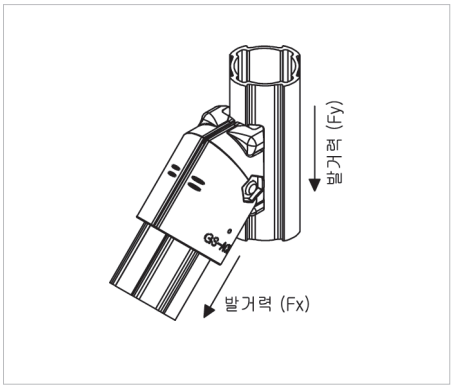

발거력 (kgf)	Fx	100
	Fy	200

AA-421

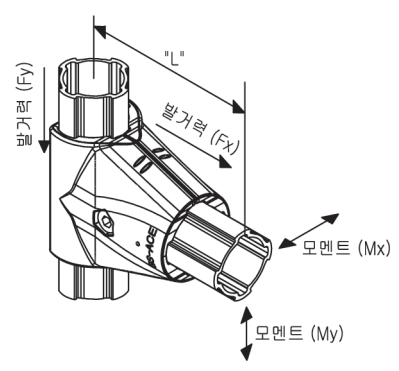

발거력 (kgf)	Fx	150
	Fy	400
Moment (kgf) (L=110mm)	Mx	200
	My	600

AA-490

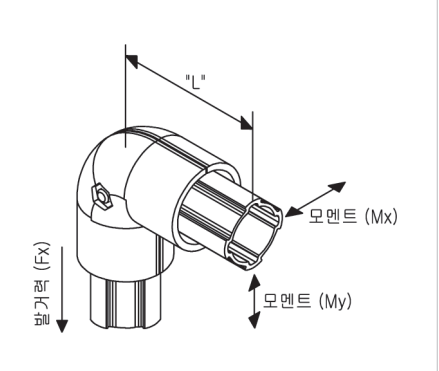

발거력 (kgf)	Fx	100
Moment (kgf) (L=110mm)	Mx	200
	My	400

JOINT HOLDING FORCE & MOMENT

BA-1901

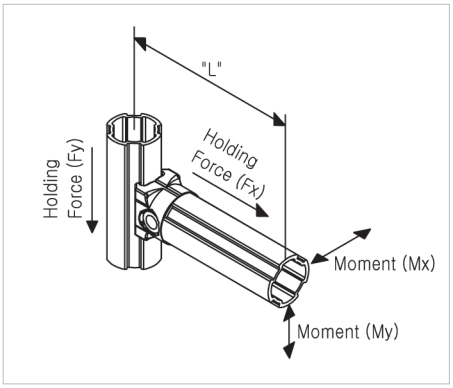

발거력 (kgf)	Fx	40
	Fy	80
Moment (kgf) (L=110mm)	Mx	10
	My	20

BA-1902

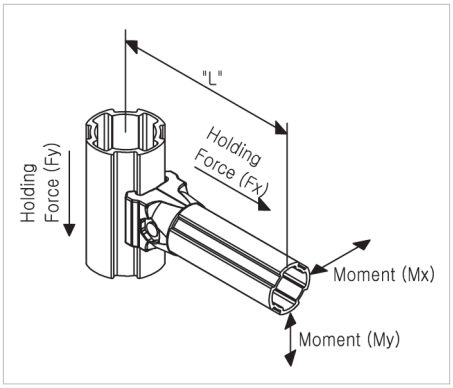

발거력 (kgf)	Fx	40
	Fy	80
Moment (kgf) (L=110mm)	Mx	10
	My	20

BA-1908

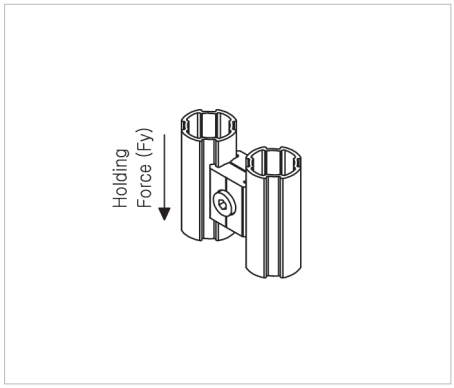

발거력 (kgf)	Fy	100

BA-1909

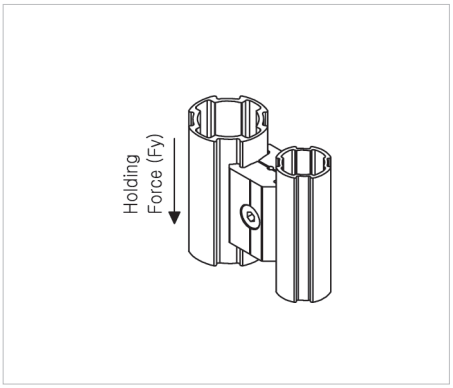

발거력 (kgf)	Fy	200

BA-001C

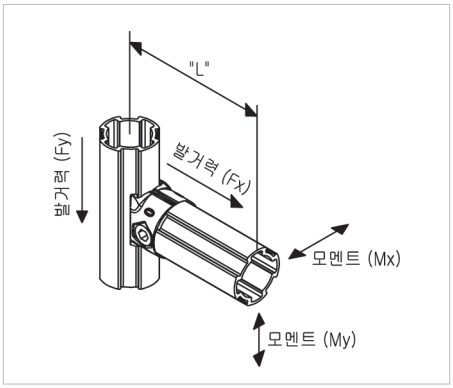

발거력 (kgf)	Fx	80
	Fy	80
Moment (kgf) (L=110mm)	Mx	40
	My	80

BA-001H

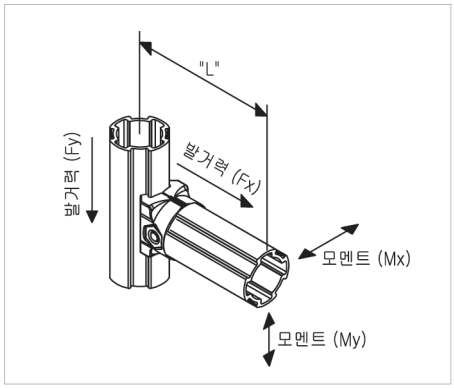

발거력 (kgf)	Fx	100
	Fy	100
Moment (kgf) (L=110mm)	Mx	40
	My	80

BA-001T

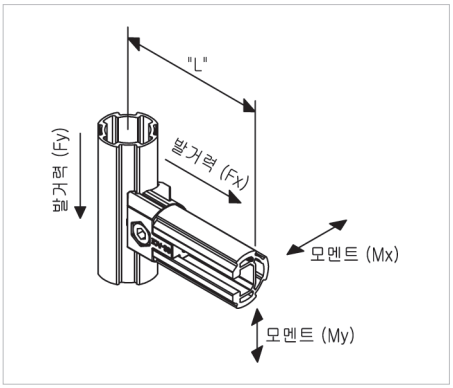

발거력 (kgf)	Fx	80
	Fy	80
Moment (kgf) (L=110mm)	Mx	40
	My	80

BA-006

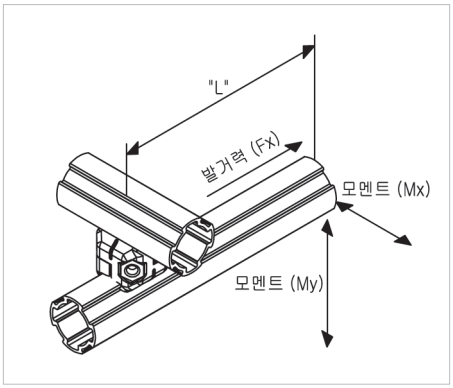

발거력 (kgf)	Fx	80
Moment (kgf) (L=110mm)	Mx	40
	My	60

BA-007F/BA-007R

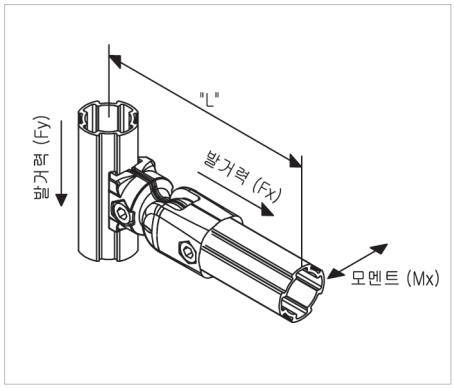

발거력 (kgf)	Fx	50
	Fy	80
Moment (kgf) (L=110mm)	Mx	50

JOINT HOLDING FORCE & MOMENT

BA-008

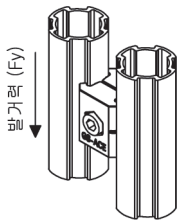

발거력 (kgf)	Fy	80

BA-011

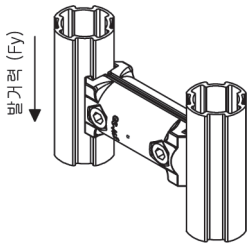

발거력 (kgf)	Fy	80

BA-013

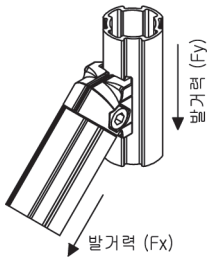

발거력 (kgf)	Fx	80
	Fy	80

BA-015

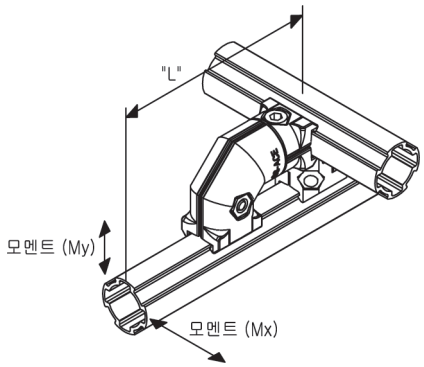

발거력 (kgf)	Fx	200
	Fy	200
Moment (kgf) (L=110mm)	Mx	80
	My	120

BA-027F/BA-027M

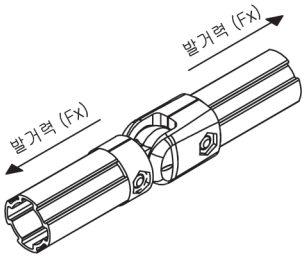

발거력 (kgf)	Fy	50

BA-044B

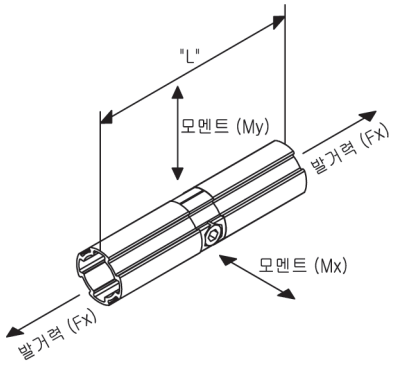

발거력 (kgf)	Fx	80
Moment (kgf) (L=500mm)	Mx	50
	My	20
Moment (kgf) (L=1,000mm)	Mx	30
	Mx	10

BA-045

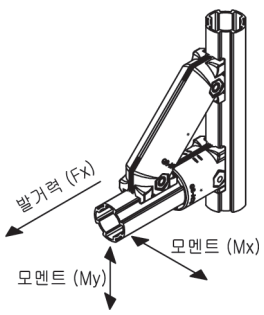

발거력 (kgf)	Fx	50
Moment (kgf) (L=110mm)	Mx	100
	My	200

BA-090

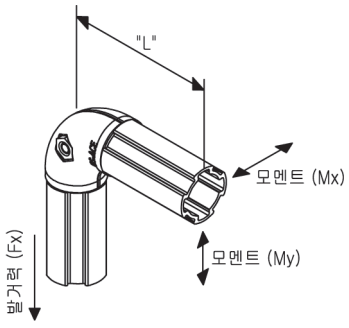

발거력 (kgf)	Fx	80
	Fy	80
Moment (kgf) (L=110mm)	Mx	50
	My	100

BA-091

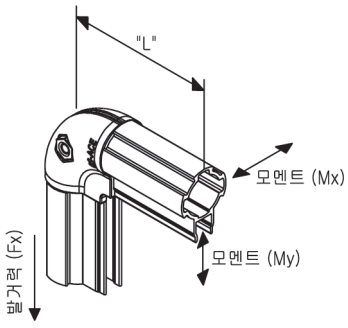

발거력 (kgf)	Fx	80
	Fy	80
Moment (kgf) (L=110mm)	Mx	50
	My	100

JOINT HOLDING FORCE & MOMENT

BA-101

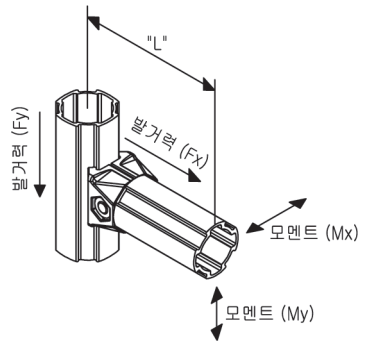

발거력 (kgf)	Fx	80
	Fy	80
Moment (kgf) (L=110mm)	Mx	40
	My	80

BA-145

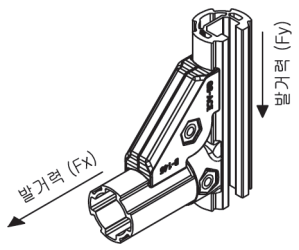

발거력 (kgf)	Fx	40
	Fy	40

BA-206

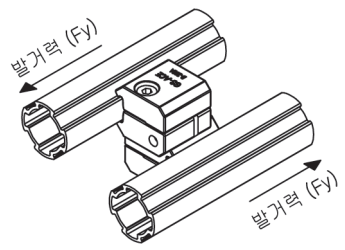

발거력 (kgf)	Fy	80

BA-301

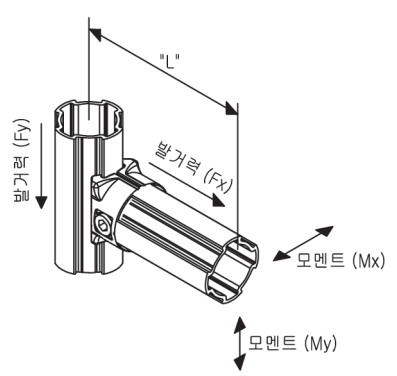

발거력 (kgf)	Fx	100
	Fy	150
Moment (kgf) (L=110mm)	Mx	50
	My	120

BA-401

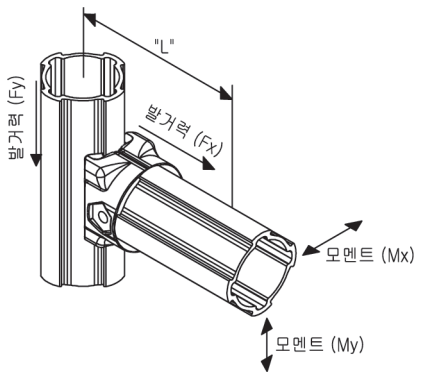

발거력 (kgf)	Fx	100
	Fy	200
Moment (kgf) (L=110mm)	Mx	80
	My	150

BA-407F

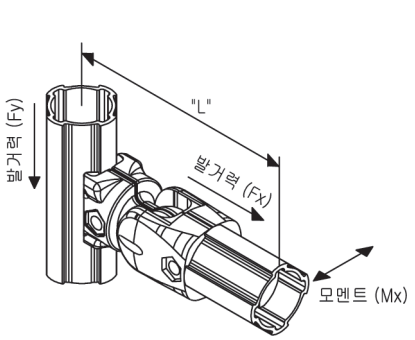

발거력 (kgf)	Fx	100
	Fy	200
Moment (kgf) (L=110mm)	Mx	80

BA-411

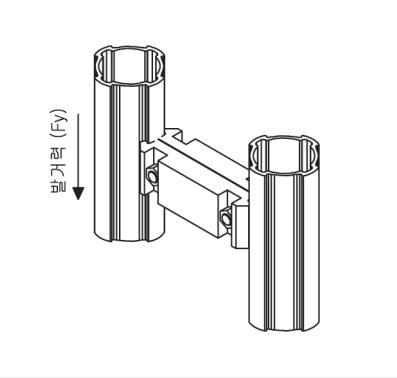

발거력 (kgf)	Fy	80

BA-427F

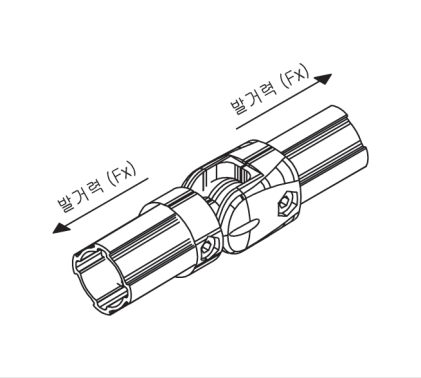

발거력 (kgf)	Fy	100

BA-444

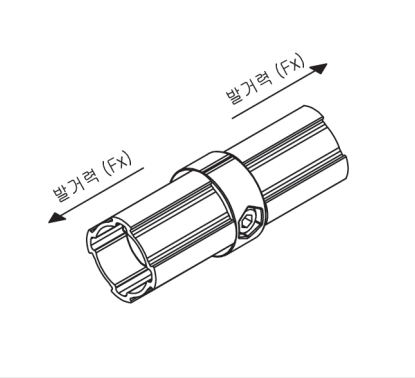

발거력 (kgf)	Fy	100

JOINT HOLDING FORCE & MOMENT

BA-445

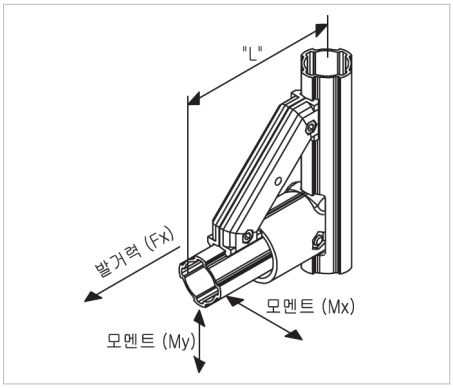

발거력 (kgf)	Fx	500
Moment (kgf) (L=110mm)	Mx	100
	My	200

BA-490

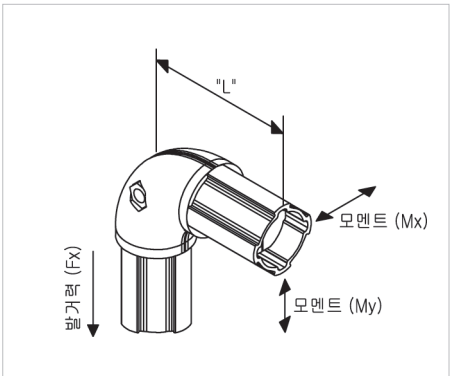

발거력 (kgf)	Fx	100
Moment (kgf) (L=110mm)	Mx	100
	My	200

CA-001

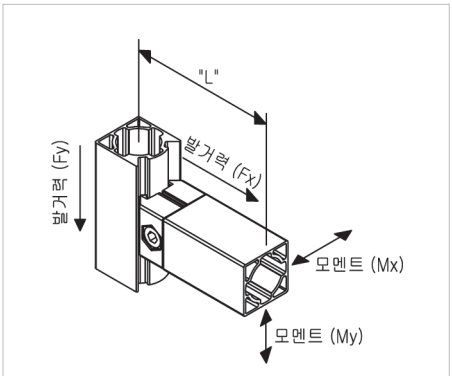

발거력 (kgf)	Fx	100
	Fy	200
Moment (kgf) (L=110mm)	Mx	50
	My	100

CA-001T

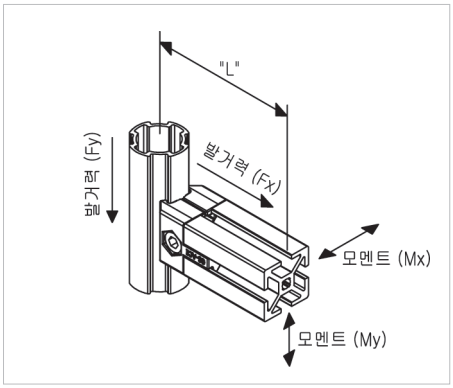

발거력 (kgf)	Fx	100
	Fy	200
Moment (kgf) (L=110mm)	Mx	40
	My	80

DA-001

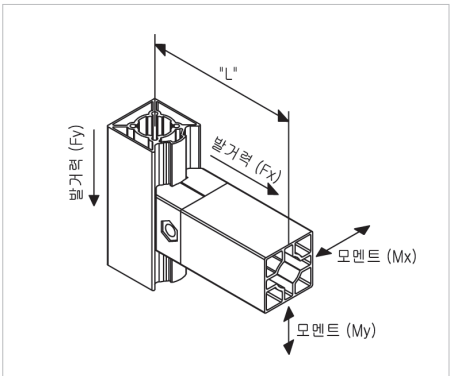

발거력 (kgf)	Fx	100
	Fy	200
Moment (kgf) (L=110mm)	Mx	100
	My	120

EA-001

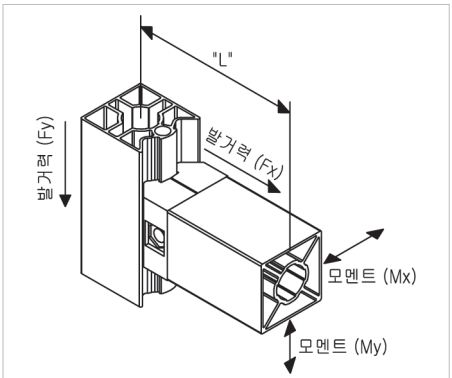

발거력 (kgf)	Fx	100
	Fy	200
Moment (kgf) (L=110mm)	Mx	100
	My	120

JOINT HOLDING FORCE & MOMENT

BP1900H

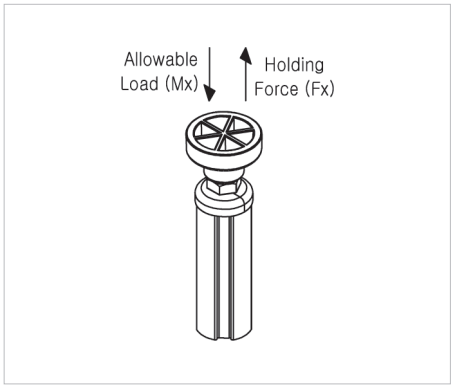

발거력 (kgf)	Fx	20
허용하중 (kgf)	Mx	300

BA2800A/B

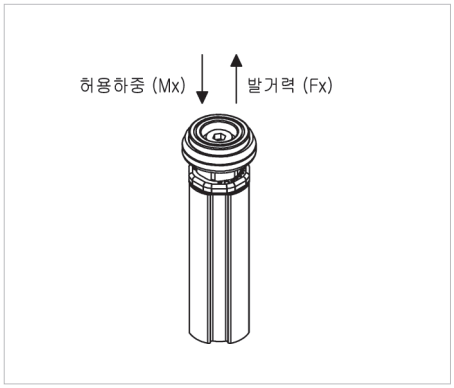

발거력 (kgf)	Fx	80
허용하중 (kgf)	Mx	1,000

BA280LA/B/D/E

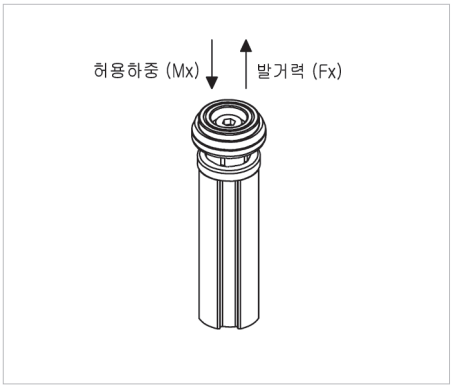

발거력 (kgf)	Fx	80
허용하중 (kgf)	Mx	1,000

BP2800H

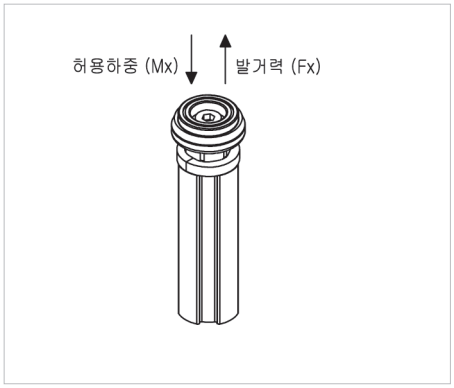

발거력 (kgf)	Fx	50
허용하중 (kgf)	Mx	300

BA3300A/B/D

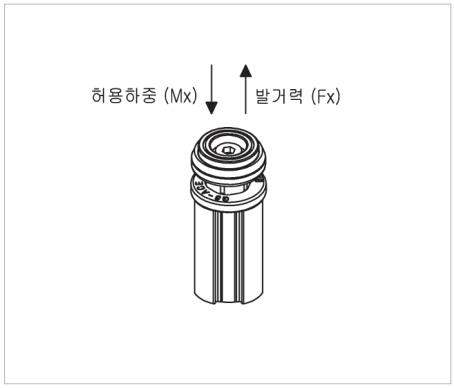

발거력 (kgf)	Fx	80
허용하중 (kgf)	Mx	1,000

BA4300A/B/D

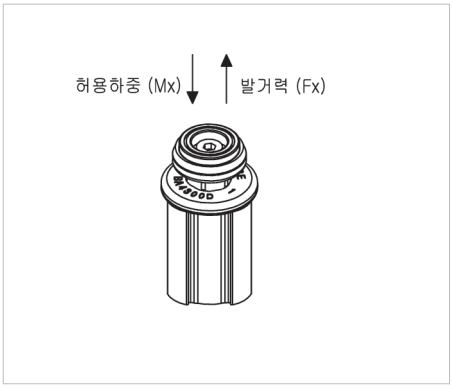

발거력 (kgf)	Fx	80
허용하중 (kgf)	Mx	1,000

BP4300H

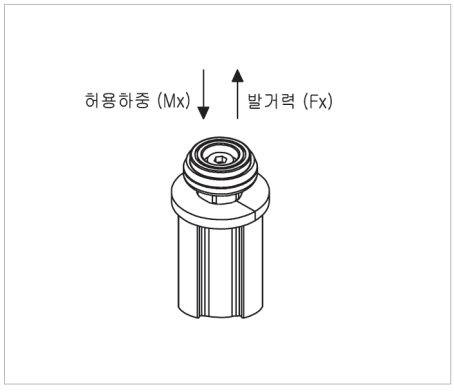

발거력 (kgf)	Fx	80
허용하중 (kgf)	Mx	700

BA4040A/B

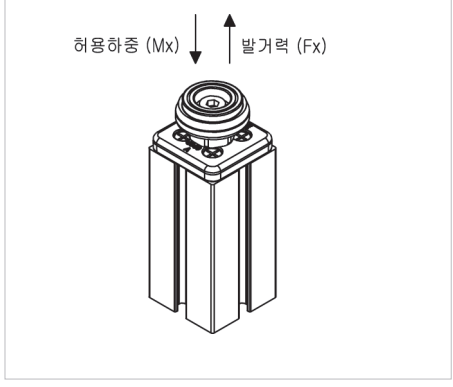

발거력 (kgf)	Fx	1,200
허용하중 (kgf)	Mx	1,000

BA4545A/B

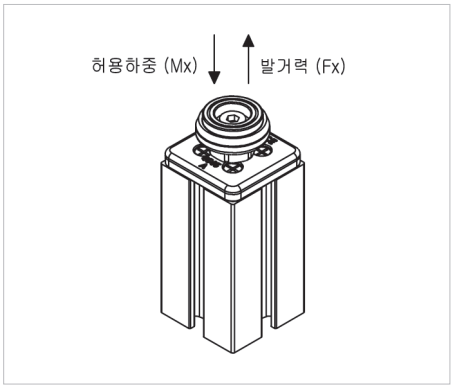

발거력 (kgf)	Fx	1,200
허용하중 (kgf)	Mx	1,000

JOINT HOLDING FORCE & MOMENT

ABS-0530

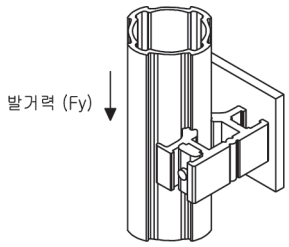

발거력 (kgf)	Fx	50

ABS-4320A/C/D/E

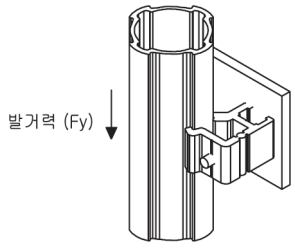

발거력 (kgf)	Fx	50

ABS-620

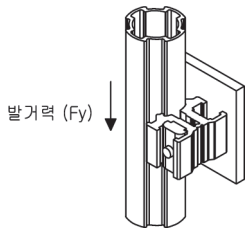

발거력 (kgf)	Fx	50

ACHA-6040A

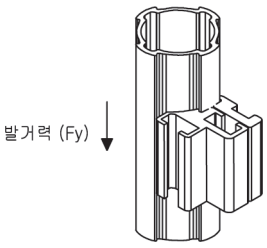

발거력 (kgf)	Fx	50

ACPA-H6026A

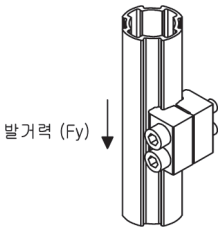

발거력 (kgf)	Fx	200

ACPA-V6026A

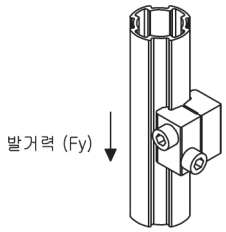

발거력 (kgf)	Fx	100

ACA-309A

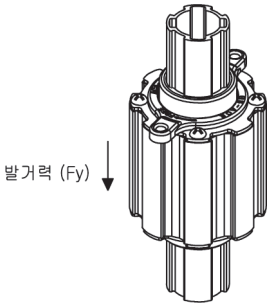

발거력 (kgf)	Fx	1,000

ACBA-828A

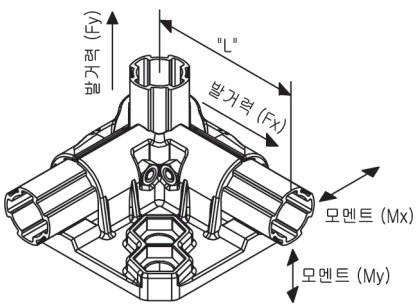

발거력 (kgf)	Fx	80
	Fy	200
Moment (kgf) (L=110mm)	Mx	60
	My	120

ACY318A/B

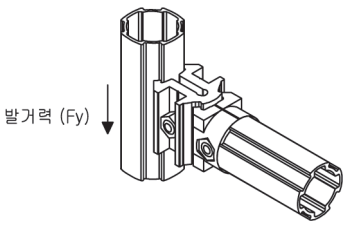

발거력 (kgf)	Fx	40

JOINT HOLDING FORCE & MOMENT

ACY-06A

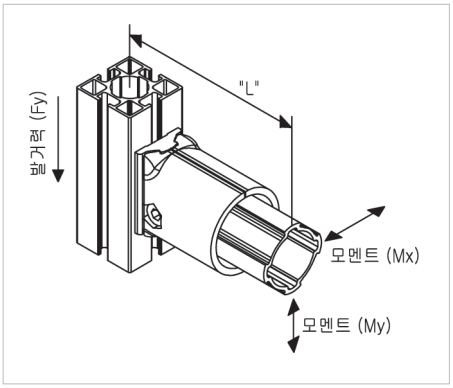

발거력 (kgf)	Fx	80
모멘트 (kgf) (L=110mm)	Mx	60
	My	120

ACY-07A

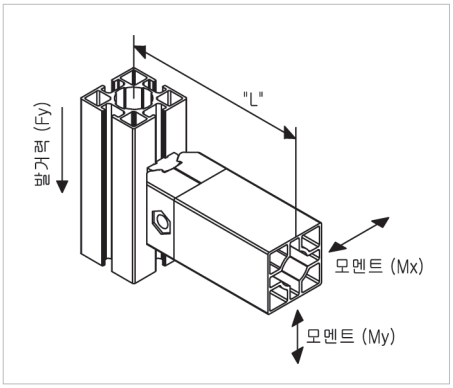

발거력 (kgf)	Fx	80
모멘트 (kgf) (L=110mm)	Mx	60
	My	120

ACY-08A

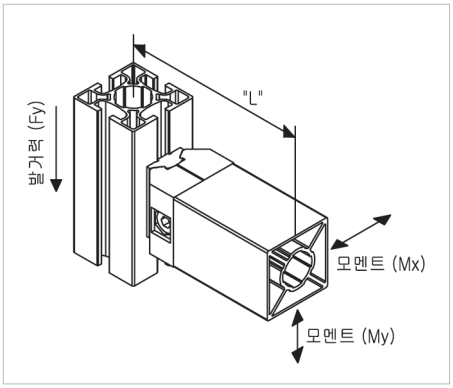

발거력 (kgf)	Fx	80
모멘트 (kgf) (L=110mm)	Mx	60
	My	120

ACY-09A

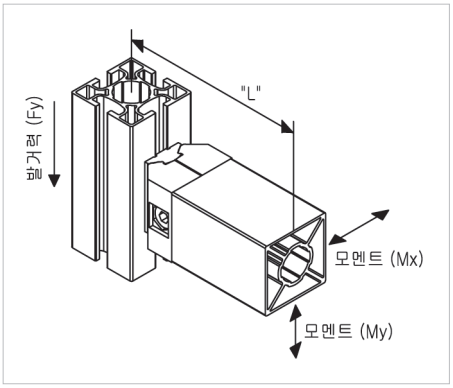

발거력 (kgf)	Fx	80
모멘트 (kgf) (L=110mm)	Mx	60
	My	100

ACY-N307

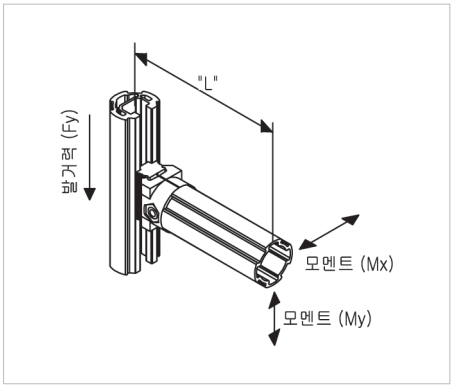

발거력 (kgf)	Fx	80
모멘트 (kgf) (L=110mm)	Mx	40
	My	50

ADT-5H

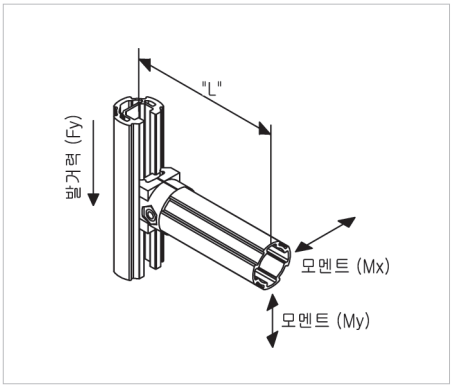

발거력 (kgf)	Fx	50
모멘트 (kgf) (L=110mm)	Mx	40
	My	100

ADT-06/08

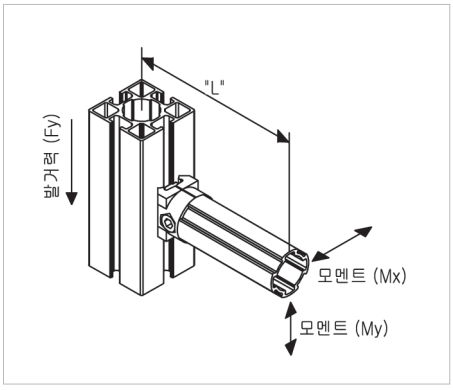

발거력 (kgf)	Fx	50
모멘트 (kgf) (L=110mm)	Mx	40
	My	40

AWM-2533A

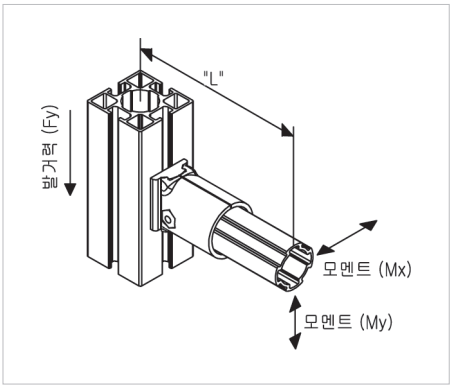

발거력 (kgf)	Fx	30
모멘트 (kgf) (L=110mm)	Mx	50
	My	100

JOINT HOLDING FORCE & MOMENT

AFU-28A/C/S

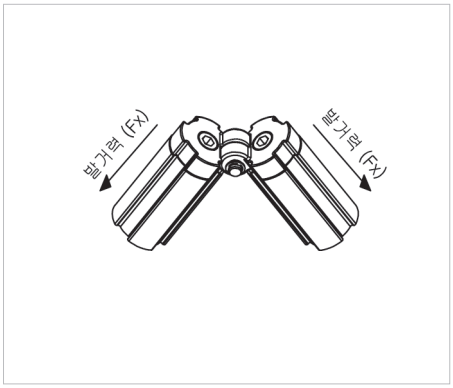

발거력 (kgf)	Fx	40

APHA-3027

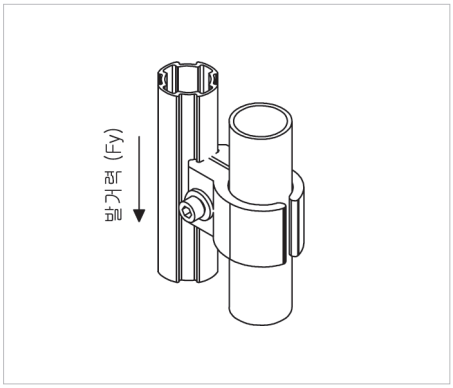

발거력 (kgf)	Fx	80

APHA-633N

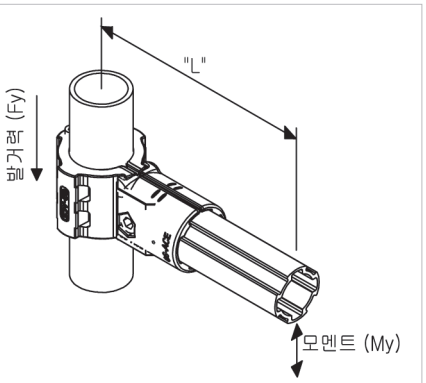

발거력 (kgf)	Fx	30
허용하중 (kgf)	Mx	120

B-017A-08

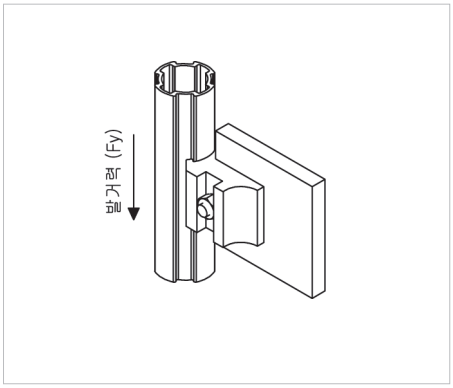

발거력 (kgf)	Fx	30

LAD-A

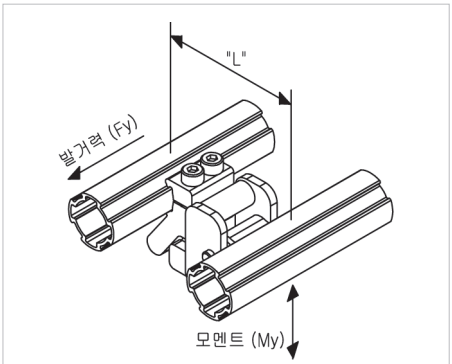

발거력 (kgf)	Fx	200
허용하중 (kgf)	Mx	100

AOS-28A

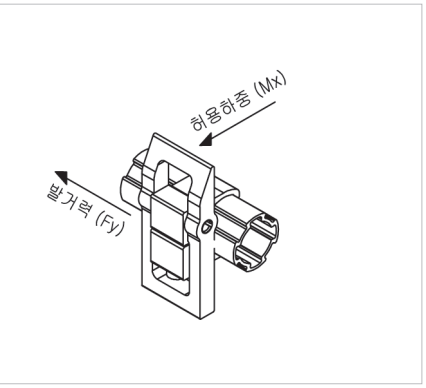

발거력 (kgf)	Fx	80
허용하중 (kgf)	Mx	300

도전용 플레이트 (LP2800 활용법)

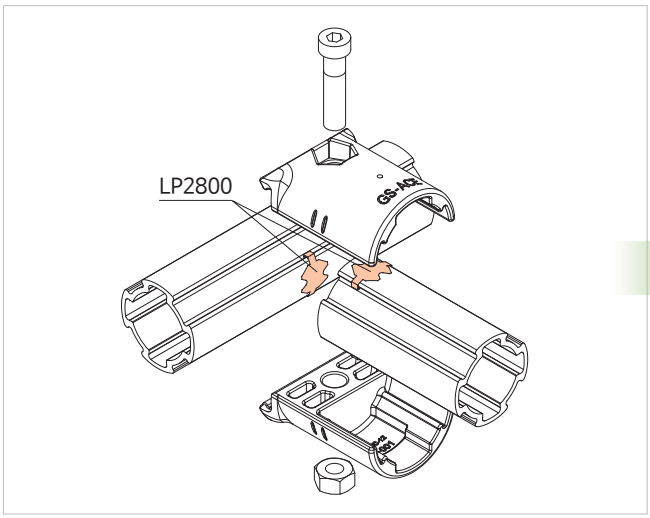

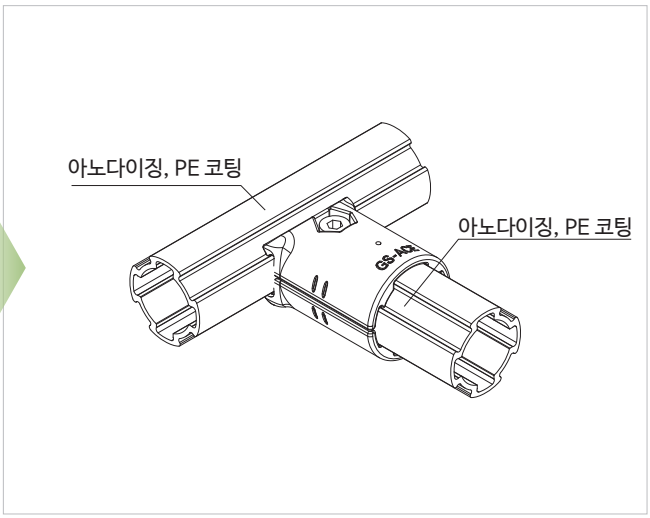

도전 영역

(Ω) 10^0 10^3 10^4 10^6

도전 플레이트 체결 후

* 도전을 필요로 하는 경우 도전용 플레이트를 AL Joint 모든 품목에 체결하여 사용함.
* 도전용 플레이트 : LP2800

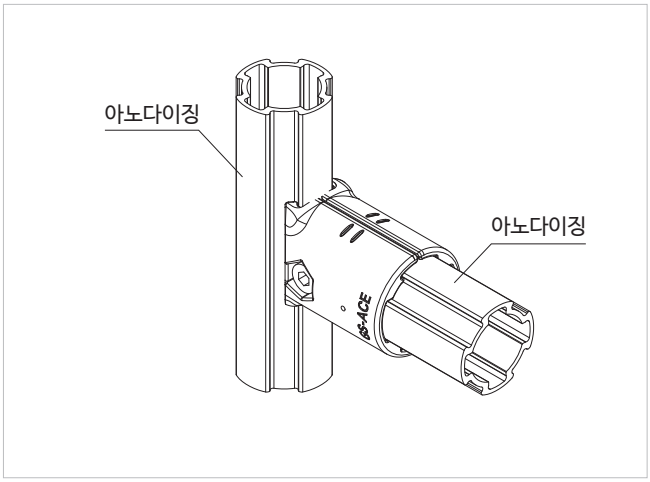

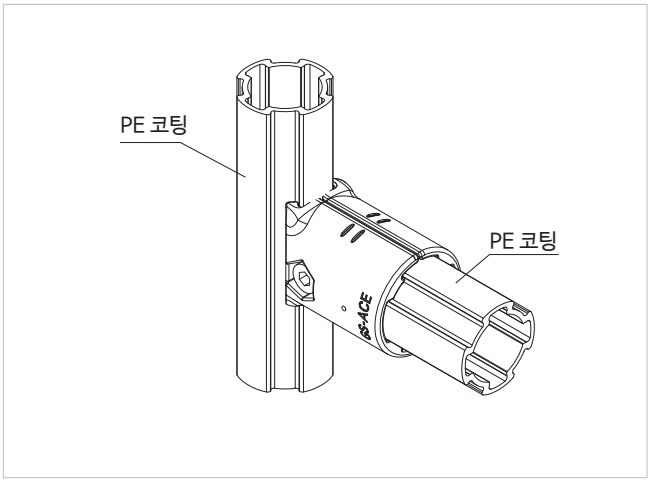

대전 영역 (정전기 방지) **절연 영역**

(Ω) 10^9 10^{10} 10^{11} (Ω) 10^{12} ↑

표면처리 : Anodizing **표면처리 : PE Coating**

BENDING STRENGTH FOR ROLLER TRACK

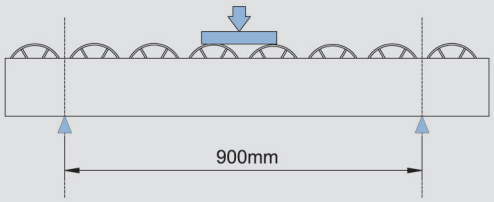

Test Condition

1. Test Speed : 5mm / min
2. Temperature : 23℃

Unit: Kgf

Model	Load
35 Serise	80
40 Serise	150
60 Serise	100
85 Serise	300

COMPRESSION STRENGTH OF WHEEL SUBASSEMBL

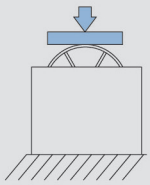

Test Condition

1. Test Speed : 5mm / min
2. Temperature : 23℃

Unit: Kgf

Model	Load
35 Serise	100
40 Serise	150
60 Serise	200
85 Serise	300

ANGLE RECOMMENDED FOR CONSISTENT

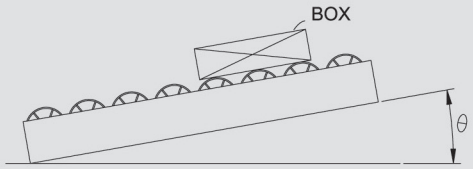

Test Condition

1. Box Weight : 1.6 kg
2. Temperature : 23℃

Model	Load
35 Serise	2.5 °
40 Serise	2.0 °
60 Serise	2.5 °
85 Serise	2.5 °

ROLLER TRACK MAXIMUM LOAD(GI-BODY)

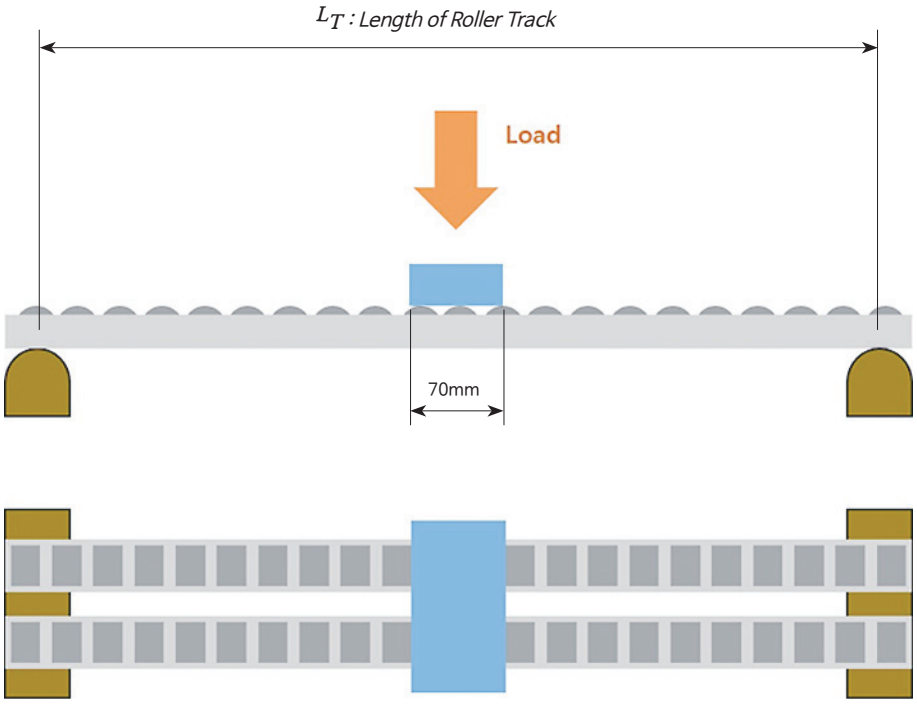

■ 3 mm Deflection allowed condition (for 2 parallel Roller Track)

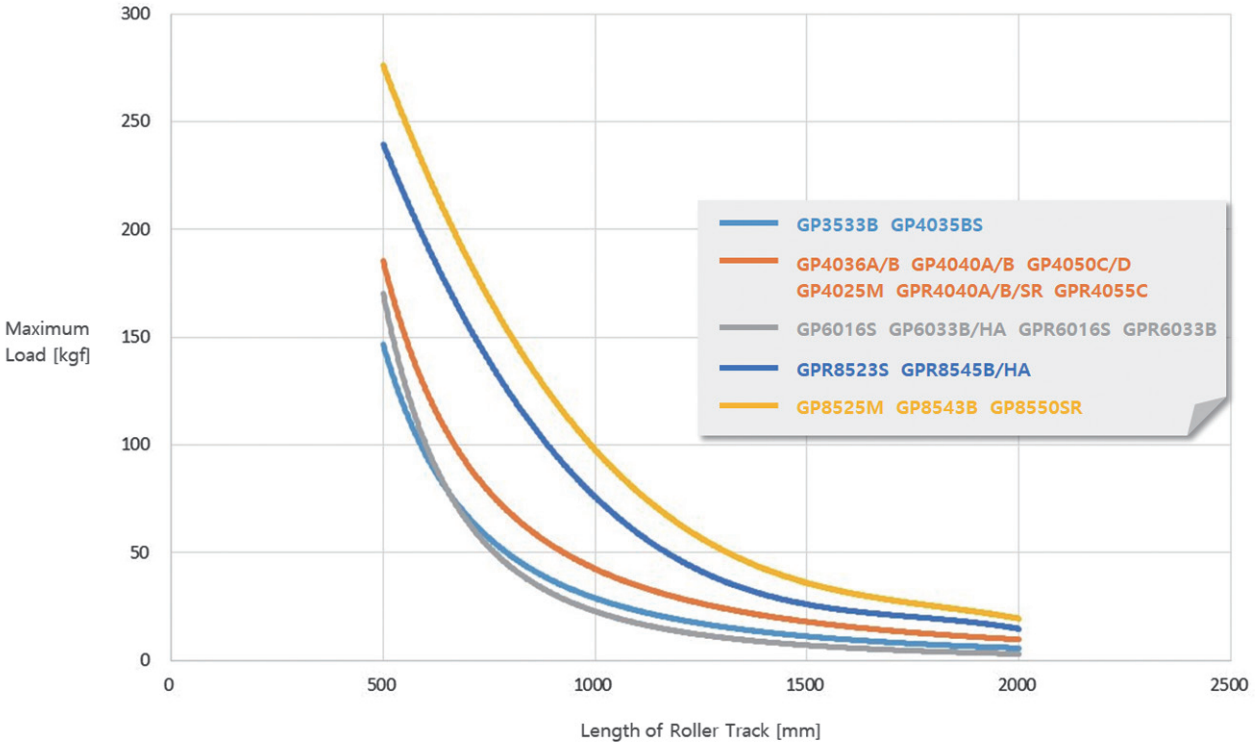

■ 5 mm Deflection allowed condition (for 2 parallel Roller Track)

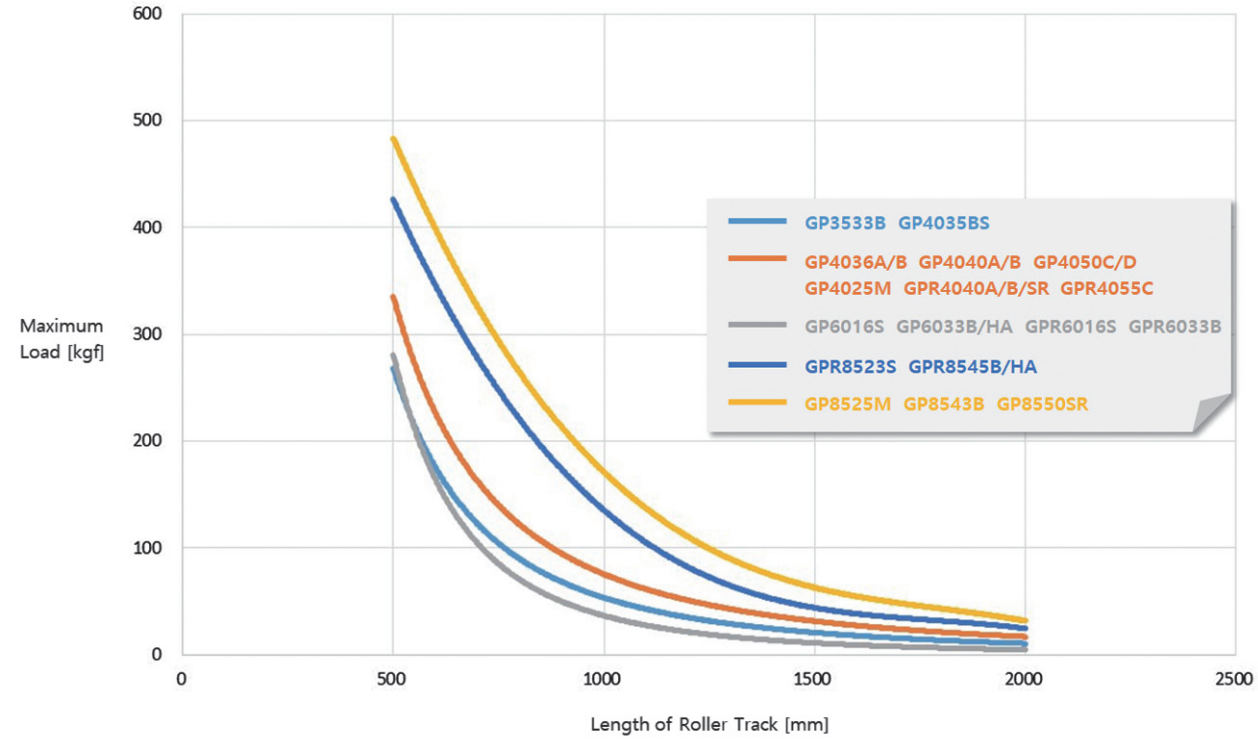

■ 10 mm Deflection allowed condition (for 2 parallel Roller Track)

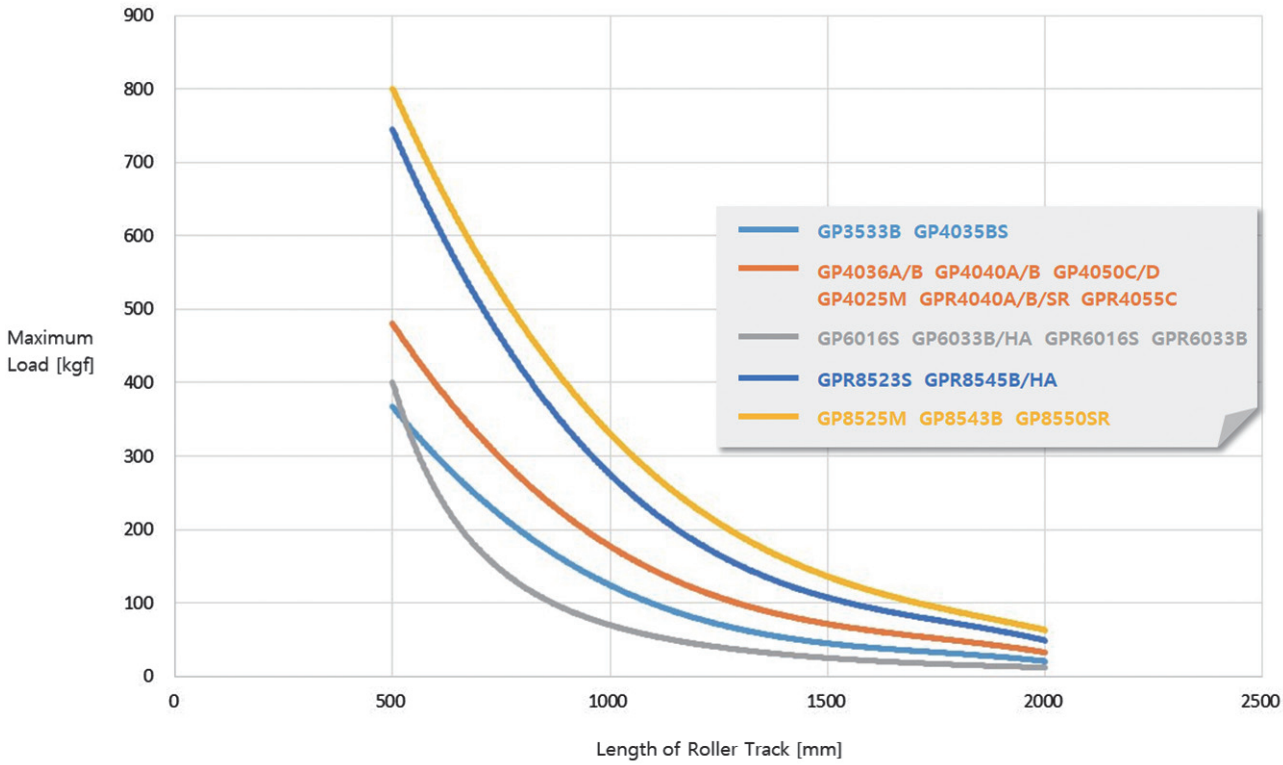

ROLLER TRACK MAXIMUM LOAD(AL-BODY)

■ 3 mm Deflection allowed condition (for 2 parallel Roller Track)

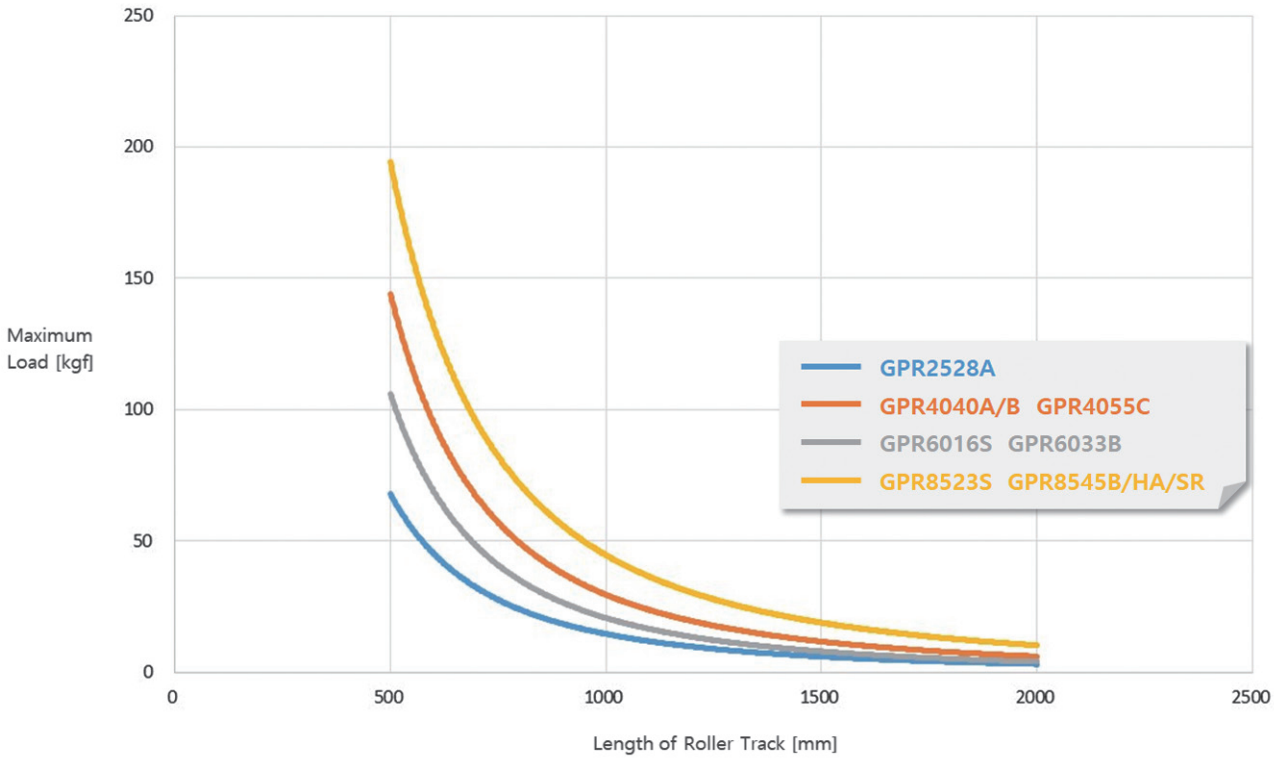

■ 5 mm Deflection allowed condition (for 2 parallel Roller Track)

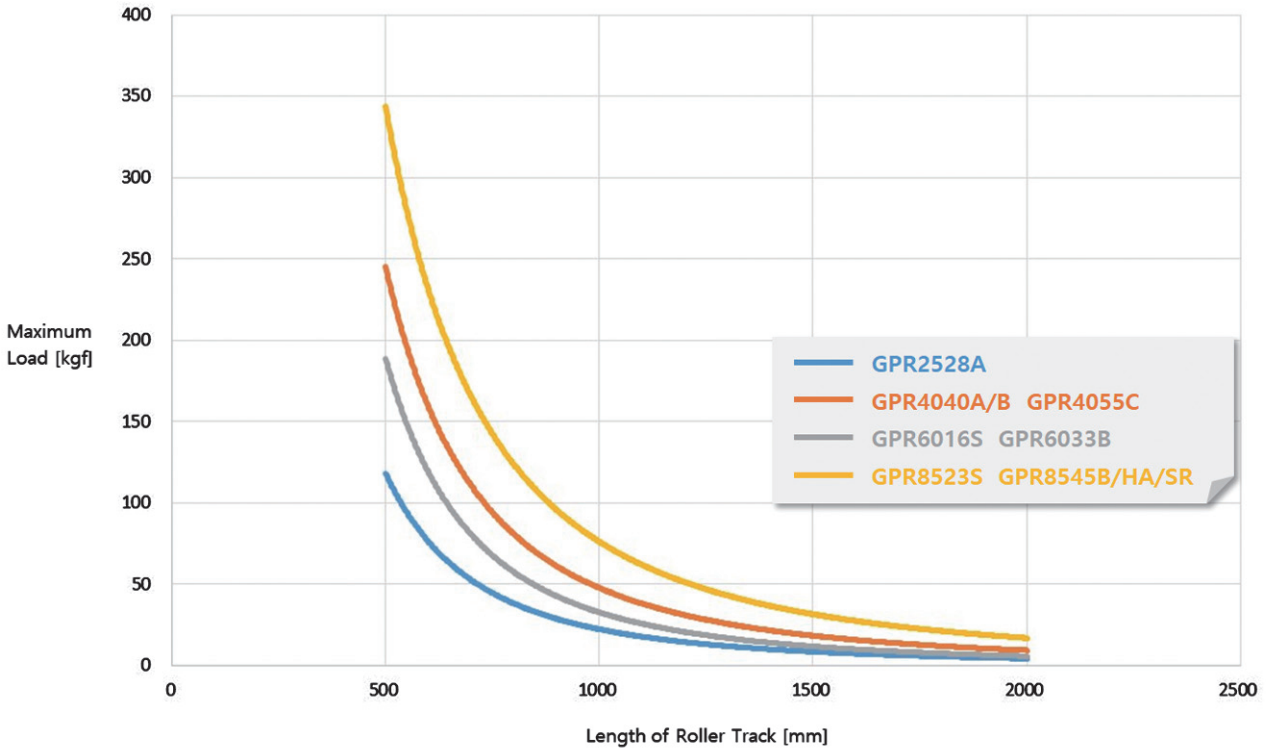

■ 10 mm Deflection allowed condition (for 2 parallel Roller Track)

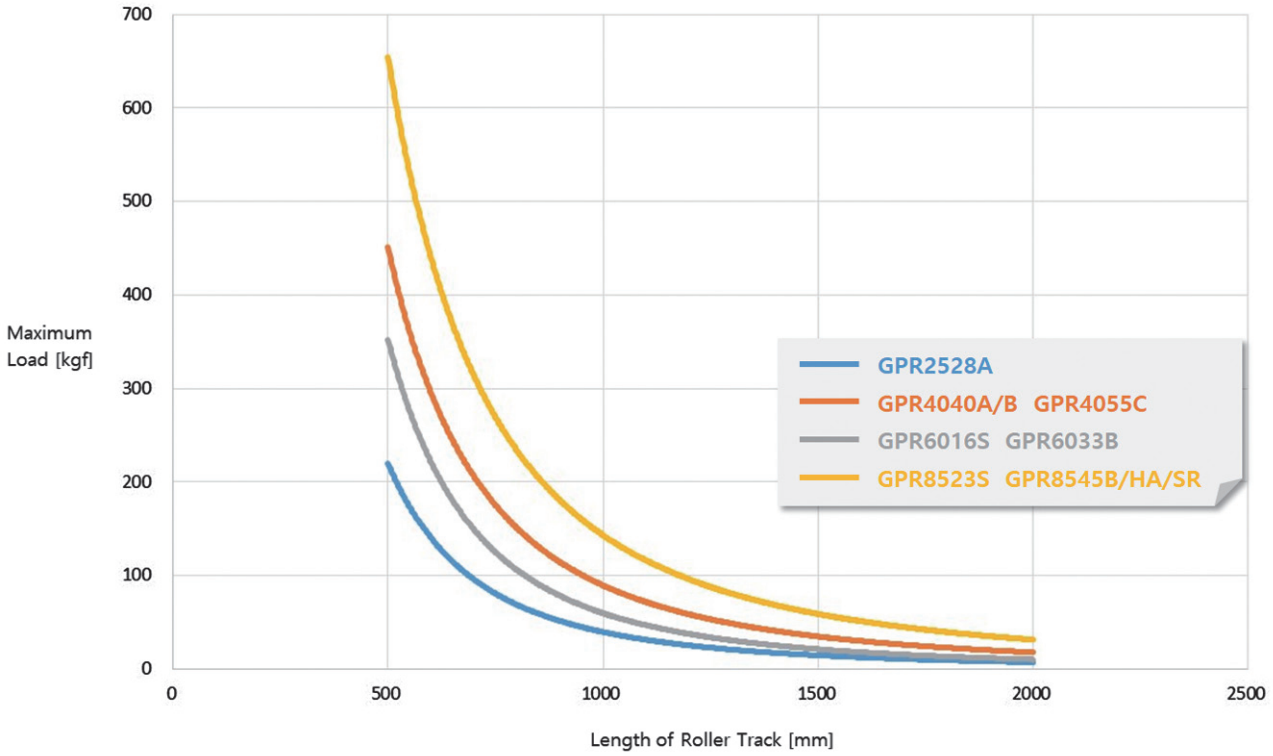

EXAMPLES 현장 개선 사례





EXAMPLES 현장 개선 사례





EXAMPLES 현장 개선 사례





EXAMPLES 현장 개선 사례





EXAMPLES 현장 개선 사례





EXAMPLES 현장 개선 사례





EXAMPLES 현장 개선 사례





EXAMPLES 현장 개선 사례





EXAMPLES 현장 개선 사례

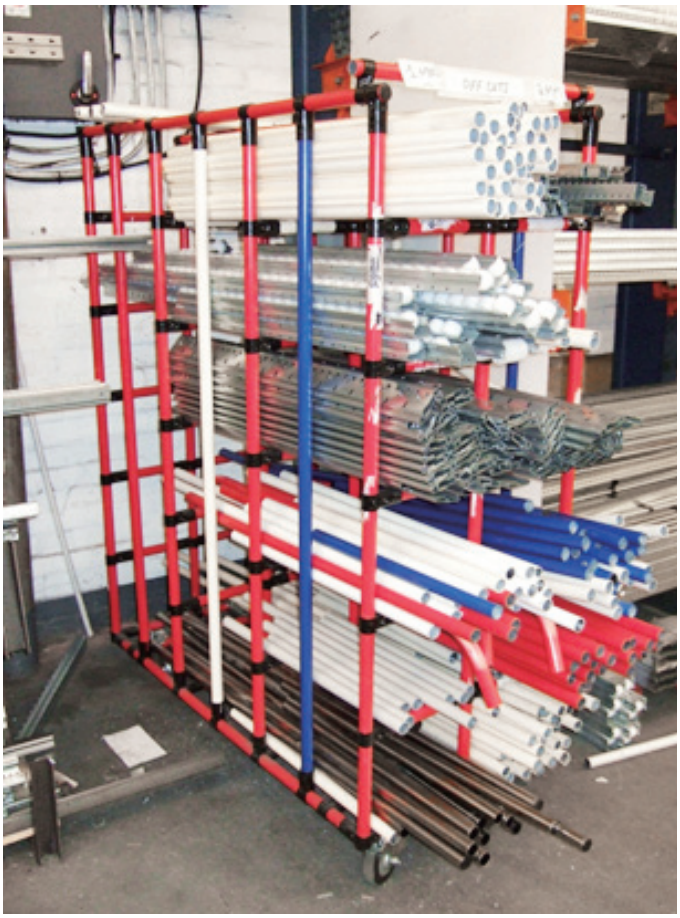





EXAMPLES 창고 개선 사례





EXAMPLES 창고 개선 사례





EXAMPLES 창고 개선 사례







EXAMPLES 창고 개선 사례





EXAMPLES 창고 개선 사례





EXAMPLES 대차용으로 적용한 사례





EXAMPLES 대차용으로 적용한 사례





EXAMPLES 대차용으로 적용한 사례

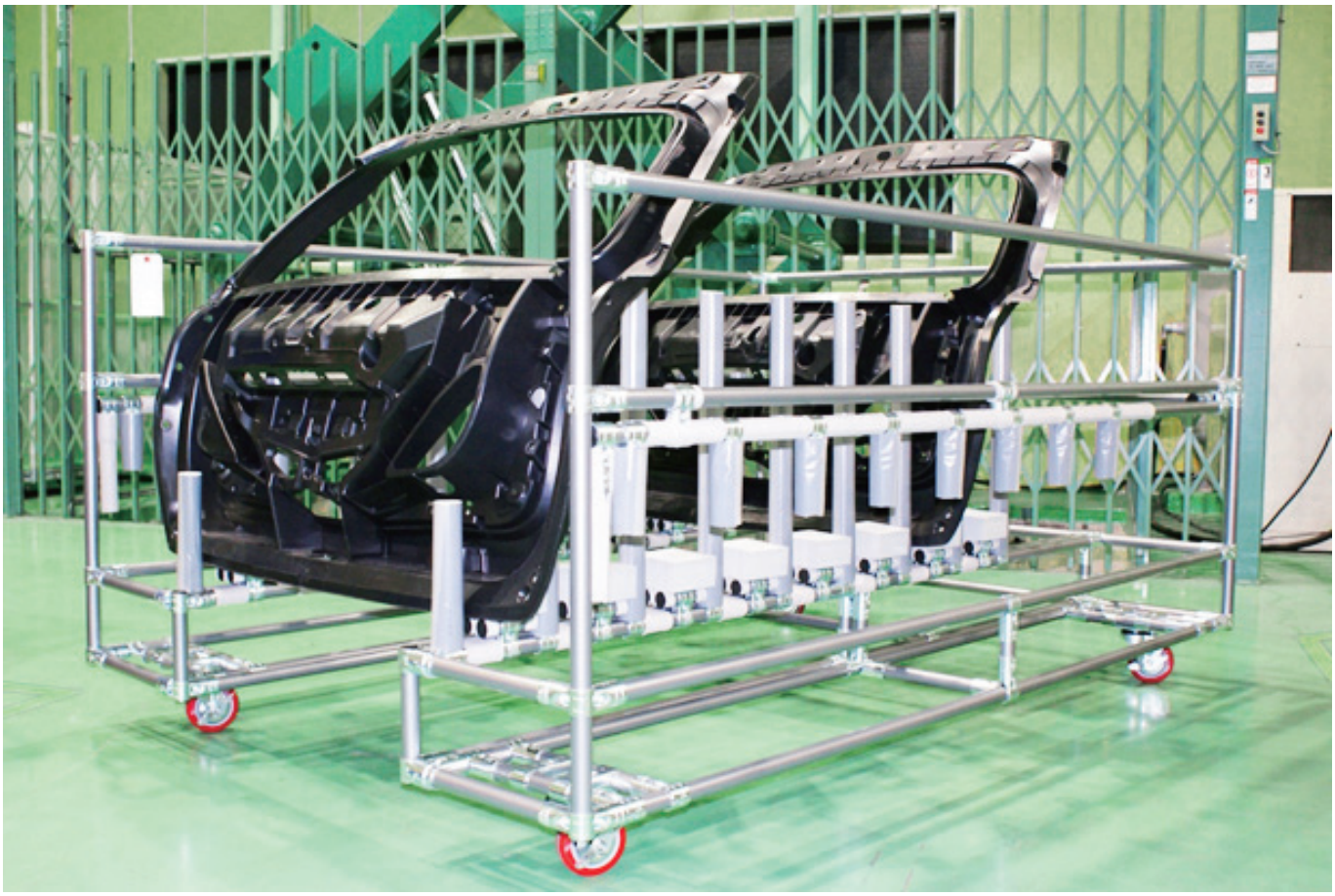



EXAMPLES 대차용으로 적용한 사례







EXAMPLES 계단,난간 적용 사례





EXAMPLES 계단,난간 적용 사례







EXAMPLES 계단,난간 적용 사례





EXAMPLES 전시 홍보 적용 사례





EXAMPLES 전시 홍보 적용 사례





EXAMPLES 전시 홍보 적용 사례



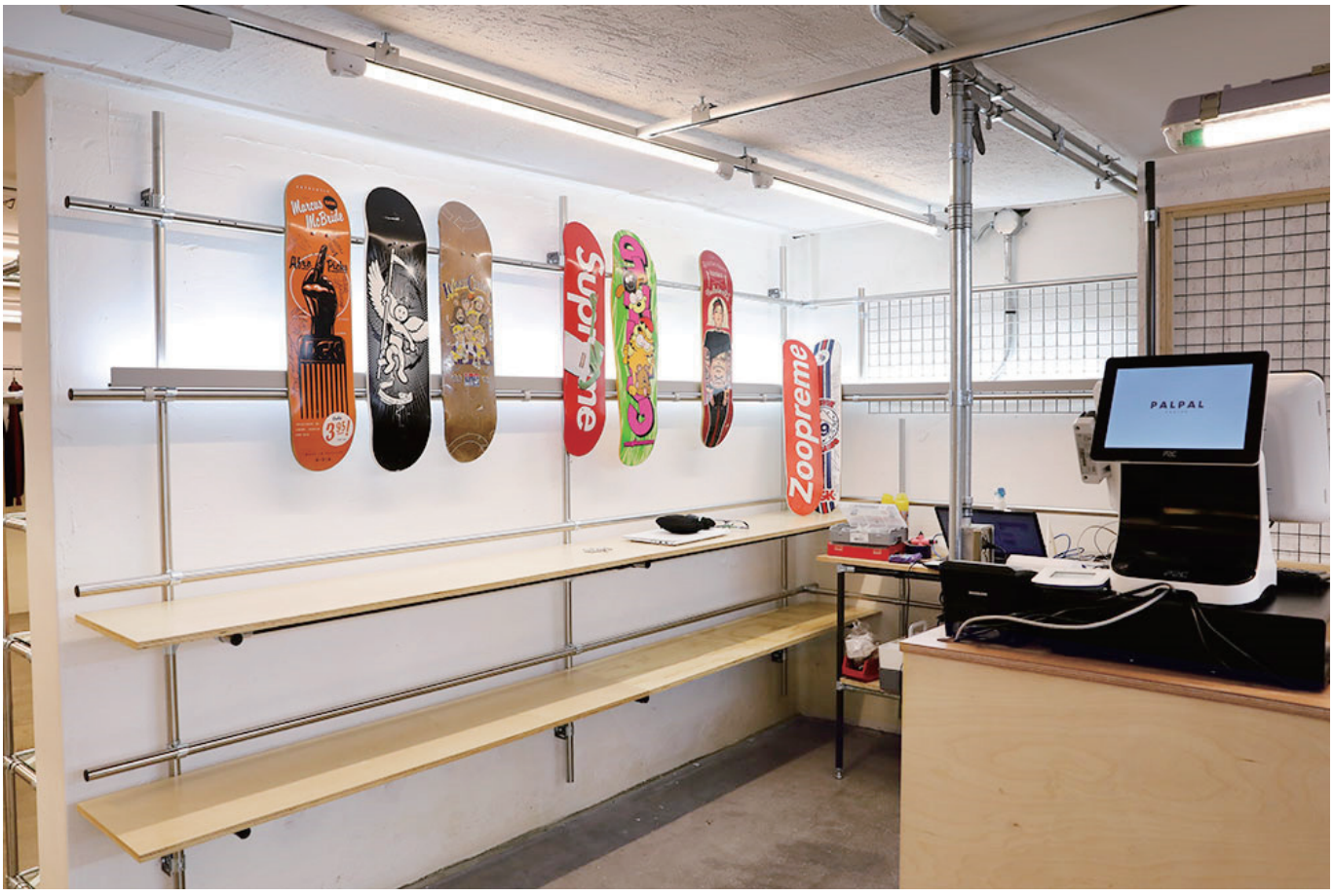

EXAMPLES 전시 홍보 적용 사례





EXAMPLES 전시 홍보 적용 사례





EXAMPLES 전시 홍보 적용 사례





EXAMPLES 농업 적용 사례



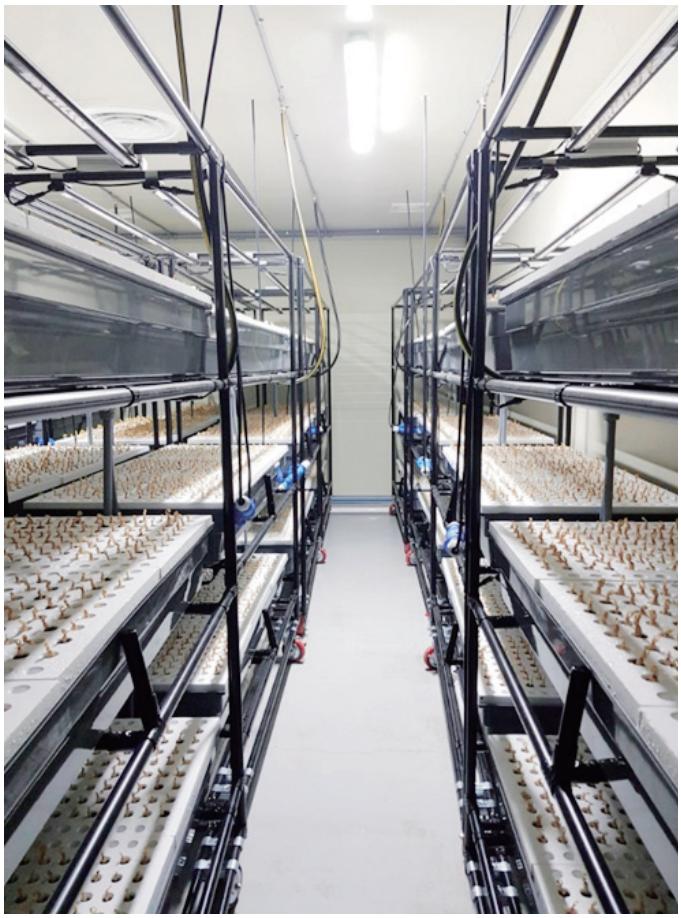



EXAMPLES 농업 적용 사례

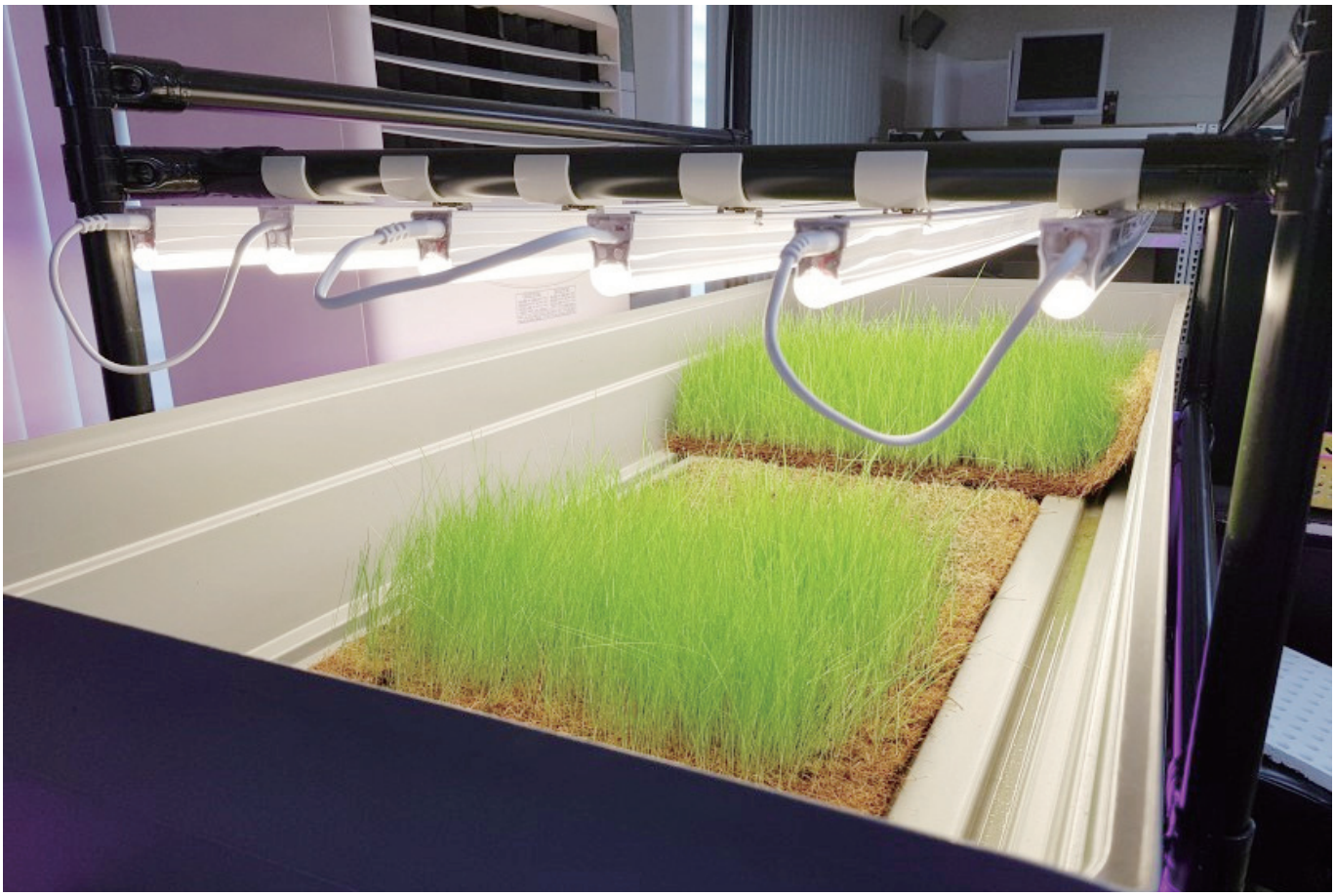









EXAMPLES 기타 사례





EXAMPLES 기타 사례





EXAMPLES 기타 사례









EXAMPLES 기타 사례







EXAMPLES 기타 사례







EXAMPLES 기타 사례









EXAMPLES 기타 사례





INDEX

Part No.	Part Name (KR)	Page
	A	
A-001	일자형 조인트	61
A-001C	일자형 조인트 (원형 파이프 사용가능)	61
A-003	엘보 조인트 (구조물 강도보강용)	61
A-004	십자형 조인트 (구조물 강도보강용)	61
A-007B	가변형 조인트 (각도 조절 후 고정)	62
A-007C	가변형 조인트 (각도 조절 가능)	62
A-007D	가변형 조인트 (회전, 각도 조절 가능)	62
A-009	더블 조인트	63
A-013L	45 ° 각도 조인트	63
A-013R	45 ° 각도 조인트	63
A-021	일자형 조인트 (구조물 강도보강용)	63
A-023	멈춤 조인트	63
A-028	더블 조인트	64
A-090	90 ° 엘보 조인트	64
A-101	일자형 조인트	64
A-104	프로파일 조인트	107
A-120	120 ° 각도 조인트	65
A-135	135 ° 각도 조인트	65
A-150	150 ° 각도 조인트	65
A-1901	Φ19+Φ19 연결용 일자형 조인트	95
A-1902	Φ28+Φ19 연결용 일자형 조인트	95
A-201	일자형 조인트	64
A-204	Φ28 기둥용 지지대	65
A28-301A	가스 스프링 브라켓	71
A28-301B	가스 스프링 브라켓	71
A28-A301	가스 스프링 브라켓 Ass'y	71
A28-N302	보드 홀더	71
A28-N303	보드 홀더	71
A-301	일자형 조인트	100
A-401	일자형 조인트	103
A-401C	일자형 조인트 (원형 파이프 사용가능)	103
A-401W	스트롱 조인트	103
A40-304A	보드 홀더	127
A40-305A	보드 홀더	127
A-407B	가변형 조인트	103
A40-N303	40각용 보드홀더	126
A-413L	45 ° 각도 조인트	104
A-413R	45 ° 각도 조인트	104
A-421	스트롱 조인트	104
A43-N301	Aluminum Stanchion Mount	109
A43-N302	Φ43용 보드 홀더	107
A43-N303	Φ43용 보드 홀더	107
A-490	90 ° 엘보 조인트	104
AA-001	일자형 조인트 Ass'y	61
AA-001C	일자형 조인트 (원형 파이프 사용가능) Ass'y	61
AA-002	엘보 조인트 (구조물 강도보강용) Ass'y	61
AA-004	십자형 조인트 (구조물 강도보강용) Ass'y	61
AA-007F	가변형 조인트 (회전, 각도 조절 후 고정) Ass'y	62
AA-007R	가변형 조인트 (회전, 각도 조절 가능) Ass'y	62
AA-009	더블 조인트 Ass'y	63
AA-013	45 ° 각도 조인트 Ass'y	63
AA-021	일자형 조인트 (구조물 강도보강용) Ass'y	63
AA-023	멈춤 조인트 Ass'y	63
AA-027F	가변형 조인트 (각도 조절 후 고정) Ass'y	62
AA-027M	가변형 조인트 (각도 조절 가능) Ass'y	62
AA-028	더블 조인트 Ass'y	64
AA-090	90 ° 엘보 조인트 Ass'y	64
AA-101	일자형 조인트 Ass'y	64
AA-104	프로파일 조인트 Ass'y	107
AA-120	120 ° 각도 조인트 Ass'y	65
AA-135	135 ° 각도 조인트 Ass'y	65
AA-150	150 ° 각도 조인트 Ass'y	65

Part No.	Part Name (KR)	Page
AA-1901	Φ19+Φ19 연결용 일자형 조인트 Ass'y	95
AA-1902	Φ28+Φ19 연결용 일자형 조인트 Ass'y	95
AA-201	일자형 조인트 Ass'y	64
AA-204	Φ28 기둥용 지지대 Ass'y	65
AA-301	일자형 조인트 Ass'y	100
AA-401	일자형 조인트 Ass'y	103
AA-401C	일자형 조인트 A'ssy (원형 파이프 사용가능)	103
AA-401W	스트롱 조인트 Ass'y	103
AA-407F	가변형 조인트 Ass'y	103
AA-413	45 ° 각도 조인트 Ass'y	104
AA-421	스트롱 조인트 Ass'y	104
AA-490	90 ° 엘보 조인트 Ass'y	104
ABRA-32	Aluminum Bearing Pulley (고강도용)	237
ABS-0530	보드 홀더	107
ABS-4040A	40각용 플라스틱 보드 홀더	126
ABS-4320A	보드 홀더	108
ABS-4320C	보드 홀더	108
ABS-4320D	보드 홀더	108
ABS-4320E	보드 홀더	108
ABS-600SA	보드 홀더 4MT	71
ABS-620	보드 홀더	71
AC2809A	Thread Insert	244
AC2809B	Thread Insert	244
AC2809N	Aluminum Cap	245
AC2814A	Thread Insert	244
AC2814B	Thread Insert	244
AC2814N	Aluminum Cap	245
ACA-2060A	링크가이드 유닛	77
ACA-2080A	링크가이드 유닛	77
ACA-3060A	링크가이드 유닛	77
ACA-3080A	링크가이드 유닛	77
ACA-308A	감속장치	156
ACA-308B	감속장치	156
ACA-308C	감속장치	156
ACA-309A	One Way Clutch	74
ACA-315A	조인트 체결형 다용도 클램프	76
ACA-319A	힌지 유닛	83
ACA-321A	로터리 댐퍼	74
ACA-4060A	링크가이드 유닛	78
ACA-4080A	링크가이드 유닛	78
ACBA-B28A	코너 베이스 Ass'y	79
ACBA-B28B	코너 베이스 Ass'y	79
ACB-B28A	코너 베이스	79
ACB-B28B	코너 베이스	79
ACD-B	케이블 덕트	80
ACF2812	Φ28 평면형 파이프	56
ACH-6040A-L	부품 연결용 홀더	110
ACH-6040A-R	부품 연결용 홀더	110
ACHA-6040A	부품 연결용 홀더 Ass'y	110
ACM-500	AL 캐스터 마운트	79
ACM-500-S	AL 캐스터 마운트 (보조용)	79
ACM-510	AL 캐스터 마운트	79
ACM-600	AL 캐스터 마운트	110
ACPA-H6026A	부품 연결용 홀더 Ass'y	80
ACPA-V6026A	부품 연결용 홀더 Ass'y	80, 136
ACP-H6026A-L	부품 연결용 홀더	80
ACP-H6026A-R	부품 연결용 홀더	80
ACPS-H6026A	스프링 걸이 Ass'y	80
ACP-V6026A-L	부품 연결용 홀더	80
ACP-V6026A-R	부품 연결용 홀더	80
ACY-06A	마운트 브라켓 (평면형)	81
ACY-06B	마운트 브라켓 (평면형)	81
ACY-07A	슬롯 어댑터 (40각 프로파일용)	81

INDEX

Part No.	Part Name (KR)	Page
ACY-07B	슬롯 어댑터 (40각 프로파일용)	81
ACY-08A	슬롯 어댑터 (45각 프로파일용)	81
ACY-09A	슬롯 어댑터 (45각 프로파일용)	81
ACY-303A	롤러 가이드 브라켓	72
ACY-303B	롤러 가이드 보조 브라켓	72
ACY-311A	시트 커버 (코너 체결용)	75
ACY-312A	알미늄 시트 가이드 (커버 체결용)	75
ACY-313A	시트 커버 (파이프 측면 체결용)	75
ACY-313B	시트 커버 (파이프 중간 체결용)	75
ACY-314A	파이프 롤러 가이드용 커버	93
ACY-315C	Plastic Leveling Foot (M6 Bolt 조립형)	76
ACY-317A	Groove Cover	150
ACY-318A	파이프 연결용 어댑터	76
ACY-318B	파이프 연결용 어댑터	76
ACY-322A	가이드 레일	135
ACY-322B	가이드 레일 커버	135
ACY-322C	가이드 레일 연결 조인트	135
ACY-322D	스프로켓	136
ACY-322E	체인 연결 브라켓	136
ACY-322F	가이드 레일 안전 커버(좌)	137
ACY-322G	가이드 레일 안전 커버우)	137
ACY-322H	가이드 레일 안전 커버(윗면)	137
ACY-323A	다용도 부품 연결용 홀더	73
ACY-A306	롤러 가이드	73
ACY-N301	케이블 홀더	72
ACY-N307	슬롯 어댑터 (T-Slot Pipe용)	82
AD25PA	조절좌	98
AD2812	Φ28 중하중용 더블 파이프	54
AD2812H	Φ28 고하중용 더블 파이프	54
AD2829	Φ28 고하중용 더블 파이프	54
AD30PA	Leveling Foot	242
AD32RA	Rubber Pad Leveling Foot	243
AD32RA-E	Rubber Pad Leveling Foot	243
AD32RA-EM	Rubber Pad Leveling Foot	243
AD32RA-M	Rubber Pad Leveling Foot	243
AD32RB	Rubber Pad Leveling Foot	243
AD32RB-E	Rubber Pad Leveling Foot	243
AD32RB-EM	Rubber Pad Leveling Foot	243
AD32WA	Leveling Foot	242
AD32WB	Leveling Foot	242
AD32WB-M	Leveling Foot	242
AD32WC	Leveling Foot	242
AD32WC-M	Leveling Foot	242
AD32WD	Leveling Foot	242
AD35SA	Leveling Foot	243
AD35SB	Leveling Foot	243
AD40SPA	Rubber Leveling Foot	243
AD40SPA-E	Rubber Leveling Foot	243
AD40SPB	Rubber Leveling Foot	243
AD40SPB-E	Rubber Leveling Foot	243
AD4319	Φ43 고하중용 더블 파이프	101
AD50RAN	Rubber Pad Leveling Foot	243
AD50RAN-E	Rubber Pad Leveling Foot	243
AD50RAN-EM	Rubber Pad Leveling Foot	243
AD50RAN-H	Hexagon Leveling Foot	242
AD50RAN-M	Rubber Pad Leveling Foot	243
AD50RBN	Rubber Pad Leveling Foot	243
AD50RBN-E	Rubber Pad Leveling Foot	243
AD50RDN-M	Rubber Pad Leveling Foot	243
AD50REN	Rubber Pad Leveling Foot	243
AD50WA	Leveling Foot	242
AD50WA-AC	Leveling Foot	242
AD50WB	Leveling Foot	242

Part No.	Part Name (KR)	Page
AD50WB-AC	Leveling Foot	242
AD50WB-M	Leveling Foot	242
AD50WD	Leveling Foot	242
AD50WD-AC	Leveling Foot	242
AD50WE	Leveling Foot	242
AD50WE-AC	Leveling Foot	242
ADA-SM43A	Stanchion Mount Single Ass'y	109
ADA-SM43L	Stanchion Mount Single-Left Ass'y	109
ADA-SM43R	Stanchion Mount Single-Right Ass'y	109
ADR-05	도어 레일	90
AD-SM	Stanchion Mount Single	261
AD-SM43A	Stanchion Mount Single	109
AD-SM43L	Stanchion Mount Single-Left	109
AD-SM43R	Stanchion Mount Single-Right	109
ADT-06	슬롯 어댑터 (T-Slot Pipe용)	82
ADT-08	슬롯 어댑터 (T-Slot Pipe용)	82
ADT-5H	슬롯 어댑터 (T-Slot Pipe용)	82
AFS2810	Φ28 슬라이드 파이프 (경량형)	55
AFS2812	Φ28 슬라이드 파이프 (표준형)	55
AFU-28A	파이프 연결용 힌지	83
AFU-28C	파이프 연결용 힌지	83
AFU-28S	파이프 연결용 힌지	83
AGP-28A	Φ28 Panel Frame Guide AL Pipe	57
AGP-28B	Φ28 Panel Frame Guide AL Pipe (Joint Type)	57
AGP-28C	Φ28 Panel Frame Guide AL Pipe (이물질 유입 방지용)	57
AH-1937	회전, 직선운동 슬리브	97
AH-1937E	회전, 직선운동 슬리브 (ESD)	97
AH-1950	회전, 직선운동 슬리브	97
AH-1950E	회전, 직선운동 슬리브 (ESD)	97
AH-540	회전, 직선운동 슬리브	84
AH-540E	회전, 직선운동 슬리브 (ESD)	84
AH-555	회전, 직선운동 슬리브	84
AH-555E	회전, 직선운동 슬리브 (ESD)	84
AH-640	직선운동 슬리브	85
AH-655	직선운동 슬리브	85
AH-755	직선운동 슬리브	86
AH-755E	직선운동 슬리브 (ESD)	86
AH-770	직선운동 슬리브	86
AH-770E	직선운동 슬리브 (ESD)	86
AH-800	직선운동 슬리브	85
AH-900	회전, 직선운동 슬리브	84
AHRG-35B	Box Guide-ESD (고하중용)	190
AHRG-40B	Box Guide-ESD (고하중용)	190
AHRG-60B	Box Guide-ESD (고하중용)	190
AL-1	L-Type Plastic Channel	249
AL-10	L-Type Plastic Channel	249
AL-2	L-Type Plastic Channel	249
AL2812	Φ28 원형 파이프 (메탈 조인트 체결용)	52
AL2813	Φ28 원형 파이프 (메탈 조인트 체결용)	52
AL2818	Φ28 원형 파이프 (메탈 조인트 체결용)	52
AL-4	L-Type Plastic Channel	249
AL-5	L-Type Plastic Channel	249
AL-5B	L-Type Plastic Channel	249
AL-6	L-Type Plastic Channel	249
AL-6B	L-Type Plastic Channel	249
AL-7	L-Type Plastic Channel	249
AL-7B	L-Type Plastic Channel	249
AL-8	L-Type Plastic Channel	249
AL-9	L-Type Plastic Channel	249
ALF2812	Φ28 L형 평면 파이프	60
ALF2812B	Φ28 L형 평면 파이프 (Safety Cap 체결형)	60
ALS2812	Φ28 L형 슬라이드 파이프	55
AMB-0654	프로파일용 마운트	110

INDEX

Part No.	Part Name (KR)	Page
AMB-0684	프로파일용 마운트	110
ANP-01	알루미늄 명판 4MT	87
ANP-01-150	알루미늄 명판	87
AOS-28A	백 스토퍼	87
AP1914	Φ19 표준형 파이프	95
AP2810B	Φ28 판넬 가이드 파이프	51
AP2812	Φ28 표준형 파이프	51
AP2812H	Φ28 고하중 파이프	51
AP2812R	Φ28 롤러 레일 파이프	52
AP2820	Φ28 중경량용 파이프	51
AP2829	Φ28 중량용 파이프	51
AP3315	Φ33 표준형 파이프	99
AP3315H	Φ33 고하중용 파이프	99
AP4319C	Φ43 표준형 파이프	101
AP4319H	Φ43 고하중용 파이프	101
AP-50	Anchor Plate (진동 및 충격에 의한 이동방지용)	261
AP-60	Anchor Plate (진동 및 충격에 의한 이동방지용)	261
APC-01	파이프 커버	87
APC-03	파이프 커버	87
APC-40A	40각용 홈 커버	126
APC-45A	45각용 홈 커버	131
APH-3027A	파이프 연결 조인트	88
APH-3027B	파이프 연결 조인트	88
APHA-3027	파이프 연결 조인트 Ass'y	88
APHA-633N	파이프 연결 조인트	88
AQ2812	Φ28 핸드 레일 파이프	52
AQ4320	Φ43 핸드 레일 파이프	101
AR2812	Φ28 원형 파이프 (표준형), 알루미늄,메탈 조인트 체결용	53
AR2820	Φ28 원형 파이프 (중경량용), 알루미늄,메탈 조인트 체결용	53
AR2829	Φ28 원형 파이프 (중량용), 알루미늄,메탈 조인트 체결용	53
AR4312	Φ43 원형 파이프	102
ARG-35B	Box Guide-ESD	190
ARG-35BN	Box Guide-ESD	190
ARG-35C	Box Guide-ESD	191
ARG-4030BL	Box Guide-ESD	191
ARG-4032AN	Box Guide-ESD	191
ARG-4032BN	Box Guide-ESD	191
ARG-4035BS	Box Guide-ESD (GP-4035BS 전용)	192
ARG-4045B	Box Guide-ESD	192
ARG-40A	Box Guide-ESD	191
ARG-40C	Box Guide-ESD	192
ARG-40D	Box Guide-ESD	192
ARG-40F	Box Guide-ESD	192
ARG-60C	Box Guide-ESD	193
ARU-28A	로타리 유닛	74
AS-1	S-Type Plastic Channel	249
AS-2	S-Type Plastic Channel	249
AS2807A	Thread Insert	244
AS2807B	Thread Insert	244
AS2809A	Thread Insert	244
AS2809B	Thread Insert	244
AS-3	S-Type Plastic Channel	249
ASC-2834	알미늄 스페이서 (GAP-8 대체용)	214
ASC-H42L	Horizontal Safety Cap	194
ASC-H42R	Horizontal Safety Cap	194
ASC-V30	Vertical Safety Cap	194
ASC-V45	Vertical Safety Cap	194
ASG-02	시트 홀더	89
ASG-02B	시트 홀더 (측면용)	89
ASG-03	시트 홀더	89
ASG-05	시트 홀더	89
ASG-05B	시트 홀더 (측면용)	90
ASG-1903	시트 홀더	97

Part No.	Part Name (KR)	Page
ASG-2830A	Box Guide-ESD	193
ASG-28A	Box Guide-ESD	193
ASG-28B	Box Guide-ESD (고하중용)	193
ASG-28C	Box Guide-ESD (고하중용)	193
ASG-4305	Φ43용 시트 홀더	111
ASGP-08	Φ28 판넬가이드형 파이프	56
ASJ28100	Φ28 판넬 가이드 파이프 (캐스터 체결용)	59
ASJ2848A	Φ28 판넬 가이드 파이프	59
ASJ2929A	Φ28 판넬 가이드 파이프	59
ASJ4040A	40X40 90 ° 2방향 체결형 사각 파이프	120
ASJ4040B	40X40 180 ° 2방향 체결형 사각 파이프	120
ASJ4040C	40X40 1방향 조인트 체결형 사각 파이프	120
ASJ4040D	40X40 이물질 유입 방지용 사각 파이프	120
ASJ4040E	40X40 3방향 체결형 사각 파이프	121
ASJ4040R	40X40 90 ° 코너 라운드, 2방향 체결형 사각 파이프	121
ASJ4545A	45X45 90 ° 2방향 체결형 사각 파이프	128
ASJ4545C	45X45 1방향 조인트 체결형 사각 파이프	128
ASJ4545D	45X45 이물질 유입 방지용 사각 파이프	128
ASM4040C	40X40 3방향 T홈, 1방향 조인트 체결 복합형 사각 파이프	123
ASM4040R	40X40 코너 라운드, T홈, 조인트 체결 복합형 사각 파이프	123
ASM4545C	45X45 3방향 T홈, 1방향 조인트 체결 복합형 사각 파이프	129
ASQ2812A	28X28 90 ° 2방향 체결형 사각 파이프	114
ASQ2812AN	28X28 90 ° 2방향 체결형 사각 파이프 (경량형)	114
ASQ2812B	28X28 180 ° 2방향 체결형 사각 파이프	114
ASQ2812C	28X28 1방향 체결형 사각 파이프	114
ASQ2812D	28X28 이물질 유입 방지용 사각 파이프	114
ASQ2812E	28X28 3방향 체결형 사각 파이프	115
ASQ2812EN	28X28 3방향 체결형 사각 파이프 (경량형)	115
ASQ2812F	28X28 이물질 유입 방지용 L형 사각 파이프	115
ASR-52	슬롯 롤러	73, 135
AST2828D	28X28 4방향 T홈 체결형 파이프	115
AST4040A	40X40 2방향 T홈 체결형 사각 파이프 (기둥용)	122
AST4040D	40X40 4방향 T홈 체결형 사각 파이프	122
AST4545A	45X45 2방향 T홈 체결형 사각 파이프 (기둥용)	129
AST4545D	45X45 4방향 T홈 체결형 사각 파이프	129
AT-1	T-Type Plastic Channel	249
AT-2	T-Type Plastic Channel	249
AT2829	Φ28 T홈 파이프	56, 135
AT-3	T-Type Plastic Channel	249
ATF2812	Φ28 T형 평면 파이프	60
ATF2812B	Φ28 T형 평면 파이프	60
AU-1	U-Type Plastic Channel	249
AU-2	U-Type Plastic Channel	249
	B	
B-001C	일자형 조인트 (파이프 방향 조절 가능)	66
B-001H	고강도 일자형 조인트	66
B-001T	T-Slot Pipe 조립용 조인트	66
B-001TA	T-Slot Pipe 조립용 조인트	66
B-001TB	T-Slot Pipe 조립용 조인트	66
B-006	교차형 조인트	66
B-007A	가변형 조인트 (회전, 각도 조절 후 고정)	62, 67
B-007B	가변형 조인트 (각도 조절 후 고정)	67
B-007C	가변형 조인트 (각도 조절 가능)	67
B-007D	가변형 조인트 (회전, 각도 조절 가능)	67
B-008	더블 조인트	68
B-011	브릿지 조인트	68
B-013L	45 ° 각도 조인트	68
B-013R	45 ° 각도 조인트	68
B-015	교차형 조인트 (구조물 강도보강용)	68
B-015L	교차형 조인트 (구조물 강도보강용)	68
B-015R	교차형 조인트 (구조물 강도보강용)	68
B-017A-08	판넬 조인트	88
B-044B	직선 연결 조인트	69

INDEX

Part No.	Part Name (KR)	Page
B-045	코너 조인트	69
B-050A	40각 프로파일 T홈 체결용 소형 코너 브라켓 (M6용)	125
B-060A	40각 프로파일 T홈 체결용 코너 브라켓 (M6용)	125
B-070A	40각 프로파일 T홈 체결용 코너 브라켓 (M6용)	125
B-080A	45각 프로파일 T홈 체결용 코너 브라켓 (M8용)	130
B-090	90 ° 엘보 조인트	69
B-091	90 ° 엘보 조인트 (8T 판넬 체결용)	70
B-101	일자형 조인트	70
B-145	코너 조인트	69
B-1901	Φ19+Φ19 연결용 일자형 조인트	95
B-1902	Φ28+Φ19 연결용 일자형 조인트	95
B-1906	Φ19+Φ19 연결용 교차형 조인트	96
B-1908A	Φ19+Φ19 연결용 더블 조인트	96
B-1908B	Φ19+Φ19 연결용 더블 조인트	96
B-1909A	Φ28+Φ19 연결용 더블 조인트	96
B-1909B	Φ28+Φ19 연결용 더블 조인트	96
B-1945	Φ19+Φ19 연결용 코너 조인트	96
B-206A	교차형 조인트 (각도 조절)	70
B-206B	교차형 조인트 (각도 조절)	70
B-206C	교차형 조인트 (각도 조절)	70
B-206D	교차형 조인트 (각도 조절)	70
B-301	일자형 조인트	100
B-401	일자형 조인트	105
B-407A	가변형 조인트 (회전, 각도조절 후 고정)	105
B-407B	가변형 조인트 (회전, 각도조절 후 고정)	105
B-407C	가변형 조인트 (회전, 각도조절 후 고정)	105
B-411	브릿지 조인트	106
B-444	직선 연결 조인트	106
B-445	코너 조인트	106
B-490	90 ° 엘보 조인트	106
BA-001C	일자형 조인트 (파이프 방향 조절 가능) Ass'y	66
BA-001H	고강도 일자형 조인트 Ass'y	66
BA-001T	T-Slot Pipe 조립용 조인트 Ass'y	66
BA-006	교차형 조인트 Ass'y	66
BA-007F	가변형 조인트 (회전, 각도 조절 후 고정) Ass'y	67
BA-007R	가변형 조인트 (회전, 각도 조절 가능) Ass'y	67
BA-008	더블 조인트 Ass'y	68
BA-011	브릿지 조인트 Ass'y	68
BA-013	45 ° 각도 조인트 Ass'y	68
BA-015	교차형 조인트 Ass'y (구조물 강도보강용)	68
BA-027F	가변형 조인트 (각도 조절 후 고정) Ass'y	67
BA-027M	가변형 조인트 (각도 조절 가능) Ass'y	67
BA-044B	직선 연결 조인트 Ass'y	69
BA-045	코너 조인트 Ass'y	69
BA-090	90 ° 엘보 조인트 Ass'y	69
BA-091	90 ° 엘보 조인트 Ass'y	70
BA-101	일자형 조인트 Ass'y	70
BA-145	코너 조인트 Ass'y	69
BA-1901	Φ19+Φ19 연결용 일자형 조인트 Ass'y	95
BA-1902	Φ28+Φ19 연결용 일자형 조인트 Ass'y	95
BA-1906	Φ19+Φ19 연결용 교차형 조인트 Ass'y	96
BA-1908	Φ19+Φ19 연결용 더블 조인트 Ass'y	96
BA-1909	Φ28+Φ19 연결용 더블 조인트 Ass'y	96
BA-1945	Φ19+Φ19 연결용 코너 조인트 Ass'y	96
BA-206	교차형 조인트 (각도 조절) Ass'y	70
BA2800A	알루미늄 부싱 (조절좌 용)	90, 247
BA2800B	알루미늄 부싱 (조절좌 용)	90, 247
BA280LA	메탈 부싱 : L형 (캐스터 용)	90, 247
BA280LAN	40각용 메탈 부싱	126
BA280LB	메탈 부싱 : L형 (캐스터 용)	90, 247
BA280LBN	40각용 메탈 부싱	126
BA280LD	메탈 부싱 : L형 (캐스터 용)	90, 247
BA280LE	메탈 부싱 : L형 (캐스터 용)	90, 247

Part No.	Part Name (KR)	Page
BA-301	일자형 조인트 Ass'y	100
BA3300A	메탈 부싱	100, 247
BA3300B	메탈 부싱	100, 247
BA3300D	메탈 부싱	100, 247
BA-401	일자형 조인트 Ass'y	105
BA4040A	40각 알루미늄 부싱 (조절좌 용)	126, 248
BA4040B	40각 알루미늄 부싱 (조절좌 용)	126, 248
BA-407F	가변형 조인트 (회전, 각도 조절 후 고정) Ass'y	105
BA-411	브릿지 조인트 Ass'y	106
BA-427F	가변형 조인트 (회전, 각도 조절 후 고정) Ass'y	105
BA4300A	알루미늄 부싱 (조절좌 용)	111, 247
BA4300B	알루미늄 부싱 (조절좌 용)	111, 247
BA4300D	알루미늄 부싱 (조절좌 용)	111, 247
BA4300N	알루미늄 캡	111
BA-444	직선 연결 조인트 Ass'y	106
BA-445	코너 조인트 Ass'y	106
BA4545A	45각 알루미늄 부싱 (조절좌 용)	130, 248
BA4545B	45각 알루미늄 부싱 (조절좌 용)	130, 248
BA-490	90 ° 엘보 조인트 Ass'y	106
BB01	Ball Bearing	256
BC2807A	Thread Insert	244
BC2807B	Thread Insert	244
BC2807D	Thread Insert	244
BC2809A	Thread Insert	244
BC2809B	Thread Insert	244
BC2810A	Thread Insert	244
BC2810B	Thread Insert	244
BC2810D	Thread Insert	244
BC2814A	Thread Insert	244
BC2814B	Thread Insert	244
BC2820A	Thread Insert	244
BC2820B	Thread Insert	244
BC2820D	Thread Insert	244
BC3210A	Thread Insert	244
BC3210B	Thread Insert	244
BC45-A	Base Corner	218
BC45-A2	Base Corner	218
BC45-B	Base Corner	218
BC45-C	Base Corner	218
BH-A	Band Hook	228
BH-B	Band Hook	228
BL28YA-U	Pipe Holder	227
BP1900H	플라스틱 부싱 (부식 방지용)	98
BP2800H	플라스틱 부싱 (부식 방지용)	90, 247
BP2828A	28각용 부싱캡	117
BP4300H	플라스틱 부싱 (부식 방지용)	112, 247
BRA-32	Bearing Pulley	237
BS-01	Box Stopper	196
BS07A	Thread Insert	244
BS07B	Thread Insert	244
BS07D	Thread Insert	244
BS10A	Thread Insert	244
BS10B	Thread Insert	244
BS10D	Thread Insert	244
BS12A	Thread Insert	244
BS12B	Thread Insert	244
BS12D	Thread Insert	244
BS-15	Back Stopper Bracket	196
BS20A	Thread Insert	244
BS20B	Thread Insert	244
BS20D	Thread Insert	244
BUSH-12	Sleeve Bushing (Metal)	260
C		

INDEX

Part No.	Part Name (KR)	Page
C-001	28각용 사각 조인트	116
C-001T	28각용 사각 조인트	116
CA-001	28각용 사각 조인트 Ass'y	116
CA-001	28각용 사각 조인트 Ass'y	116
CB-MCP	Corner Bumper	215
CD-28C	Cable Duct	189
CD-28D	Cable Duct	189
CF2807	Flat Pipe	6
CF2809	Flat Pipe	6
CF2810	Flat Pipe	6
CFG-28A	Chassis Frame Guide	251
CL2807	Black Stripe Pipe (ESD)	6
CL2810	Black Stripe Pipe (ESD)	6
CM-100	Caster Mount Strap	213
CM-200	Caster Mount Strap	213
CM-200K	Caster Mount Strap	213
CM-230	Caster Mount Strap	213
CM-230K	Caster Mount Strap	213
CM-300	Caster Mount Strap	214
CM-330	Caster Mount Strap	214
CM-A	Corner Metal	220
CM-B	Corner Metal	220
CP-32	Wire Holder (Wire 이탈방지구)	237
CPD-32	Cover Pulley Dual	237
CS2807	Slide Pipe	6
CS2809	Slide Pipe	6
CS2810	Slide Pipe	6
CS2820	Slide Pipe	6
CS28L	Corner Support	219
CS28R	Corner Support	219
D		
D-001	40각용 사각 조인트	124
D-045	40각용 코너 조인트	124
DA-001	40각용 사각 조인트 Ass'y	124
DA-045	40각용 코너 조인트 Ass'y	124
DL-15	Door Latch	258
DP2807	D-Coated Pipe	6
DP2809	D-Coated Pipe	6
DP2810	D-Coated Pipe	6
DP2814	D-Coated Pipe	6
DP2820	D-Coated Pipe	6
DP3210	D-Coated Pipe	6
DP-A	Dust Plate	189
DR-40R	Decelerating Roller	156
E		
E-001	45각용 사각 조인트	130
EA-001	45각용 사각 조인트 Ass'y	130
EAL-1	L-Type Plastic Channel (ESD)	249
EAL-10	L-Type Plastic Channel (ESD)	249
EAL-2	L-Type Plastic Channel (ESD)	249
EAL-4	L-Type Plastic Channel (ESD)	249
EAL-5	L-Type Plastic Channel (ESD)	249
EAL-5B	L-Type Plastic Channel (ESD)	249
EAL-6	L-Type Plastic Channel (ESD)	249
EAL-6B	L-Type Plastic Channel (ESD)	249
EAL-7	L-Type Plastic Channel (ESD)	249
EAL-7B	L-Type Plastic Channel (ESD)	249
EAL-8	L-Type Plastic Channel (ESD)	249
EAL-9	L-Type Plastic Channel (ESD)	249
EAS-1	S-Type Plastic Channel (ESD)	249
EAS-2	S-Type Plastic Channel (ESD)	249
EAS-3	S-Type Plastic Channel (ESD)	249
EAT-1	T-Type Plastic Channel (ESD)	249
EAT-2	T-Type Plastic Channel (ESD)	249
EAT-3	T-Type Plastic Channel (ESD)	249
EAU-1	U-Type Plastic Channel (ESD)	249
EAU-2	U-Type Plastic Channel (ESD)	249
ECH-28A	End Cap Hanger	231
EF2807	ESD Flat Pipe	6
EF2809	ESD Flat Pipe	6
EF2810	ESD Flat Pipe	6
EG2807	ESD Powder Pipe	6
EG2809	ESD Powder Pipe	6
EG2812	ESD Powder Pipe	6
EG2820	ESD Powder Pipe	6
EP2807	ESD D-Coated Pipe	6
EP2809	ESD D-Coated Pipe	6
EP2810	ESD D-Coated Pipe	6
EP2814	ESD D-Coated Pipe	6
EP2820	ESD D-Coated Pipe	6
EPC-01	Pipe-Cover Plastic Channel (ESD)	249
EPC-02	Pipe-Cover Plastic Channel (ESD)	249
ES2807	ESD Slide Pipe	6
ES2809	ESD Slide Pipe	6
ES2810	ESD Slide Pipe	6
ES2820	ESD Slide Pipe	6
EWS-A	Work Stopper	195
EWS-AN	Work Stopper	195
EWS-B	Work Stopper	195
EWS-D	Work Stopper	195
EWS-E	Work Stopper	195
EWS-F	Work Stopper	195
EWS-F2	Work Stopper	195
EWS-GN2	Work Stopper	195
EWS-J	Work Stopper	195
EWS-J2	Work Stopper	195
EWS-K	Work Stopper	195
EWS-MN	Work Stopper	195
EWS-PN	Work Stopper	195
EWSR4040	Work Stopper	195
EWSR6016	Work Stopper	195
EWSR6033	Work Stopper	195
EWSR8523	Work Stopper	195
EWSR8545	Work Stopper	195
F		
F-A	Handle (Flat Type)	231
FA302S-1	Fastening Rubber Type Caster for AL Rack	206
FA302S-1B	Fastening Rubber Type Caster for AL Rack	206
FA303S-1	Fastening Rubber Type Caster for AL Rack	206
FA303S-1B	Fastening Rubber Type Caster for AL Rack	206
FA363R-4	Fastening Rubber Type Caster for AL Rack	206
FA363S-1	Fastening Rubber Type Caster for AL Rack	206
FA363S-1B	Fastening Rubber Type Caster for AL Rack	206
FA363S-4	Fastening Rubber Type Caster for AL Rack	206
FA363S-4B	Fastening Rubber Type Caster for AL Rack	206
FA364R-1	Fastening Rubber Type Caster for AL Rack	206
FA364R-4	Fastening Rubber Type Caster for AL Rack	206
FA364S-1	Fastening Rubber Type Caster for AL Rack	206
FA364S-1B	Fastening Rubber Type Caster for AL Rack	206
FA364S-4	Fastening Rubber Type Caster for AL Rack	206
FA364S-4B	Fastening Rubber Type Caster for AL Rack	206
FB-28	Folding Bracket	260
FB-28B	Folding Bracket	260
FC302S-1	Fastening Rubber Type Caster	203
FC302S-1B	Fastening Rubber Type Caster	203
FC303S-1	Fastening Rubber Type Caster	203

INDEX

Part No.	Part Name (KR)	Page
FC303S-1B	Fastening Rubber Type Caster	203
FC363R-4	Fastening Rubber Type Caster	203
FC363S-1	Fastening Rubber Type Caster	203
FC363S-1B	Fastening Rubber Type Caster	203
FC363S-4	Fastening Rubber Type Caster	203
FC363S-4B	Fastening Rubber Type Caster	203
FC364R-1	Fastening Rubber Type Caster	203
FC364R-4	Fastening Rubber Type Caster	203
FC364S-1	Fastening Rubber Type Caster	203
FC364S-1B	Fastening Rubber Type Caster	203
FC364S-4	Fastening Rubber Type Caster	203
FC364S-4B	Fastening Rubber Type Caster	203
FC503S-1	Fastening Rubber Type Caster	203
FC503S-1B	Fastening Rubber Type Caster	203
FC504S-2	Fastening Rubber Type Caster	203
FC504S-2B	Fastening Rubber Type Caster	203
FCD374S-1	Fastening Rubber Type Caster	203
FCD374S-1B	Fastening Rubber Type Caster	203
FG-01	Fork Guide	221
FG-03	Fork Guide	221
FG-04	Fork Guide	222
FQ-B	Front Haul Ass'y-Quicking Type	224
FQ-B2	Front Haul Ass'y-Long Type	224
FQ-BL-1	Front Haul Ass'y	224
FS2807	Full Slide Pipe	6
FS2807-E	ESD Full Slide Pipe	6
FS2809	Full Slide Pipe	6
FS2809-E	ESD Full Slide Pipe	6
FS302R-1	Fastening Rubber Type Caster	203
FS302S-1	Fastening Rubber Type Caster	203
FS302S-1B	Fastening Rubber Type Caster	203
FS303R-1	Fastening Rubber Type Caster	203
FS303S-1	Fastening Rubber Type Caster	203
FS303S-1B	Fastening Rubber Type Caster	203
FS363R-4	Fastening Rubber Type Caster	203
FS363S-1	Fastening Rubber Type Caster	203
FS363S-1B	Fastening Rubber Type Caster	203
FS363S-4	Fastening Rubber Type Caster	203
FS363S-4B	Fastening Rubber Type Caster	203
FS364R-1	Fastening Rubber Type Caster	203
FS364R-4	Fastening Rubber Type Caster	203
FS364S-1	Fastening Rubber Type Caster	203
FS364S-1B	Fastening Rubber Type Caster	203
FS364S-4	Fastening Rubber Type Caster	203
FS364S-4B	Fastening Rubber Type Caster	203
FS503S-1	Fastening Rubber Type Caster	203
FS503S-1B	Fastening Rubber Type Caster	203
FS504R-2	Fastening Rubber Type Caster	203
FS-A	Front Haul Ass'y-Spring Type	223
FS-AN-1	Front Haul Ring Ass'y	225
FSD374S-1	Fastening Rubber Type Caster	203
FSD374S-1B	Fastening Rubber Type Caster	203
	G	
G-101	Metal Joint	16
G-102	Metal Joint	16
G-103	Metal Joint	16
G-104	Metal Joint	16
G-105	Metal Joint	16
G-106	Metal Joint	16
G-110S	Metal Joint	17
G-12S	Metal Joint	12
G-135S	Metal Joint	17
G-13AS	Metal Joint	12

Part No.	Part Name (KR)	Page
G-13BS	Metal Joint	12
G-14S	Metal Joint	12
G-15AH	Metal Joint	12
G-15AS	Metal Joint	12
G-15BL	Metal Joint	13
G-15BS	Metal Joint	12
G-15D	Metal Joint	13
G-15DL	Metal Joint	13
G-15G	Metal Joint	13
G-160S	Metal Joint	17
G-16D	Metal Joint	13
G-16E	Metal Joint	13
G-16S	Metal Joint	13
G-16WP	Metal Joint	17
G-17BS	Metal Joint	13
G-17S	Metal Joint	13
G-18S	Metal Joint	13
G-1BS	Metal Joint	11
G-1S	Metal Joint	11
G-20S	Metal Joint	14
G-22S	Metal Joint	14
G-23S	Metal Joint	14
G-24S	Metal Joint	14
G-25AS	Metal Joint	14
G-25BS	Metal Joint	14
G-25C	Metal Joint	14
G-28	Metal Joint	14
G2807	Powder Pipe	6
G2809	Powder Pipe	6
G2812	Powder Pipe	6
G2820	Powder Pipe	6
G-2S	Metal Joint	11
G-301	Metal Joint	17
G-30S	Metal Joint	14
G-34S	Metal Joint	14
G-35AS	Metal Joint	14
G-35BS	Metal Joint	14
G-38S	Metal Joint	14
G-3S	Metal Joint	11
G-44	Metal Joint	15
G-45S	Metal Joint	15
G-4S	Metal Joint	11
G-54S	Metal Joint	15
G-60S	Metal Joint	15
G-65S	Metal Joint	15
G-65S-10	Metal Joint	15
G-66	Metal Joint	15
G-66BS	Metal Joint	16
G-6B-33	Metal Joint	11
G-6BS	Metal Joint	11
G-6S	Metal Joint	11
G-75A	Metal Joint	16
G-75B	Metal Joint	16
G-7AS	Metal Joint	11
G-7BS	Metal Joint	11
G-7CS	Metal Joint	12
G813R-2	Grip Ring Type Caster	202
G813S-2	Grip Ring Type Caster	202
G813S-2B	Grip Ring Type Caster	202
G-8S	Metal Joint	12
G-90S	Metal Joint	16
G-9S	Metal Joint	12
GA-101	Metal Joint Assembly	27

INDEX

Part No.	Part Name (KR)	Page
GA-102	Metal Joint Assembly	27
GA-103	Metal Joint Assembly	28
GA-104	Metal Joint Assembly	28
GA-105	Metal Joint Assembly	28
GA-106	Metal Joint Assembly	28
GA-110S	Metal Joint Assembly	28
GA-12S	Metal Joint Assembly	20
GA-135S	Metal Joint Assembly	29
GA-13S	Metal Joint Assembly	20
GA-14S	Metal Joint Assembly	20
GA-15D	Metal Joint Assembly	21
GA-15G	Metal Joint Assembly	21
GA-15H	Metal Joint Assembly	21
GA-15L	Metal Joint Assembly	21
GA-15S	Metal Joint Assembly	21
GA-160S	Metal Joint Assembly	29
GA-16D	Metal Joint Assembly	22
GA-16E	Metal Joint Assembly	22
GA-16S	Metal Joint Assembly	22
GA-17BS	Metal Joint Assembly	22
GA-17S	Metal Joint Assembly	22
GA-18S	Metal Joint Assembly	23
GA-1BS	Metal Joint Assembly	18
GA-1S	Metal Joint Assembly	18
GA-20S	Metal Joint Assembly	23
GA-23S	Metal Joint Assembly	23
GA-24S	Metal Joint Assembly	23
GA-25C	Metal Joint Assembly	24
GA-25S	Metal Joint Assembly	23
GA-27S	Metal Joint Assembly	24
GA-28	Metal Joint Assembly	24
GA-2S	Metal Joint Assembly	18
GA-301	Metal Joint Assembly	29
GA-30S	Metal Joint Assembly	24
GA-34S	Metal Joint Assembly	24
GA-35S	Metal Joint Assembly	25
GA-38S	Metal Joint Assembly	25
GA-3S	Metal Joint Assembly	18
GA-44	Metal Joint Assembly	25
GA-45S	Metal Joint Assembly	25
GA-4S	Metal Joint Assembly	18
GA-54S	Metal Joint Assembly	25
GA-55S	Metal Joint Assembly	26
GA-5S	Metal Joint Assembly	19
GA-60S	Metal Joint Assembly	26
GA-65S	Metal Joint Assembly	26
GA-65S-10	Metal Joint Assembly	26
GA-66	Metal Joint Assembly	26
GA-66BS	Metal Joint Assembly	27
GA-6B-33	Metal Joint Assembly	19
GA-6BS	Metal Joint Assembly	19
GA-6S	Metal Joint Assembly	19
GA-75	Metal Joint Assembly	27
GA-7S	Metal Joint Assembly	19
GA-8S	Metal Joint Assembly	20
GA-90S	Metal Joint Assembly	27
GA-9S	Metal Joint Assembly	20
GAM-07S	Metal Cap	245
GAP-1	Plastic Joint	30
GAP-10L	Plastic Joint (손잡이 좌측)	33
GAP-10R	Plastic Joint (손잡이 우측)	33
GAP-11	Taper Edge	33
GAP-12	Sleeve (For GA-12S/17S/18S/24S/25S)	34

Part No.	Part Name (KR)	Page
GAP-13	Plastic Joint Corner	34
GAP-14	Plastic Joint Corner Cushion Type	34
GAP-15	Sheet Holder	34
GAP-16	Plastic Joint	34
GAP-17	Plastic Joint	35
GAP-18A	Plastic Joint (한쪽 막힘)	35
GAP-18B	Plastic Joint	35
GAP-19	Plastic Joint	35
GAP-19A	내경캡	98
GAP-19E	내경캡 (ESD)	98
GAP-20	Name Plate Holder	35
GAP-20C	Name Plate Holder	36
GAP-20D	Name Plate Holder	36
GAP-21A	Nut Block	256
GAP-22A	Bearing Block	256
GAP-23	Plastic Joint	36
GAP-24A	Plastic Joint	36
GAP-24B	Plastic Joint (관통형)	36
GAP-25A	Plastic Joint	37
GAP-25B	Plastic Joint (관통형)	37
GAP-26A	Plastic Joint	37
GAP-26B	Plastic Joint (관통형)	37
GAP-27A	Plastic Joint	37
GAP-27B	Plastic Joint (관통형)	38
GAP-2828A	28각용 내경캡	116
GAP-2828D	28각용 내경캡	116
GAP-2828E	28각용 내경캡	116
GAP-2828T	28각용 내경캡	117
GAP-28A	Plastic Joint	38
GAP-28B	Plastic Joint (관통형)	38
GAP-29A	Plastic Joint	38
GAP-29B	Plastic Joint (관통형)	38
GAP-2A	Plastic Joint	30
GAP-2B	Plastic Joint (관통형)	30
GAP-2C	Plastic Joint (관통형)	30
GAP-3	Outer Cap	30
GAP-30A	Plastic Joint	39
GAP-30B	Plastic Joint	39
GAP-31	Plastic Joint	39
GAP-33A	내경 캡	100
GAP-34	Plastic Joint	39
GAP-35	Plastic Joint	39
GAP-37A	Plastic Joint	40
GAP-37B	Plastic Joint	40
GAP-39	Plastic Joint	40
GAP-3A	외경 캡	91
GAP-40	Plastic Joint	40
GAP-4040A	40각용 내경캡	127
GAP-4040D	40각용 내경캡	127
GAP-4040R	40각용 내경캡	127
GAP-41	Plastic Joint	40
GAP-42	Plastic Joint	41
GAP-43	Plastic Joint	41
GAP-4310-B	Inner Cap	244
GAP-4310-G	Inner Cap	244
GAP-4310-i	Inner Cap	244
GAP-43A	내경캡	112
GAP-43B	내경 원형캡	112
GAP-44	Sleeve (For GA-12S/17S/18S/24S/25S)	41
GAP-4545D	45각용 내경캡	130
GAP-45A	Plastic Joint	41
GAP-45B	Plastic Joint (관통형)	41
GAP-46	Plastic Joint	42

INDEX

Part No.	Part Name (KR)	Page
GAP-47	Plastic Joint (길이 조정)	42
GAP-48	Roller Conveyor Holder (Single)	42
GAP-49	Roller Conveyor Holder (Double)	42
GAP-4A	내경 캡	91
GAP-4AH	내경 캡 (AT2812H용)	91
GAP-4AT	내경 캡 (AT2829용)	91
GAP-4C	Inner Cap	31
GAP-4C-B	Inner Cap	244
GAP-4C-G	Inner Cap	244
GAP-4C-i	Inner Cap	244
GAP-4E	내경 캡 (ESD)	91
GAP-4P	Inner Cap	31
GAP-4P-B	Inner Cap	244
GAP-4P-G	Inner Cap	244
GAP-4P-i	Inner Cap	244
GAP-4R	Rubber Cap	31
GAP-4R-B	Inner Cap	244
GAP-4S	Inner Cap	31
GAP-4S-B	Inner Cap	244
GAP-4S-G	Inner Cap	244
GAP-4S-i	Inner Cap	244
GAP-5	Plastic Joint Corner	31
GAP-50	Roller Conveyor Cap (Without Bearing)	42
GAP-51	Roller Conveyor Support	43
GAP-52A	Roller Conveyor Cap (With Bearing)	43
GAP-53	Plastic Joint	43
GAP-54	Plastic Joint	43
GAP-55	Name Plate Holder (NP-B 및 NP-M과 조립하여 사용)	43
GAP-56	Sleeve (For GA-35S)	44
GAP-58	Name Plate Holder (NP-F와 조립하여 사용)	44
GAP-6	Label Holder	31
GAP-61	Plastic Joint	44
GAP-64	Corner Support Joint	44
GAP-65	Corner Support Cap	44
GAP-66	Plastic Joint	45
GAP-6B	Label Holder	32
GAP-7	Plastic Joint	32
GAP-71	Plastic Joint	45
GAP-72	Plastic Joint	45
GAP-73	Plastic Latch	46
GAP-74A	Plastic Latch	46
GAP-74B	Plastic Latch	46
GAP-75	Plastic Latch	46
GAP-79	Plastic Latch	47
GAP-8	Horizontal Holder	32
GAP-80A	Plastic Latch	47
GAP-80B	Plastic Latch	47
GAP-81	Plastic Latch	47
GAP-82	Plastic Latch	47
GAP-83	Plastic Joint	48
GAP-84	Plastic Joint	48
GAP-85	Plastic Joint	48
GAP-8FN	Horizontal Holder (Flat Type)	32
GAP-9C-07	Grip Bushing (Coating Pipe:Φ28xT0.7)	32
GAP-9C-09	Grip Bushing (Coating Pipe:Φ28xT0.9)	33
GAP-9S-07	Grip Bushing (STS Pipe:Φ28xT0.9)	33
GAPA-76A	Plastic Joint	46
GAS-07A	Steel Cap	245
GAS-07S	Steel Cap	245
GAS-10A	Steel Cap	245
GAS-12S	Steel Cap	245
GB-02	Gap Bushing	237
GB-03	알루미늄 갭 부쉬	136

Part No.	Part Name (KR)	Page
GP-11	Adjustable Roller Union	173
GP-12	Adjustable Roller Union	173
GP-13	Adjustable Roller Union	173
GP-14	Adjustable Roller Union	173
GP3533B	일반 Roller Track 35 Series (Pitch: 33)	144
GP4025M	일반 Roller Track 40 Series (Pitch: 25)	145
GP4036A	일반 Roller Track 40 Series (Pitch: 36)	144
GP4036B	일반 Roller Track 40 Series (Pitch: 36)	144
GP4050C	일반 Roller Track 40 Series (Pitch: 50)	144
GP4050D	일반 Roller Track 40 Series (Pitch: 50)	144
GP6016S	일반 Roller Track 60 Series (Pitch: 16)	145
GP6033B	일반 Roller Track 60 Series (Pitch: 33)	145
GP6033HA	일반 Roller Track 60 Series (Pitch: 33)	145
GP8525M	일반 Roller Track 85 Series (Pitch: 25)	145
GP8543B	일반 Roller Track 85 Series (Pitch: 43)	146
GP8550SR-GI	STS Covered Roller Track 85 Series (Pitch: 50)	152
GP-A	Roller Mounting Bracket	164
GP-A25	Roller Mounting Bracket	160
GP-A33	Roller Mounting Bracket	164
GP-A35	Roller Mounting Bracket	161
GP-A60	Roller Mounting Bracket	174
GP-A60-33	Roller Mounting Bracket	174
GP-A85	Roller Mounting Bracket	179
GP-A85-33	Roller Mounting Bracket	179
GP-AN85	Roller Mounting Bracket / Drop Stop	179
GP-APF	Roller Mounting Bracket	164
GP-APF60	Roller Mounting Bracket	174
GP-B	Roller Mounting Bracket / Tab Stop	164
GP-B-1	Roller Mounting Bracket / Tab Stop	165
GP-B-1-33	Roller Mounting Bracket / Tab Stop	165
GP-B25	Roller Mounting Bracket / Tab Stop	160
GP-B33	Roller Mounting Bracket / Tab Stop	164
GP-B35	Roller Mounting Bracket / Tab Stop	161
GP-B35-1	Roller Mounting Bracket / Tab Stop	161
GP-B35-1-33	Roller Mounting Bracket / Tab Stop	161
GP-B35-33	Roller Mounting Bracket / Tab Stop	161
GP-B60	Roller Mounting Bracket / Tab Stop	174
GP-B60-1	Roller Mounting Bracket / Tab Stop	175
GP-B60-33	Roller Mounting Bracket / Tab Stop	174
GP-B85	Roller Mounting Bracket / Tab Stop	179
GP-B85-1	Roller Mounting Bracket / Tab Stop	180
GP-B85-1-33	Roller Mounting Bracket / Tab Stop	180
GP-B85-2	Roller Mounting Bracket / Tab Stop	180
GP-B85-33	Roller Mounting Bracket / Tab Stop	180
GP-B85-N	Roller Mounting Bracket / Tab Stop	179
GP-C	Roller Track Union	165
GP-C-1	Roller Track Union / Center Support	165
GP-C-1-33	Roller Track Union / Center Support	165
GP-C35	Roller Track Union	162
GP-C85	Roller Track Union	180
GP-C85-1	Roller Track Union / Center Support	181
GP-CN	Roller Track Union	166
GP-CN60	Roller Track Union	175
GP-D35	Roller Mounting Bracket / Drop Stop	162
GP-D60	Roller Mounting Bracket / Drop Stop	175
GP-D60-33	Roller Mounting Bracket / Drop Stop	175
GP-D85	Roller Mounting Bracket / Drop Stop	181
GP-DF	Roller Mounting Bracket / Drop Stop	166
GP-DF-40	Roller Mounting Bracket / Drop Stop	166
GP-DF60J	Roller Mounting Bracket	175
GP-DFJ	Roller Mounting Bracket	166
GP-DN	Roller Mounting Bracket / Drop Stop	166
GP-DN33	Roller Mounting Bracket / Drop Stop	167

INDEX

Part No.	Part Name (KR)	Page
GP-E	Roller Mounting Bracket / Center Support	167
GP-E25	Roller Mounting Bracket / Center Support	160
GP-E33	Roller Mounting Bracket / Center Support	167
GP-E35	Roller Mounting Bracket / Center Support	162
GP-E35-A12	Roller Mounting Bracket / Center Support	162
GP-E60	Roller Mounting Bracket / Center Support	176
GP-E60-33	Roller Mounting Bracket / Center Support	176
GP-E85	Roller Mounting Bracket / Center Support	181
GP-E85-33	Roller Mounting Bracket / Center Support	181
GP-EH60	Roller Mounting Bracket / Center Support	176
GP-EN	Roller Mounting Bracket / Center Support	167
GP-EN60	Roller Track Union / Center Support	176
GP-EN85	Roller Track Union / Center Support	181
GP-EW	Roller Mounting Bracket	167
GP-EW-33	Roller Mounting Bracket	168
GP-F	Roller Mounting Bracket	168
GP-F-33	Roller Mounting Bracket	168
GP-F-40	Roller Mounting Bracket	168
GP-FA	Roller Mounting Bracket	168
GP-FC	Roller Mounting Bracket / Tab Stop	169
GP-FC60	Roller Mounting Bracket	176
GP-G	Roller Mounting Bracket / Tab Stop	169
GP-G-33	Roller Mounting Bracket	169
GP-HF	Roller Track Union	169
GP-HN	Roller Track Union	169
GP-HN-33	Roller Mounting Bracket	170
GP-HN35	Roller Track Union	162
GP-HN60	Roller Track Union	177
GP-HP	Roller Mounting Bracket	170
GP-HR	Roller Mounting Bracket	170
GP-HS	Adjustable Roller to Slide Pipe Union	170
GP-HU	Roller Mounting Bracket	170
GP-K	Roller Mounting Bracket	171
GP-L	Roller Mounting Bracket	171
GP-L-33	Roller Mounting Bracket	171
GP-L60	Roller Mounting Bracket	177
GP-L60W	Roller Mounting Bracket	177
GP-L60W-33	Roller Mounting Bracket	177
GP-L60WB	Roller Mounting Bracket / Tab Stop	177
GP-L85W	Roller Mounting Bracket	182
GP-L85W-33	Roller Mounting Bracket	182
GP-LW	Roller Mounting Bracket	171
GP-LW-33	Roller Mounting Bracket	171
GP-LWB	Roller Mounting Bracket / Tab Stop	172
GP-M	Roller Mounting Bracket	172
GP-M35	Roller Mounting Bracket	163
GP-M60	Roller Mounting Bracket	178
GP-M85	Roller Mounting Bracket	182
GP-M85-33	Roller Mounting Bracket	182
GP-NA	Roller Mounting Bracket	172
GP-NB	Roller Mounting Bracket / Tab Stop	172
GPR1021BFS-AL	저소음 Roller Track 100 Series (Pitch: 21)	151
GPR2528A-AL	저소음 Roller Track 25 Series (Pitch: 28.6)	149
GPR4040A-AL	저소음 Roller Track 40 Series (Pitch: 40)	149
GPR4040A-GI	저소음 Roller Track 40 Series (Pitch: 40)	147
GPR4040B-AL	저소음 Roller Track 40 Series (Pitch: 40)	149
GPR4040B-GI	저소음 Roller Track 40 Series (Pitch: 40)	147
GPR4040SR-AL	STS Covered Roller Track 40 Series (Pitch: 40)	153
GPR4040SR-GI	STS Covered Roller Track 40 Series (Pitch: 40)	152
GPR4055C-AL	저소음 Roller Track 40 Series (Pitch: 55)	149
GPR4055C-GI	저소음 Roller Track 40 Series (Pitch: 55)	147
GPR6016S-AL	저소음 Roller Track 60 Series (Pitch: 16)	149
GPR6016S-GI	저소음 Roller Track 60 Series (Pitch: 16)	147

Part No.	Part Name (KR)	Page
GPR6033B-AL	저소음 Roller Track 60 Series (Pitch: 33)	149
GPR6033B-GI	저소음 Roller Track 60 Series (Pitch: 33)	147
GPR6033HA-AL	저소음 Roller Track 60 Series (Pitch: 33)	151
GPR6033HA-GI	저소음 Roller Track 60 Series (Pitch: 33)	147
GPR8523S-AL	저소음 Roller Track 85 Series (Pitch: 23)	151
GPR8523S-GI	저소음 Roller Track 85 Series (Pitch: 23)	148
GPR8523SR-AL	STS Covered Roller Track 85 Series (Pitch: 23)	153
GPR8523SR-GI	STS Covered Roller Track 85 Series (Pitch: 23)	152
GPR8545B-AL	저소음 Roller Track 85 Series (Pitch: 45)	151
GPR8545B-GI	저소음 Roller Track 85 Series (Pitch: 45)	148
GPR8545HA-AL	저소음 Roller Track 85 Series (Pitch: 45)	151
GPR8545HA-GI	저소음 Roller Track 85 Series (Pitch: 45)	148
GPR8545SR-AL	STS Covered Roller Track 85 Series (Pitch: 45)	153
GPR8545SR-GI	STS Covered Roller Track 85 Series (Pitch: 45)	152
GPRG4040B	Guide Type Roller Track 40 Series (Pitch:40)	150
GP-SB	Absorber Mounting Bracket	172
GP-VA35	Roller Mounting Bracket	163
GP-VA40	Roller Mounting Bracket	173
GRH-15L	Pulley Holder Bracket (Left)	235
GRH-15R	Pulley Holder Bracket (Right)	235
GRHA-15L	Bearing Pulley Ass'y (Left)	235
GRHA-15R	Bearing Pulley Ass'y (Right)	235
GRV-15L	Pulley Holder Bracket (Left)	236
GRV-15R	Pulley Holder Bracket (Right)	236
GRVA-15L	Bearing Pulley Ass'y (Left)	236
GRVA-15R	Bearing Pulley Ass'y (Right)	236
GS-1014AN	Sleeve Hanger	230
GS-1014BN	Sleeve Hanger	230
GS-1014CH	Sleeve Hanger (2 Hole)	229
GS-1014E	Sleeve Hanger	230
GS-1024B	Sleeve Hanger	230
GS-1044B	Sleeve Hanger	230
GS-11	Adjustable Slide Pipe Union	186
GS-1250A	End Snap Rest	210
GS-1250B	End Snap Rest	210
GS-2070C	Pipe Plug	212
GS-2070C-C07	Pipe Plug	212
GS-2070C-C09	Pipe Plug	212
GS-2070C-C10	Pipe Plug	212
GS-2070C-C20	Pipe Plug	212
GS-2070C-S07	Pipe Plug	212
GS-2070C-S10	Pipe Plug	212
GS-2070C-S12	Pipe Plug	212
GS-2070D	Slide Pipe Plug	212
GS-2070D-C07	Slide Pipe Plug	212
GS-2070D-C20	Slide Pipe Plug	212
GS-2070D-S07	Slide Pipe Plug	212
GS-2070D-S10	Slide Pipe Plug	212
GS-2070D-S12	Slide Pipe Plug	212
GS-2070E	Slide Pipe Plug	212
GS-2070E-C09	Slide Pipe Plug	212
GS-A-33	Slide Pipe Mount	183
GS-AN	Slide Pipe Mount	183
GS-B-1	Slide Pipe Mount / Tap top	183
GS-B-33	Slide Pipe Mount / Tap top	183
GS-B33-1	Slide Pipe Mount / Tap top	184
GS-BN	Slide Pipe Mount / Tap top	183
GS-C	Slide Pipe Mount Guide Bracket	184
GS-D	Slide Pipe Mount / Drop top	184
GS-D-33	Slide Pipe Mount / Drop top	184
GS-E	Slide Pipe Mount Guide Bracket	184
GS-F	Box Guide Mount Bracket	185
GS-F40	Box Guide Mount Bracket	185

INDEX

Part No.	Part Name (KR)	Page
GS-G1	Box Guide Mount Bracket	185
GS-G1	Box Guide Mount Bracket	185
GS-HN	Slide Pipe Mount	186
GS-HP	Slide Pipe Mount	186
H		
HC-1	Pipe Hand Cutter	254
HC28A	Hole Cup-A	262
HC40	Hole Cup	262
HD-80	Handle	256
HG-143 BK	핸드 그립	92
HG-143 PG	핸드 그립	92
HG-144	플라스틱 핸드 그립	92
HG-D	Hinge Metal	264
HG-D-BR	Hinge Metal	264
HK28WA	Pipe Rest	211
HK28WB	Pipe Rest	211
HK28WC	Pipe Rest	212
HM28YA	Hanger Metal	231
HM28YB	Hanger Metal	231
HP-30L	Holder Panel	266
HP-30R	Holder Panel	266
I		
IN304	인서트 너트	253
IN305	인서트 너트	253
IN306	인서트 너트	253
IN404	인서트 너트	253
IN405	인서트 너트	253
IN406	인서트 너트	253
IN408	인서트 너트	253
IN416	인서트 너트	253
K		
KH-200-4	Floor Lock	208
KH-200-5	Floor Lock	208
KH-200-6	Floor Lock	208
KH-200-8	Floor Lock	208
KH-200-스텐	Floor Lock	208
KH-200-조절용	Floor Lock	208
L		
L-500	Lift Table Rail	256
L-750	Lift Table Rail	256
LA 215*160	2 Hole Label Case	241
LA 300*100	4 Hole Label Case	241
LA2 300*100	2 Hole Label Case	241
LA-A3 430*320	4 Hole Label Case	241
LA-B 300*120	4 Hole Label Case	241
LA-C 300*220	4 Hole Label Case	241
LA-C2 220*300	2 Hole Label Case	241
LA-D 150*60	1 Hole Label Case	241
LA-D3 150*60	3 Hole Label Case	241
LAD-A	승강 동작 잠금 장치	92
LA-E 210*100	3 Hole Label Case	241
LA-G 230*95	3 Hole Label Case	241
LA-H 170*135	1 Hole Label Case	241
LA-P 136*40	1 Hole Label Case	241
LA-R 105*100	1 Hole Label Case	241
LC 180*85	1 Hole Label Case	241
LC 250*100	4 Hole Label Case	241
LC 250*80	4 Hole Label Case	241
LC-B 210*80	3 Hole Label Case	241
LK28A	Pipe Connector (Coated Pipe)	268
LK28B	Pipe Connector (Coated Pipe t0.7)	268
LK28S	Pipe Connector (STS/ECCO Pipe)	268
LP2800	도전용 플레이트	88

Part No.	Part Name (KR)	Page
LRA-19	파이프 롤러 가이드용 롤러	93
LS2809	L-Slide Pipe	6
LS2809-E	ESD L-Slide Pipe	6
LS2810	L-Slide Pipe	6
LS2810-E	ESD L-Slide Pipe	6
LT-500	Lift Table	255
LT-750	Lift Table	255
M		
MB-15	Monitor Bracket (VESA Hole 기준)	257
MCA-305A	Back Stopper Bracket	198
MCA-308A	Manual Box Stopper	198
MCA-308B	Manual Box Stopper	198
MCP-B3-L	Mount Corner Plate-Left	215
MCP-B3-R	Mount Corner Plate-Right	215
MCP-C3	Mount Center Plate	215
MCP-E	Mount Corner Plate	216
MCP-F-A	Metal Corner Plate	216
MCP-F-B	Metal Corner Plate	216
MCP-G	Metal Corner Plate	216
MCP-HN-L	Mount Corner Plate-Left	217
MCP-HN-R	Mount Corner Plate-Right	217
MCP-KN	Mount Center Plate	217
MCY-304A	Metal Stopper	260
MCY-304B	Name Plate Holder	262
MCY-306A	Pipe Anchor Bracket	261
MCY-A301	One Touch Stopper-Right	197
MCY-E301	One Touch Stopper-Left	197
MCY-N302	Corner Bumper	264
MG21JE-S	Separator	266
MJC-G1	Metal Joint Cover	232
MJC-G2	Metal Joint Cover	232
MJC-G3	Metal Joint Cover	232
MJC-G4	Metal Joint Cover	232
MJC-G6S	Metal Joint Cover	232
MJC-G7A	Metal Joint Cover	233
MJC-G7B	Metal Joint Cover	233
N		
NP-A	Name Plate	238
NP-B	Name Plate	238
NP-C	Name Plate	238
NP-D	Name Plate	238
NP-E	Name Plate	238
NP-F	Name Plate (GAP-58과 조립하여 사용)	239
NP-F40	Name Plate (GAP-58과 조립하여 사용)	239
NP-G	Name Plate (GAP-58과 조립하여 사용)	239
NP-H	Name Plate (양면테이프 부착형)	239
NP-K	Name Plate	240
NP-L	Name Plate (양면테이프 부착형)	240
NP-M	Name Plate	240
NP-R	Name Plate	239
O		
OB28AN	Thread Insert	245
OB28BN	Thread Insert	245
P		
P363S-3	Top Plate Type Caster	204
P363S-3S	Top Plate Type Caster	204
P503R-1	Top Plate Type Caster	204
P503R-2	Top Plate Type Caster	204
P503S-1	Top Plate Type Caster	204
P503S-1B	Top Plate Type Caster	204
P503S-1DB	Top Plate Type Caster	204
P503S-2	Top Plate Type Caster	204
P503S-2B	Top Plate Type Caster	204

INDEX

Part No.	Part Name (KR)	Page
P503S-2DB	Top Plate Type Caster	204
P504R-1	Top Plate Type Caster	204
P504R-2	Top Plate Type Caster	204
P504S-1	Top Plate Type Caster	204
P504S-1B	Top Plate Type Caster	204
P504S-1DB	Top Plate Type Caster	204
P504S-2	Top Plate Type Caster	204
P504S-2B	Top Plate Type Caster	204
P504S-2DB	Top Plate Type Caster	204
P505R-1	Top Plate Type Caster	204
P505R-2	Top Plate Type Caster	204
P505S-1	Top Plate Type Caster	204
P505S-1B	Top Plate Type Caster	204
P505S-1DB	Top Plate Type Caster	204
P505S-2	Top Plate Type Caster	204
P505S-2B	Top Plate Type Caster	204
P505S-2DB	Top Plate Type Caster	204
P624R-2	Top Plate Type Caster	205
P624S-2	Top Plate Type Caster	205
P624S-2B	Top Plate Type Caster	205
P625R-2	Top Plate Type Caster	205
P625S-2	Top Plate Type Caster	205
P625S-2B	Top Plate Type Caster	205
P626R-2	Top Plate Type Caster	205
P626S-2	Top Plate Type Caster	205
P626S-2B	Top Plate Type Caster	205
P664R-2	Top Plate Type Caster	205
P664S-2	Top Plate Type Caster	205
P664S-2B	Top Plate Type Caster	205
P665R-2	Top Plate Type Caster	205
P665S-2	Top Plate Type Caster	205
P665S-2B	Top Plate Type Caster	205
P666R-2	Top Plate Type Caster	205
P666S-2	Top Plate Type Caster	205
P666S-2B	Top Plate Type Caster	205
P686R-2	Top Plate Type Caster	205
P686S-2	Top Plate Type Caster	205
P686S-2B	Top Plate Type Caster	205
P688R-2	Top Plate Type Caster	205
P688S-2	Top Plate Type Caster	205
P688S-2B	Top Plate Type Caster	205
PA503R-1	Top Plate Type Cater for AL Rack	207
PA503R-2	Top Plate Type Cater for AL Rack	207
PA503S-1	Top Plate Type Cater for AL Rack	207
PA503S-1B	Top Plate Type Cater for AL Rack	207
PA503S-2	Top Plate Type Cater for AL Rack	207
PA503S-2B	Top Plate Type Cater for AL Rack	207
PA504R-1	Top Plate Type Cater for AL Rack	207
PA504R-2	Top Plate Type Cater for AL Rack	207
PA504S-1	Top Plate Type Cater for AL Rack	207
PA504S-1B	Top Plate Type Cater for AL Rack	207
PA504S-2	Top Plate Type Cater for AL Rack	207
PA504S-2B	Top Plate Type Cater for AL Rack	207
PA505R-1	Top Plate Type Cater for AL Rack	207
PA505R-2	Top Plate Type Cater for AL Rack	207
PA505S-1	Top Plate Type Cater for AL Rack	207
PA505S-1B	Top Plate Type Cater for AL Rack	207
PA505S-2	Top Plate Type Cater for AL Rack	207
PA505S-2B	Top Plate Type Cater for AL Rack	207
PC-01	Pipe-Cover Plastic Channel	249
PC-02	Pipe-Cover Plastic Channel	249
PC-A	Base Lock Metal	226
PC-BN	Pipe Clamp (Single Mount)	226
PC-CN	Pipe Clamp (Double Mount)	226
PC-D	Pipe Lock Metal	227
PC-E	Pipe Clamp	227
PFG-28A	Panel Frame Guide	250
PFG-28B	Panel Frame Guide	250
PFG-28C	Panel Frame Guide	250
PFG-28D	Panel Frame Guide	250
PFG-28E	Panel Frame Guide	250
PFG-28F	Panel Frame Guide	251
PFG-28G	Panel Frame Guide	251
PFG-P20	Panel Frame Guide	251
PFG-P30	Panel Frame Guide	251
PFG-P40	Panel Frame Guide	251
PGC-28A	Groove Cover(AGP-28A/B용)	58
PGC-28B	Groove Cover(AGP-28A/B용)	58
PGT-28B	Groove Cover(AGP-28A/B용)	58
PH-A	Hanger	228
PH-B	Hanger	228
PH-B1	Hanger	228
PH-C	Hanger	229
PH-D	Hanger	229
PHR-28	Hang Roller	263
PK-1	Pipe Cutter Knife	254
PR-01	Pipe Roller - L	155
PR-02	Pipe Roller - S	155
PRC-35	Roller Track Cap	157
PRC-40	Roller Track Cap	157
PRC-40A	Roller Track Cap	157
PRC-40G	Roller Track Cap	157
PRC-40R	Roller Track Cap	158
PRC-60	Roller Track Cap	158
PRC-60A	Roller Track Cap	158
PRC-60B	Roller Track Cap	158
PRC-60G	Roller Track Cap	158
PRC-85A	Roller Track Cap	159
PRC-85G	Roller Track Cap	159
PRG-2805B	파이프 롤러 가이드 (커버 체결형)	93
PRG-2810B	파이프 롤러 가이드 (커버 체결형)	93
PRG-2820B	파이프 롤러 가이드 (커버 체결형)	93
PRG-2830B	파이프 롤러 가이드 (커버 체결형)	93
PS-A	Rotating Cross Joint	259
PS-B	Rotating Cross Joint	259
PS-C	Rotating Cross Joint	259
PSG-02B	플라스틱 시트 홀더 (측면용)	89
	Q	
QS-28	Quick Stopper	199
	R	
R-A	Handle (Round Type)	231
RB-2880A	Ring Bumper	265
RB-3480A	Ring Bumper	265
RB-AD37	Rubber Pad (For AD32W)	243
RB-AD45	Rubber Absorbent Pad (For AD32W)	243
RC2809	W-Pipe (Roller Conveyor)	6
RCP-32	Roller Conveyor Pulley Bearing	260
RF-01	Rubber Foot	246
RF-01E	Rubber Foot	246
RF-02	Rubber Foot	246
RF-02 ESD	Rubber Foot	246
RF-02(Soft)	Rubber Foot	246
RF-2828A	28각용 Rubber Foot	117
RG-35B	Box Guide	187
RG-40A	Box Guide	187
RG-40B	Box Guide	187

INDEX

Part No.	Part Name (KR)	Page
RG-40B40	Box Guide	188
RG-40C	Box Guide	188
RG-40D	Box Guide	188
RG-40E	Box Guide	188
RQ-B	Rear Haul Ass'y-Quicking Type	224
RQ-C	Rear Haul Ass'y-Quicking Type	225
RS-28	Safety Reflector	266
RS-A	Real Haul Ass'y-Spring Type	223
RS-AN-1	Rear Haul Ring Ass'y	225
S		
S2807A	Polished Pipe	6
S2809A	Polished Pipe	6
S2812A	Polished Pipe	6
SC-2845	Shaft Cylinder	259
SD2805	STS D-Coated Pipe	6
SG-01	Sheet Guide	188
SG-02	Sheet Guide	189
SG-03	Sheet Guide	189
SG-2860A	Box Guide	187
SG-28A	Box Guide	187
SN-205	스프링 너트	136
SN304	스프링 너트	253
SN305	스프링 너트	253
SN306	스프링 너트	253
SN404	스프링 너트	253
SN405	스프링 너트	253
SN406	스프링 너트	253
SN408	스프링 너트	253
SP2809	Spiral Pipe	6
SPS-0635	스프링 걸이	80
SR-40	Stop Roller	155
SR-60A	Stop Roller	155
SR-85A	Stop Roller	155
T		
T302S-1	Threaded Stem Type Caster	201
T302S-1B	Threaded Stem Type Caster	201
T302S-E	Threaded Stem Type Caster	201
T3625S-1	Threaded Stem Type Caster	201
T3625S-1B	Threaded Stem Type Caster	201
T3625S-2	Threaded Stem Type Caster	201
T3625S-2B	Threaded Stem Type Caster	201
T3625S-4	Threaded Stem Type Caster	201
T3625S-4B	Threaded Stem Type Caster	201
T3625S-E	Threaded Stem Type Caster	201
T363S-1	Threaded Stem Type Caster	201
T363S-1B	Threaded Stem Type Caster	201
T363S-3	Threaded Stem Type Caster	201
T363S-3B	Threaded Stem Type Caster	201
T363S-4	Threaded Stem Type Caster	201
T363S-4B	Threaded Stem Type Caster	201
T363S-E	Threaded Stem Type Caster	201
T503S-1	Threaded Stem Type Caster	202
T503S-1B	Threaded Stem Type Caster	202
T503S-2	Threaded Stem Type Caster	202
T503S-2B	Threaded Stem Type Caster	202
T503S-E	Threaded Stem Type Caster	202
T504S-1	Threaded Stem Type Caster	202
T504S-1B	Threaded Stem Type Caster	202
T504S-2	Threaded Stem Type Caster	202
T504S-2B	Threaded Stem Type Caster	202
T504S-E	Threaded Stem Type Caster	202
TC-28	Tool Cap	259
TH40PA	Tool Holder	234
TH50PA	Tool Holder	234
TH50YA	Tool Holder	234
TH60PA	Tool Holder	234
TH60PB	Tool Holder	234
TH65YA	Tool Holder	234
TM16-500	Lift Table Screw Ass'y	256
U		
UR4050-AL	Universal Roller Track 40 Series (Pitch: 50)	154
UR6067-AL	Universal Roller Track 60 Series (Pitch: 67)	154
W		
WEIGHT	간이 자동화용 무게추	94
WL-250	Wire Latch	267
WR-19/22	Caster용 Spanner	257
WR-200	Wire Rack	267
WT-2802	간이 자동화용 무게추	94
WT-2802B	간이 자동화용 무게추	94
WT-4305	간이 자동화용 무게추	94
WT-4305B	간이 자동화용 무게추	94
WT-4310	간이 자동화용 무게추	94
WT-4310B	간이 자동화용 무게추	94
WT-4320	간이 자동화용 무게추	94
WT-4320B	간이 자동화용 무게추	94
Z		
Z2808	Powder Pipe	6

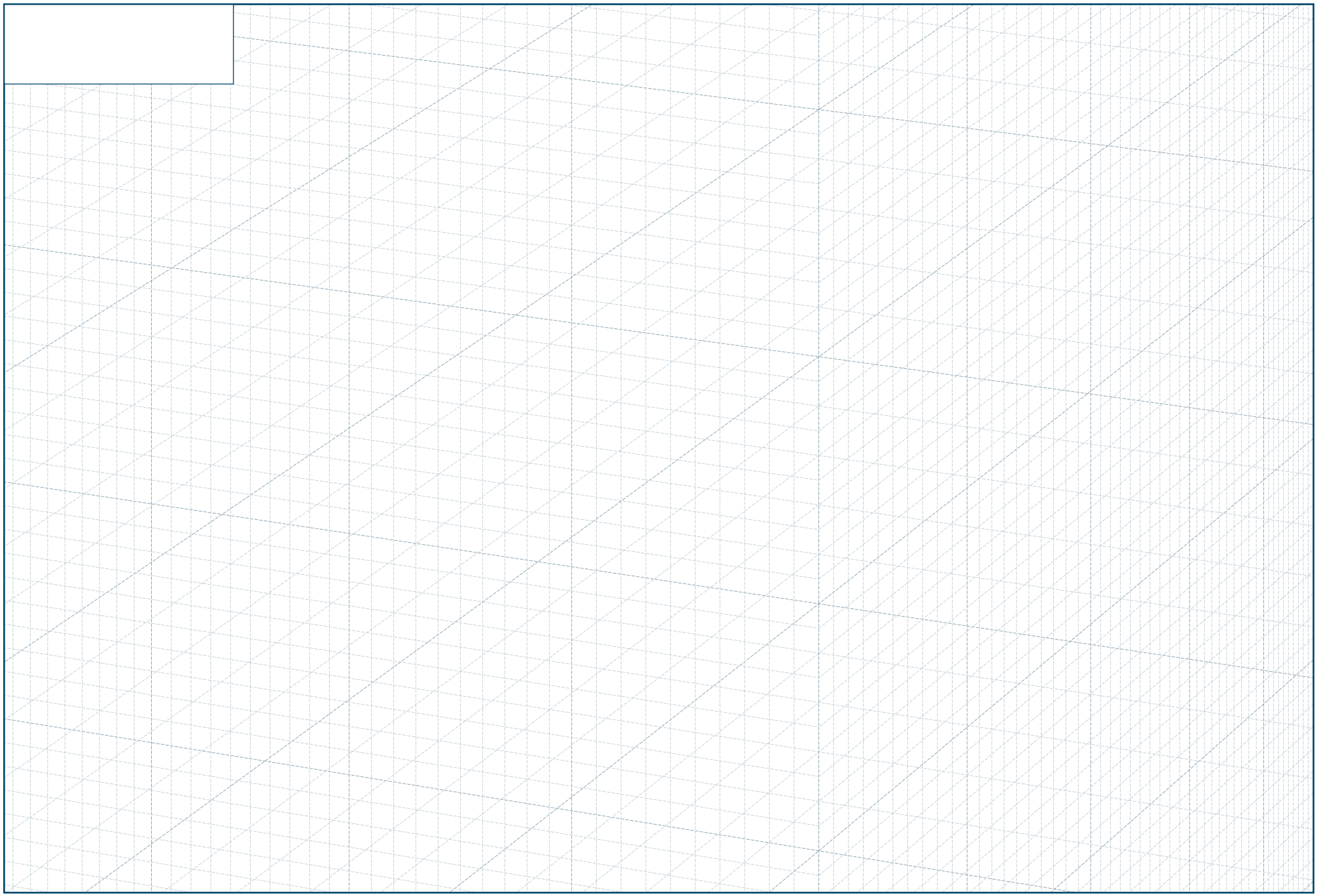

Grid Paper (265x180mm)



G.S.ACE

금성에이스산업주식회사

G.S.ACE INDUSTRY CO., LTD.

http://www.gsace.com
E-mail : gsace@gsace.com

KOREA

본사 및 공장
경기도 화성시 향남읍 갈천웃말길 13-7(송곡리 404-1)
TEL : 031-350-3000 FAX : 031-350-3010

창원공장
경상남도 창원시 성산구 공단로166번길 13-38(신촌동)
TEL : 055-267-8844~5 FAX : 055-267-7704

CHINA

소주공장
No.18 Xingwang Road, Taicang Economic Development Zone,
Jiangsu,P.R. OF CHINA
TEL : +86-512-3300-5009/10 FAX : +86-512-3300-5011

VIETNAM

호치민공장
Lot No.504, Road 13, Long Binh Industrial Park (Amata),
Long Binh Ward, Bien Hoa City, Dong Nai Province, Vietnam.
TEL : +84-2513-891-315 FAX : +84-2513-891-327